BEVEZETŐ

Köszönjük, hogy Honda motort vásárolt! Segíteni szeretnénk, hogy a legjobb eredményt érje el új motorjával, és az biztonságosan működjön. Ez a kézikönyv ennek módját ismerteti; kérjük, hogy a motor használata előtt figyelmesen olvassa el. Ha motorjával kapcsolatosan problémája, vagy bármilyen kérdése adódna, forduljon a hivatalos Honda márkakereskedő szervizhez.

A kiadványban található összes adat a nyomtatás idejekor elérhető legfrissebb termékinformációkon alapul. A Honda Motor Co. fenntartja magának a változtatás jogát, bármikor, előzetes értesítés és bármilyen felelősségvállalás nélkül. Jelen kiadvány egyetlen részét sem szabad sokszorosítani írásbeli hozzájárulás nélkül.

Ezt a kézikönyvet a motor állandó részének kell tekinteni, eladáskor a motorral együtt át kell adni.

Tekintse át az utasításokat, melyek ezzel a motorral hajtott berendezésre vonatkoznak, a motor beindításával, leállításával, működtetésével, beállításával vagy bármely különleges karbantartásával kapcsolatos utasításokért.

Egyesült Államok, Puerto Rico és Amerikai Virgin-szigetek:
Javasoljuk, hogy olvassa el a jótállási irányelvet, hogy teljesen tudatában legyen a jótállás hatályának, valamint az ön tulajdonosi felelősségének. A garancialevél egy különálló dokumentum, melyet márkakereskedőjének kell átadnia.

BIZTONSÁGGAL KAPCSOLATOS ÜZENETEK

Az Ön és mások biztonsága nagyon fontos. Ebben a kézikönyvben és magán a motoron fontos biztonsági tudnivalókat adunk. Gondosan olvassa el ezeket a biztonsági utasításokat!

A biztonsági üzenetek felhívják a figyelmét azokra a lehetséges veszélyekre, amelyek Ön vagy mások sérülését okozhatják. Minden biztonsági üzenetet megelőz egy biztonsági figyelmeztető jel ⚠ és a VESZÉLY, FIGYELMEZTETÉS vagy VIGYÁZAT szavak egyike.

A kiemelt szavak jelentése:

⚠ VESZÉLY Az utasítások be nem tartása HALÁLT vagy SÚLYOS SÉRÜLÉST okoz.

⚠ FIGYELEM Az utasítások be nem tartása HALÁLT vagy SÚLYOS SÉRÜLÉST okozhat.

⚠ VIGYÁZAT Az utasítások be nem tartása SÉRÜLÉST okozhat.

Mindegyik üzenet megadja magát a kockázatot, mi történhet és hogyan lehet elkerülni vagy mérsékelni a sérülést.

KÁRMEGELŐZŐ ÜZENETEK

Más fontos üzenetek előtt a MEGJEGYZÉS szóval fog majd találkozni.

Ez azt jelenti:

MEGJEGYZÉS Motorkárok, más dologi károk vagy a környezetet ért károk következhetnek be, ha nem követi az utasításokat.

A teljes könyv a biztonsággal kapcsolatos fontos információkat tartalmaz – kérjük, olvassa végig figyelmesen.

© 2020 Honda Motor Co., Ltd. – Minden jog fenntartva.

iGXV700 · iGXV800

3VZEB602
00X3V-ZEB-6020

HONDA

KEZELÉSI ÚTMUTATÓ

iGXV700 • iGXV800

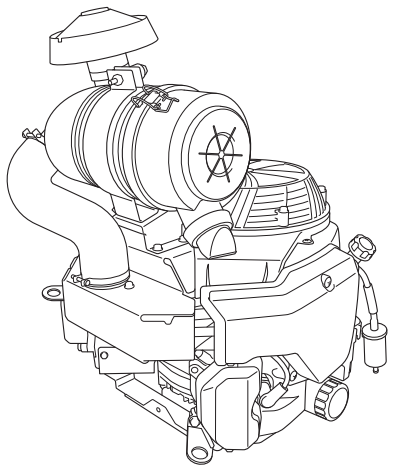

⚠ FIGYELEM: ⚠

Ezen termék által kibocsátott motor égéstermék olyan vegyi anyagokat tartalmaz, melyeket Kalifornia Állam rákkeltőnek, születési rendellenességeket vagy más öröklődési ártalmat okozónak ismer.

TARTALOM

BEVEZETŐ 1
BIZTONSÁGGAL KAPCSOLATOS ÜZENETEK 1
BIZTONSÁGI UTASÍTÁSOK 2
BIZTONSÁGI FELIRATOK ELHELYEZKEDÉSE 2
RÉSZEGYSÉGEK ÉS KEZELŐELEMEK ELHELYEZÉSE 3
JELLEMZŐK 3
MŰKÖDTETÉS ELŐTTI ELLENŐRZÉSEK 3
MŰKÖDTETÉS 4
ÓVINTÉZKEDÉSEK A BIZTONSÁGOS HASZNÁLATHOZ 4
A MOTOR BEINDÍTÁSA 4
A MOTOR LEÁLLÍTÁSA 4
A MOTOR FORDULATSZÁMÁNAK BEÁLLÍTÁSA 4
A MOTOR SZERVIZELÉSE 5
A KARBANTARTÁS FONTOSSÁGA 5
KARBANTARTÁSI BIZTONSÁG 5
BIZTONSÁGI ÓVINTÉZKEDÉSEK 5
KARBANTARTÁSI ÜTEMTERV 5
ÜZEMANYAG BETÖLTÉSE 6
Előírt üzemanyag 6
MOTOROLAJ 6
Előírt olaj 6
Motorolaj-szint ellenőrzése 6
Olajcsere 7
LEVEGŐSZŰRŐ 7
Ellenőrzés 7
Tisztítás 7
GYÚJTÓGYERTYA 9
HASZNOS ÖTLETEK ÉS JAVASLATOK 10
A MOTOR TÁROLÁSA 10
SZÁLLÍTÁS 11
ELŐRE NEM LÁTOTT PROBLÉMÁK MEGOLDÁSA 11
MŰSZAKI INFORMÁCIÓK 12
Motorszám elhelyezése 12
Elektromos önindító akkumulátor csatlakozásai 12
Kibocsátást szabályozó rendszer információ 13
Levegőminőség-index 14
Műszaki jellemzők 14
Beállítási műszaki jellemzők 15
Gyorshivatkozási információ 15
Kapcsolási rajzok 15
VEVŐSZOLGÁLATI INFORMÁCIÓ 16
Garanciális és nagykereskedő/ márkakereskedő elérhetőségi információ 16
Vevőszolgálati információ 16

BIZTONSÁGI UTASÍTÁSOK

- Ismerje meg minden kezelőszerv működését, és tanulja meg, hogyan kell vészhelyzetben a motort gyorsan leállítani. Gondoskodjon róla, hogy a berendezés használata előtt a gépkezelő megkapja a kellő oktatást.
- Gyerekeknek ne engedje a motort használni. Gyermekeket és kedvenc háziállatokat tartsa távol a működési területtől.
- A motor kipufogógáza mérgező szénmonoxidot tartalmaz. Megfelelő szellőztetés nélkül ne működtesse a motort; soha ne használja zárt helyiségben.
- A motor és a kipufogó működés közben felforrósodhat. Működtetés közben tartson legalább 1 méteres távolságot a motor és a környező épületek vagy más berendezések között. A tűzveszélyes anyagokat tartsa távol, üzem közben ne tegyen semmit a motorra.

BIZTONSÁGI FELIRATOK ELHELYEZKEDÉSE

Ez a címke azokra a lehetséges veszélyekre figyelmezteti, amelyek súlyos sérülést okozhatnak. Olvassa el figyelmesen.
Ha a címke lejönne, vagy nehezen olvashatóvá válna, forduljon a márkaszervizhez cserecímkéért.

[Tartályos levegőszűrő típus] **[Normál levegőszűrő típus]**

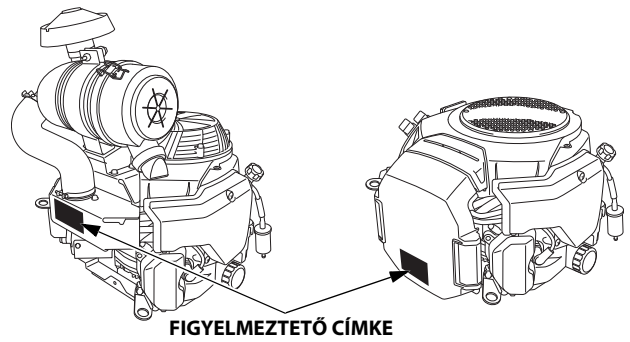

FIGYELMEZTETŐ CÍMKE	EU számára	Kivéve EU
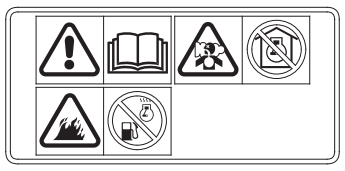	termékhez csatolva	a termékkel szállítjuk
⚠ WARNING Gasoline is highly flammable and explosive. Turn engine off and let cool before refueling. The engine emits toxic carbon monoxide. Do not run in an enclosed area. Read Owner's Manual before operation.	a termékkel szállítjuk	termékhez csatolva
⚠ ATTENTION L'essence est très inflammable et explosive. Arrêter le moteur et le laisser refroidir avant de faire le plein d'essence. Le moteur produit les vapeurs nocives de monoxyde de carbone. Ne pas utiliser dans un local enclos. Lire le manuel de propriétaire avant l'utilisation.	a termékkel szállítjuk	a termékkel szállítjuk

A benzin nagyon gyúlékony és robbanásveszélyes. Állítsa le a motort és hagyja lehűlni mielőtt üzemanyagot tölt bele.

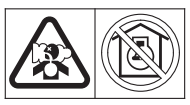

A motor kipufogógáza mérgező szénmonoxidot tartalmaz. Ne járassa zárt térben.

Működtetés előtt olvassa el a Kezelési útmutatót.

RÉSZEGYSÉGEK ÉS KEZELŐELEMEK ELHELYEZÉSE

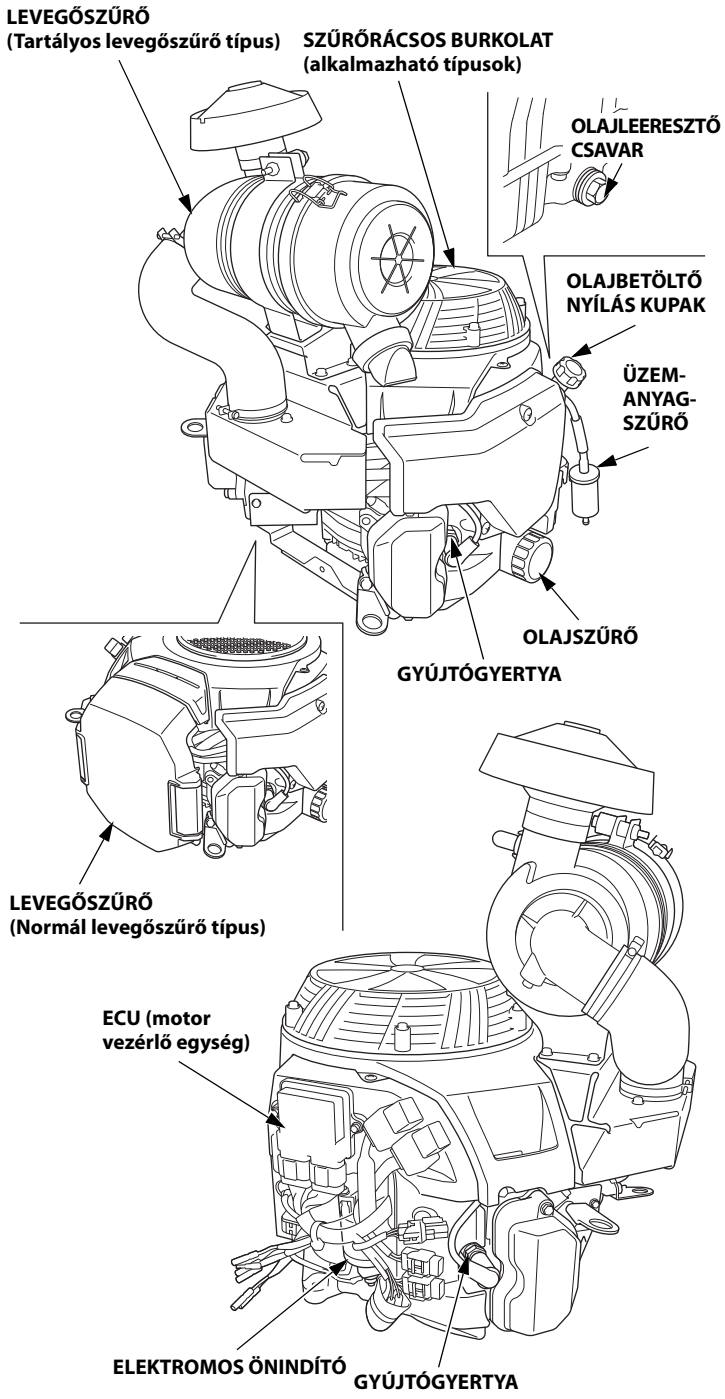

JELLEMZŐK

Üzemanyag-befecskendező rendszer

Az FI üzemanyag-befecskendező rendszer üzemanyag-befecskendezést valósít meg. Három alrendszere van:
Levegőfelvevő rendszer, motorvezérlő rendszer és üzemanyag-vezérlő rendszer. Az ECU (motorvezérlő egység) különböző szenzorok segítségével határozza meg, hogy mennyi levegő kerüljön a motorba. Ezt követően szabályozza, hogy mennyi üzemanyagot fecskendez be különböző működési körülmények között.

Ha az állapotjelző csak egyszer villan (pirosan), az arra utal, hogy az elektromos rendszerben feszültségproblémák adódtak; ellenőrizze az akkumulátor feszültségét.
Ha a feszültséggel nincs probléma, vagy ha az állapotjelző kétszer vagy többször villan (pirosan), előfordulhat, hogy komolyabb probléma adódott az üzemanyag-befecskendező rendszerrel. Vigye el a motort a szakszervizbe.

MŰKÖDTETÉS ELŐTTI ELLENŐRZÉSEK

INDULÁSRA KÉSZ A MOTOR?

A biztonság és a berendezés minél hosszabb élettartama érdekében nagyon fontos néhány percet a motor állapotának ellenőrzésére szánni használat előtt. Használat előtt maradéktalanul javítson ki minden talált hibát vagy javíttassa ki azokat a márkaszervizben.

⚠ FIGYELEM

A motor megfelelő karbantartásának hiánya illetve egy hiba kijavításának mellőzése a motor súlyos meghibásodását okozhatja.

Egyes meghibásodások ugyanakkor súlyos, akár halálos személyis sérülést is okozhatnak.

Minden használat előtt végezze el a használata előtti ellenőrzéseket és, ha hibát talál, javítsa ki.

A működtetés előtti ellenőrzést megelőzően ellenőrizze, hogy a motor vízszintes helyzetben, a motorkapcsoló KI helyzetben legyen.

A motor indítása előtt mindig ellenőrizze a következőket:

Ellenőrizze a motor általános állapotát.

1. Minden használat előtt nézzen körbe a motor alatt olaj- vagy benzinszivárgás nyomait kutatva.
2. Távolítsa el a vastag port vagy lerakódást, különösen a kipufogódob környékén.
3. Távolítson el minden olyan tárgyat, mely elzárhatja a beszívoandó levegő útját a szűrőrácsos burkolatnál. Elzáródott légbeszívó nyílással való működtetés a motor károsodását okozhatja.
4. Keressen sérülési nyomokat.
5. Ellenőrizze, hogy minden védőburkolat és burkolat a helyén van-e és minden csavaranya, átmenőcsavar és csavar meg van-e húzva.

A motor ellenőrzése

1. Ellenőrizze az üzemanyag mennyiségét. Ha tele üzemanyagtartállyal indul, nem vagy kevesebbszer kell megállnia tankolni.
2. Ellenőrizze a motorolaj szintjét (lásd 6. oldal). Alacsony olajszinttel való működtetés a motor károsodását okozhatja.
3. Ellenőrizze a levegőszűrő-betétet (lásd 7. oldal). Az elszennyeződött levegőszűrő-betét akadályozza a levegőáramot az üzemanyag-befecskendező rendszerhez, és csökkenti ezáltal a motor teljesítményét.
4. Ellenőrizze a motorral működtetett berendezést.

   Keresse meg a motorral működtetett berendezéshez kapott kezelési utasításban, milyen óvintézkedéseket és eljárásokat kell a motor indítása előtt elvégezni.

MŰKÖDTETÉS

ÓVINTÉZKEDÉSEK A BIZTONSÁGOS HASZNÁLATHOZ

A motor első működtetése előtt kérjük, tekintse át a *BIZTONSÁGI UTASÍTÁSOK* című részt a 2. oldalon, és a *MŰKÖDTETÉS ELŐTTI ELLENŐRZÉSEK* című részt a 3. oldalon.

A szén-monoxid veszélyei

Saját biztonsága érdekében ne járassa a motort zárt térben, pl. garázsban. A motor kipufogógáza mérgező szénmonoxidot tartalmaz, amely zárt térben gyorsan felhalmozódhat és eszméletvesztést vagy akár is halált okozhat.

⚠ FIGYELEM

A kipufogógáz mérgező szénmonoxidot tartalmaz, amely zárt térben veszélyes koncentrációt érhet el.

A szénmonoxid belégzése eszméletvesztést vagy halált okozhat.

Soha ne járassa a motort zárt vagy részlegesen zárt helyiségben.

Tekintse át a motorral működtetett berendezés kezelési utasításában, hogy milyen biztonsági óvintézkedéseket kell a motor indításakor, leállításakor vagy működtetésekor betartani.

20°-nál (36%) nagyobb lejtőn ne működtesse a motort.

A MOTOR BEINDÍTÁSA

1. Ha az üzemanyagtartály egy szeleppel fel van szerelve, akkor győződjön meg arról, hogy az NYITOTT vagy BE helyzetben van-e, mielőtt megpróbálja beindítani a motort.

2. Állítsa a fojtószelep-vezérlőt SLOW (Lassú) helyzetbe.

   A motor egyes alkalmazásainál nem a motorra, hanem más helyre szerelik a fojtószelep kezelőszervét. Lásd a berendezés gyártója által rendelkezésre bocsátott utasításokat.

3. Fordítsa a motorkapcsolót BE helyzetbe.

4. Működtesse az önindítót.

   A motorkapcsolót fordítsa START helyzetbe, és addig tartsa ott, amíg be nem indul a motor.

   Ha 5 másodpercen belül nem indul a motor, engedje el a motorkapcsolót, és várjon legalább 10 másodpercet, mielőtt az önindítót ismét használja.

   MEGJEGYZÉS
   Ha egyszerre 5 másodpercnél hosszabb ideig használja az elektromos önindítót, akkor az túlmelegítheti az önindítót és az károsodhat.

   Ha beindul a motor engedje el a motorkapcsolót, lehetővé téve, hogy visszatérjen a BE helyzetbe.

5. Melegítse a motort 2-3 percig.

A MOTOR LEÁLLÍTÁSA

Vészhelyzetben a motor leállítására egyszerűen fordítsa a motorkapcsolót KI helyzetbe. Normál körülmények között a következő eljárást használja. Lásd a berendezés gyártója által rendelkezésre bocsátott utasításokat.

1. Állítsa a fojtószelep-vezérlőt SLOW (Lassú) helyzetbe.

   A motor egyes alkalmazásainál nem a motorra, hanem más helyre szerelik a fojtószelep kezelőszervét. Lásd a berendezés gyártója által rendelkezésre bocsátott utasításokat.

2. Fordítsa a motorkapcsolót KI helyzetbe.

   Bár előfordulhat, hogy a motorból olyan hangot hall, mintha az működne – ez nem hiba.

3. Ha az üzemanyagtartály szeleppel van ellátva, akkor fordítsa az üzemanyagszelepet ZÁRVA vagy KI helyzetbe.

A MOTOR FORDULATSZÁMÁNAK BEÁLLÍTÁSA

Állítsa a gázkart a kívánt fordulatszámnak megfelelő helyzetbe.

A motor egyes alkalmazásainál nem a motorra, hanem más helyre szerelik a fojtószelep kezelőszervét. Lásd a berendezés gyártója által rendelkezésre bocsátott utasításokat.

A motor fordulatszámára vonatkozó előírásokat lásd a motorral meghajtott berendezés kezelési utasításában.

A motor működése közben ne válassza le a motort az akkumulátorról. Ha az akkumulátor le van választva, a motor leáll.

A MOTOR SZERVIZELÉSE

A KARBANTARTÁS FONTOSSÁGA

A jó karbantartás nélkülözhetetlen a biztonságos, gazdaságos és hibamentes működéshez. Ezáltal csökken a szennyezés is.

⚠ FIGYELEM

A motor megfelelő karbantartásának hiánya illetve egy hiba kijavításának mellőzése a motor súlyos meghibásodását okozhatja.

Egyes meghibásodások ugyanakkor súlyos, akár halálos személyis sérülést is okozhatnak.

Mindig kövesse az ebben a kezelési útmutatóban szereplő ellenőrzési és karbantartási előírásokat és ütemterveket.

A következő oldalakon a motor megfelelő gondozását segítő karbantartási ütemterv, rendszeres üzemi ellenőrzési eljárások és egyszerű kéziszerszámokkal elvégezhető alap karbantartási eljárások találhatóak. A nehezebb, vagy célszerszámokat igénylő szervizmunkákat jobb szakemberre bízni, és ezeket általában a Honda szervizszakembere vagy más képzett szerelő végzi el.

A karbantartási ütemterv normál működési körülményekre érvényes. Ha a motort nehéz körülmények között működteti, hosszantartó nagy terhelés vagy magas környezeti hőmérséklet, illetve szokatlanul nedves vagy poros körülmények között, akkor forduljon a márkakereskedő szervizhez a saját igényeihez igazodó előírásokért.

A károsanyag-kibocsátást szabályozó eszközök és rendszerek karbantartását, cseréjét vagy javítását elvégezheti bármely motorszerviz vagy szakember, az EPA szabványai szerint „jóváhagyott" alkatrészek felhasználásával.

KARBANTARTÁSI BIZTONSÁG

Néhány fontosabb biztonsági óvintézkedést felsorolunk. Nem lehetséges azonban figyelmeztetni minden elképzelhető veszélyre, amely a karbantartás során esetleg jelentkezhet. Csak Ön döntheti el, hogy egy adott feladatot végre kell-e hajtani vagy sem.

⚠ FIGYELEM

A helytelen karbantartás veszélyeztetheti a biztonságot.

A karbantartási utasítások és óvintézkedések betartásának elmulasztása súlyos, akár halálos személyi sérülést is okozhat.

Mindig kövesse a jelen kezelési útmutatóban közétett eljárásokat és óvintézkedéseket.

BIZTONSÁGI ÓVINTÉZKEDÉSEK

- Karbantartási vagy javítási munkák előtt győződjön meg róla, hogy a motor ki van kapcsolva. A véletlen indítás megelőzésére húzza le a gyújtógyertya sapkát. Ez kiküszöböl néhány súlyos lehetséges kockázatot:
  - **Szén-monoxid mérgezés a motor kipufogógázaitól.** Kizárólag a szabad ég alatt, nyitott ajtótól, ablaktól távol üzemeltesse.
  - **Égési sérülések a forró alkatrészektől.** Hagyja lehűlni a motort és a kipufogórendszert, mielőtt munkát végezne rajtuk.
  - **A mozgó alkatrészek sérülést okozhatnak.** Ne működtesse a motor, ha erre nem utasítják.
- Munkakezdés előtt olvassa el az utasításokat, és győződjön meg arról, hogy rendelkezik a megkívánt szerszámokkal és jártassággal.
- A tűz vagy robbanás lehetőségének csökkentése érdekében legyen óvatos, amikor benzin közelében dolgozik. Alkatrészek tisztítására csak nem gyúlékony oldószert használjon, és ne benzint. Tartsa távol a cigarettát, a szikrát és nyílt lángot az üzemanyaggal kapcsolatos alkatrészektől.

Ne feledje, hogy a hivatalos Honda márkaszerviz ismeri a legjobban a motort, és rendelkezik a motor megjavításához szükséges felszereléssel.

A legjobb minőség és megbízhatóság biztosítására csak új eredeti Honda alkatrészeket vagy ezekkel egyenértékűeket használjon javításra vagy cserére.

KARBANTARTÁSI ÜTEMTERV

SZOKÁSOS SZERVIZELÉSI IDŐKÖZ (1) Végezze el a jelzett havonként vagy üzemóra-intervallumonként, amelyik előbb bekövetkezik. / TÉTEL		Minden használatnál	Első hónapban vagy 20 óra után	6 havonta vagy 100 üzemóránként	Évente vagy 300 üzemóránként	2 évente vagy 500 üzemóránként	Oldalszám
Motorolaj	Szintellenőrzés	o					6
	Csere		o	o			7
Motorolaj szűrő	Cserélje ki.	200 üzemóránként (4)					—
Levegőszűrő	Ellenőrzés	o					7
	Tisztítsa meg			o (2)			7
	Cserélje ki.					o *	
Szűrőrácsos burkolat (alkalmazható típusok)	Ellenőrzés	o (3)					—
Szűrőrács (alkalmazható típusok)	Ellenőrzés	o (3)					—
Gyújtógyertya	Ellenőrizni-beállítani			o			9
	Cserélje ki.				o		
Szelephézag	Ellenőrizni-beállítani				o (4)		—
Égéstér	Tisztítsa meg	1 000 üzemóránként (4)					—
Üzemanyagszűrő	Cserélje ki.				o (4)		—
Üzemanyagcső	Ellenőrzés	2 évente (Szükség esetén cserélje) (4)					—

* Csak a papír levegőszűrő-betétet cserélje.

(1) Kereskedelmi célú használatnál naplózza az üzemórákat, hogy meg tudja határozni a megfelelő karbantartási időközöket.

(2) Poros területeken való használat esetén gyakrabban cserélje.

(3) A fű- és más szennyeződés-lerakódásokat rendszeresen takarítsa le.

(4) Ezen tételek szervizelését a szervizt végző márkakereskedőnek kell elvégeznie, ha nem rendelkezik megfelelő szerszámokkal és nem jártas a gépészetben. A szerviz eljárások ismertetését lásd a Honda javítási kézikönyvben.

Ezen karbantartási ütemterv betartásának elmulasztása garancián kívül eső meghibásodásokhoz vezethet.

ÜZEMANYAG BETÖLTÉSE

Előírt üzemanyag

Ólmozatlan típus		
	Egyesült Államok	Benzinkúti jelölés szerint 86-os vagy nagyobb oktánszámú
	Kivéve Egyesült Államok	Kísérleti jelölés szerint 91-es vagy nagyobb oktánszámú
		Benzinkúti jelölés szerint 86-os vagy nagyobb oktánszámú

Ez a motor legalább 86-os benzinkúti jelölés szerinti oktánszámú ólmozatlan benzinhez lett hitelesítve (91-es kísérleti oktánszám vagy nagyobb).
Leállított motornál, jól szellőző helyen töltse be az üzemanyagot. Ha a motor járt, hagyja előbb kihűlni. Ne töltse fel a motor üzemanyagtartályát olyan épületben, ahol a benzingőz nyílt lánggal vagy szikrával érintkezhet.
Olyan ólmozatlan benzint használhat, mely legfeljebb 10 térfogatszázalék etanolt (E10) vagy 5 térfogatszázalék metanolt tartalmaz. Továbbá a metanolnak elegyítőt és korróziógátlót is tartalmaznia kell. A feltüntetett értéknél több etanolt vagy metanolt tartalmazó üzemanyagok indítási nehézséget és/vagy teljesítmény csökkenést okozhatnak. Károsíthatja az üzemanyag-rendszer fém, gumi és műanyag alkatrészeit is. A feltüntetett értéknél több etanolt vagy metanolt tartalmazó üzemanyagok használatából eredő meghibásodásokra vagy teljesítmény csökkenésre nem vonatkozik a garancia.

Ha a berendezést ritkán vagy alkalmanként használja, az üzemanyag öregedésére vonatkozó információkért olvassa el A MOTOR TÁROLÁSA című fejezet (10. oldal) üzemanyaggal kapcsolatos szakaszát.

⚠ FIGYELEM

A benzin nagyon gyúlékony és robbanásveszélyes.

Az üzemanyag kezelésekor égési sérülést szenvedhet, vagy súlyosan megsérülhet.

- Állítsa le a motort és hagyja lehűlni az üzemanyag kezelése előtt.
- Tartsa távol hőtől, szikráktól és nyílt lángtól.
- Csak szabad térben dolgozzon az üzemanyaggal.
- Tartsa távol a járművétől.
- A kiloccsant üzemanyagot azonnal törölje fel.

MEGJEGYZÉS

Az üzemanyag megrongálhatja a festéket és bizonyos műanyagokat. Ügyeljen arra, hogy ne loccsanjon ki üzemanyag, amikor üzemanyagot tölt az üzemanyagtartályba. A kiloccsant üzemanyag által okozott károk nem tartoznak a Forgalmazó korlátozott garanciája körébe (US). / Forgalmazó garanciája (CA)

Ne használjon régi, szennyezett, illetve olajjal kevert üzemanyagot. Ügyeljen arra, hogy ne kerüljön szennyeződés vagy víz az üzemanyagtartályba.

Leállított motor mellett vízszintes felületen vegye le az üzemanyagtartály sapkáját, és ellenőrizze az üzemanyag szintjét. Ha az üzemanyagszint alacsony, töltsön üzemanyagot az üzemanyagtartályba.
Az üzemanyag betöltésére vonatkozó utasításokért olvassa el az ezen motorral hajtott berendezésre vonatkozó tudnivalókat.

A motor indítása előtt jól szellőző helyen töltse be az üzemanyagot. Ha működött a motor, akkor hagyja kihűlni. Körültekintően végezze a betöltést, hogy elkerülje az üzemanyag kiloccsanását. A működtetési körülményektől függően szükség lehet az üzemanyag szintjének csökkentésére. Az üzemanyag betöltése után biztonságosan húzza meg az üzemanyagtartály sapkáját.

A benzint tartsa távol őrlánggal működő berendezésektől, grillektől, elektromos berendezésektől, elektromos meghajtású szerszámoktól stb.

A kiloccsant üzemanyag nem csupán tűzveszélyes, de környezeti károkat is okoz. A kiloccsant üzemanyagot azonnal törölje fel.

MOTOROLAJ

A motorolaj jelentős tényező, amely befolyásolja a teljesítményt és az élettartamot. 4 ütemű, detergens hatású gépjármű kenőolajat használjon.

Előírt olaj

Olyan 4 ütemű motorolajat használjon, amely megfelel az API SJ vagy későbbi besorolásnak (vagy ezzel egyenértékű). Mindig ellenőrizze az olajtartályon levő API szervizcímkét, hogy megbizonyosodjon arról, hogy tartalmazza-e az SJ betűket vagy későbbieket (vagy azzal egyenértékűt).

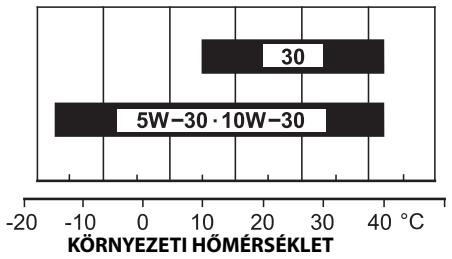

SAE 10W-30 ajánlott általános használatra. A diagramban megjelölt egyéb viszkozitás is használható, ha lakóhelyén az átlaghőmérséklet a megjelölt tartományon belül van.

Motorolaj-szint ellenőrzése

A motorolaj szintjét leállított motornál és vízszintes helyzetben ellenőrizze.

1. Indítsa be a motort, és járassa alapjáraton 1 vagy 2 percig. Állítsa le a motort, és várjon 2 vagy 3 percig.
2. Az óramutató járásával ellentétes elfordítással távolítsa el az olajbetöltő nyílás sapkáját. Törölje tisztára a nívópálcát.
3. Az ábrának megfelelően a nívópálcát helyezze az olajbetöltő csonkba, de ne csavarja be, majd vegye ki, és ellenőrizze az olaj szintjét.
4. Ha az olajszint a nívópálca alsó szintjelzésének közelében vagy alatta van, töltse fel a javasolt olajjal a felső szintjelzésig. Ne töltse túl. Olvassa el az „Előírt olaj” című részt.
5. Helyezze vissza az olajbetöltő nyílás sapkáját.

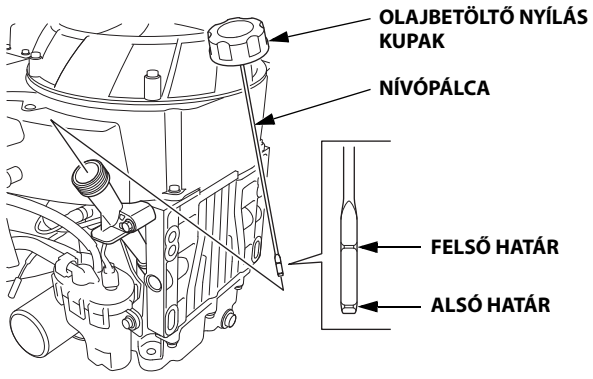

MEGJEGYZÉS

Alacsony olajszinttel való működtetés a motor károsodását okozhatja. Ilyen típusú károk nem tartoznak a Forgalmazó korlátozott garanciája körébe (US) / a Forgalmazó garanciája (CA) körébe.

Olajcsere

Eressze le az elhasználódott olajat, amikor meleg a motor. A meleg olaj gyorsabban és teljesen lefolyik.

1. Az elhasználódott olaj összegyűjtésére egy megfelelő tartályt tegyen a motor alá, majd távolítsa el az olajbetöltő sapkát, az olajleeresztő csavart és az alátétet.

2. Az elhasználódott olajat engedje teljesen kifolyni, majd szerelje vissza az olajleeresztő csavart egy új tömítőalátéttel, és biztonságosan húzza meg az olajleeresztő csavart.

   FORGATÓNYOMATÉK: 45,0 N·m (4,5 kgf·m)

   Az elhasználódott motorolajat a környezetvédelmi szempontoknak megfelelő módon helyezze el. Javasoljuk az elhasználódott olaj lezárt tartályokban a helyi újrahasznosító központba vagy szervizállomásra való szállítását regenerálás céljából. Ne dobja a szemétbe, ne öntse a földre vagy a csatornába.

3. Vízszintes helyzetben lévő motornál, a nívópálca felső jelzéséig töltse fel az előírt olajjal.

   Motorolaj térfogata:
   Olajszűrő cseréje nélkül: 1,7 l
   Az olajszűrő cseréjével együtt: 1,9 l

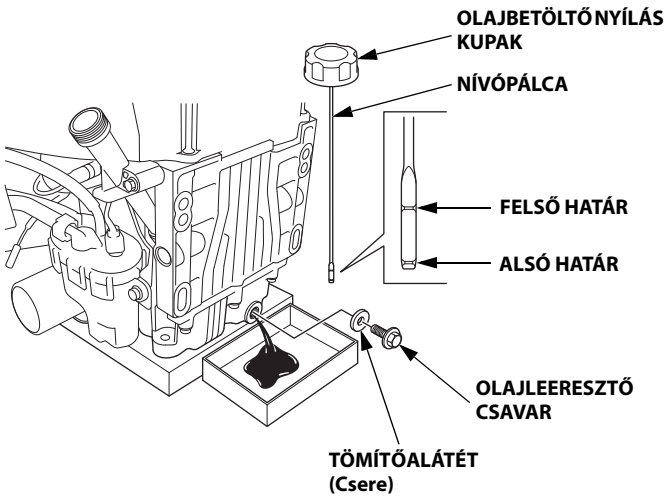

MEGJEGYZÉS

Alacsony olajszinttel való működtetés a motor károsodását okozhatja. Ilyen típusú károk nem tartoznak a Forgalmazó korlátozott garanciája körébe (US) / a Forgalmazó garanciája (CA) körébe.

4. Helyezze vissza az olajbetöltő nyílás sapkáját.

LEVEGŐSZŰRŐ

A beszennyeződött levegőszűrő betét akadályozza a levegő áramlását az üzemanyag-befecskendező rendszerhez, csökkentve a motor teljesítményét. Ha nagyon poros helyen működteti a motort, a KARBANTARTÁSI ÜTEMTERVBEN (lásd 5. oldal) megadottnál gyakrabban tisztítsa a levegőszűrőt.

MEGJEGYZÉS

A motor levegőszűrő nélküli vagy károsodott levegőszűrővel való használata lehetővé teszi a szennyeződés bejutását a motorba, mely annak gyors kopását okozza. Ilyen típusú károk nem tartoznak a Forgalmazó korlátozott garanciája körébe (US) / a Forgalmazó garanciája (CA) körébe.

Ellenőrzés

Szerelje ki a légszűrőházat, és ellenőrizze a szűrőbetétet.
Tisztítsa vagy cserélje ki a szennyezett szűrőbetétet. Mindig cserélje ki a sérült szűrőbetétet.

Tisztítás

Tartályos levegőszűrő típus

1. Oldja ki a levegőszűrő fedelén lévő kapcsokat, és vegye le a fedelet.

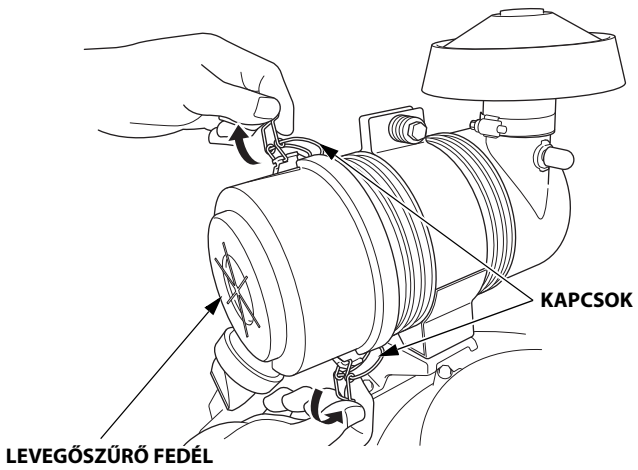

2. Vegye ki a papír szűrőbetétet a levegőszűrő-tartályból.

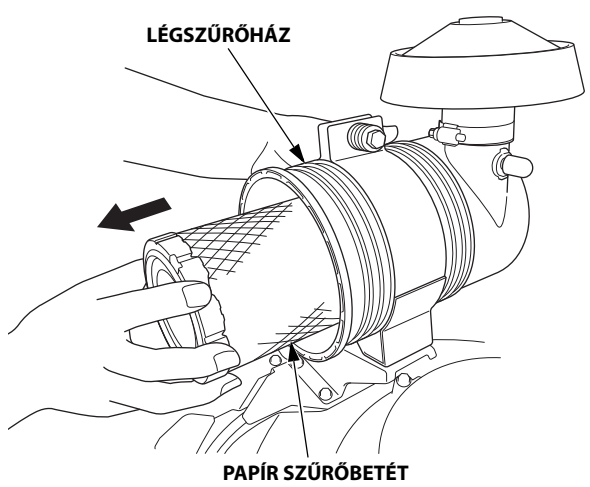

3. Ellenőrizze a szűrőbetétet, ha károsodott, cserélje ki.
   Az ütemterv szerinti időközökben mindig cserélje ki a papír levegőszűrő-betétet (lásd 5. oldal).

4. Ha újból felhasználja, akkor tisztítsa meg a szűrőbetétet.

   A szennyeződés eltávolítására szilárd felszínen többször ütögesse meg a szűrőbetétet, vagy belülről kifelé irányítva sűrített levegőt [a 207 kPa (2,1 kgf/cm^2) értéket nem túllépve] fúvasson keresztül a szűrőbetéten.

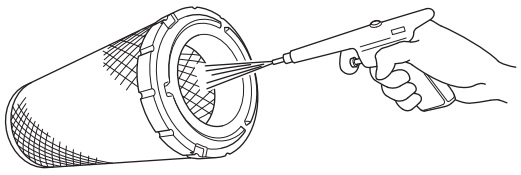

   Soha ne próbálja kikefélni a szennyeződést; a kefélés a szennyeződést beleerőlteti a rostokba. Cserélje ki a papírszűrőt, ha túlzottan elszennyeződött.

5. Megnedvesített kendővel törölje le a port a légszűrőházról és a fedeléről. Ügyeljen, hogy megelőzze por bekerülését a levegőcsatornába, amely az üzemanyag-befecskendező rendszerhez vezet.

6. Tegye vissza a papír szűrőbetétet.

7. Igazítsa a levegőszűrő fedelén lévő kapcsokat a levegőszűrő-tartályon lévő hornyokhoz, és helyezze vissza a levegőszűrő fedelét a levegőszűrő-tartályra.

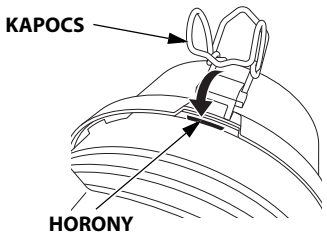

8. Rögzítse biztonságosan a levegőszűrő fedelén lévő kapcsokat.

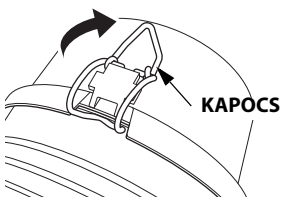

Normál levegőszűrő típus

1. Húzza a levegőszűrő fedelének reteszét kioldott állásba, és távolítsa el a fedelet.

2. Oldja le a két rugós fület a szűrőbetéttartóról, majd távolítsa el a szűrőbetéttartót, és vegye ki a szivacs szűrőbetétet a betéttartóból.

3. Vegye ki a papír szűrőbetétet.

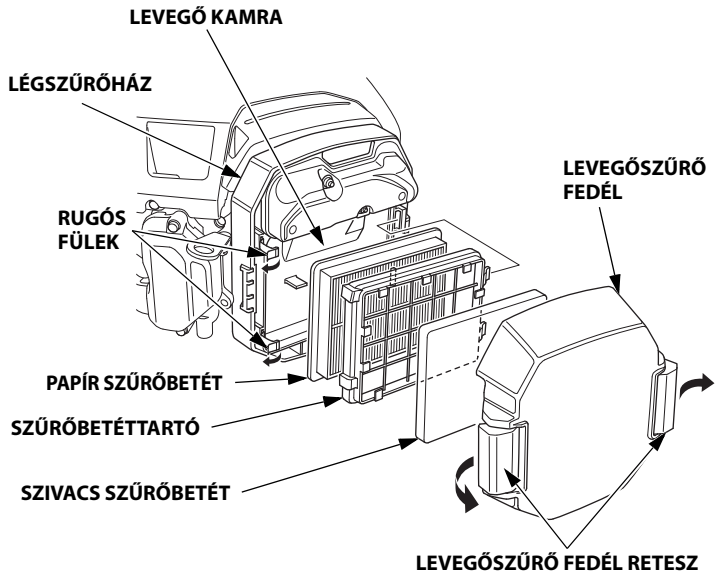

4. Ellenőrizze mindkét szűrőbetétet, ha megsérültek, akkor cserélje azokat. Az ütemterv szerinti időközökben mindig cserélje ki a papír levegőszűrő-betétet (lásd 5. oldal).

5. Ha újból felhasználja, akkor tisztítsa meg a levegőszűrő-betéteket.

   Papír szűrőbetét: A szennyeződés eltávolítására többször ütögesse szilárd felszínhez a szűrőbetétet, vagy a motor felé néző tiszta oldala felől fúvasson sűrített levegőt keresztül a szűrőbetéten [a 207 kPa (2,1 kgf/cm^2)] értéket nem túllépve]. Soha ne próbálja kikefélni a szennyeződést; a kefélés a szennyeződést beleerőlteti a rostokba. Cserélje ki a papírszűrőt, ha túlzottan elszennyeződött.

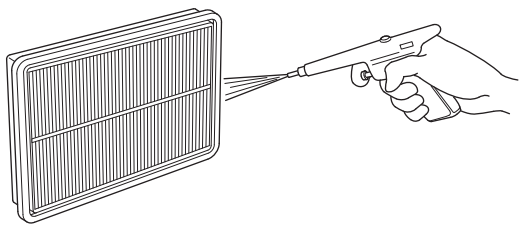

   Szivacs szűrőbetét: Meleg szappanos vízzel tisztítsa meg, öblítse ki és hagyja alaposan kiszáradni. Vagy nem gyúlékony oldószerben tisztítsa meg, és hagyja kiszáradni. Mártsa a szűrőbetétet tiszta motorolajba, majd csavarja ki a felesleges olajat. Indításkor füstöl a motor, ha túl sok olaj maradt a szivacsban.

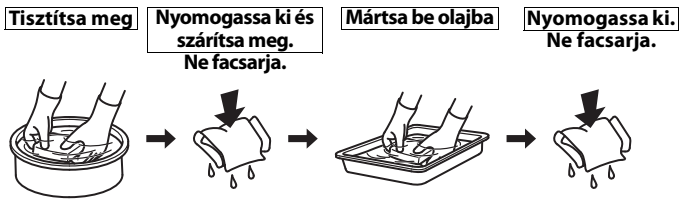

6. Megnedvesített kendővel törölje le a port a légszűrőházról és a fedeléről. Ügyeljen, hogy megelőzze por bekerülését a levegőcsatornába, amely az üzemanyag-befecskendező rendszerhez vezet.

7. Tegye vissza a papír szűrőbetétet.

8. Helyezze a szivacs szűrőbetétet a szűrőbetéttartóba, majd szerelje vissza a szűrőbetéttartót a légszűrőházba. Rögzítse biztonságosan mindkét rugós rögzítőfület.

9. Rögzítse biztonságosan a levegőszűrő fedelének reteszét.

GYÚJTÓGYERTYA

Előírt gyújtógyertya: BPR5ES (NGK)

Az előírt gyújtógyertyák a helyes hőértékkel rendelkeznek normál motor működési hőmérsékletek esetén.

MEGJEGYZÉS

Nem megfelelő gyújtógyertya a motor károsodását okozhatja.

Ha a motor nemrég üzemelt, hagyja lehűlni a gyújtógyertya szervizelése előtt.

Jó teljesítmény érdekében megfelelő gyertyahézagot kell beállítani, és a lerakódásokat el kell távolítani.

1. Vegye le a gyújtógyertya sapkát és távolítson el minden szennyeződést gyújtógyertya környezetéből.

2. A gyújtógyertyát 21 mm-es gyertyakulccsal szerelje ki.

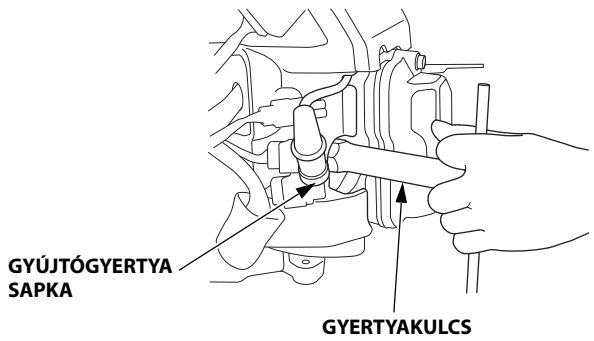

3. Ellenőrizze a gyújtógyertyákat. Cserélje ki, ha sérült, elkormozódott, ha a rossz állapotban van a tömítőalátét, vagy elhasználódott az elektróda.

4. Mérje meg a gyújtógyertya elektródahézagát egy huzalos hézagmérővel. Ha szükséges, az oldalsó elektróda óvatos meghajlításával állítson a hézagon.
   A hézagnak a következőnek kell lennie:
   0,7–0,8 mm

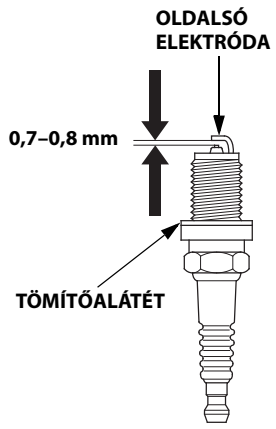

5. Kézzel körültekintően szerelje be a gyújtógyertyát/gyertyákat a menet félrekapásának elkerülésére.

6. A gyújtógyertya ütközésig csavarása után 21 mm-es gyertyakulccsal húzza meg a gyújtógyertyát a tömítőalátét összenyomására.

   Új gyújtógyertya beszerelése után, miután a gyújtógyertya illeszkedik a menetbe, az alátét összenyomásához húzza meg 1/2 fordulattal.

   Az eredeti gyújtógyertya visszaszerelése után, miután a gyújtógyertya illeszkedik a menetbe az alátét összenyomására 1/8–1/4 fordulattal húzza meg.

   FORGATÓNYOMATÉK: 18,0 N·m (1,8 kgf·m)

   MEGJEGYZÉS

   A kilazult gyertya túlmelegítheti és károsíthatja a motort. A túlzottan meghúzott gyújtógyertya károsíthatja a hengerfejben lévő meneteket.

7. Tegye vissza a gyújtógyertya sapkákat a gyújtógyertyákra.

HASZNOS ÖTLETEK ÉS JAVASLATOK

A MOTOR TÁROLÁSA

Tárolási előkészületek

A megfelelő tárolási előkészítés nélkülözhetetlen motorja hibamentes működéséhez és jó külső megjelenéséhez. A következő lépésekkel megakadályozhatja a motor működésére, és kinézetére negatívan ható rozsdásodást és korróziót, és a legközelebbi használatnál még könnyebb motorindításnak örvendhet.

Tisztítás

Ha a motort járatta, tisztítás előtt hagyja legalább fél óráig hűlni. Tisztítson meg minden külső felületet, a sérült festéket javítsa ki javítófestékkel, és vékony olajréteggel vonja be azokat a felületeket, amelyek rozsdásodhatnak.

MEGJEGYZÉS

Öntözőcső vagy nagynyomású mosóberendezés használatakor víz kerülhet a levegőszűrő vagy a kipufogódob nyílásába. A levegőszűrő nyílásába jutó víz átáztatja a levegőszűrőt, és a levegőszűrőn vagy kipufogódobon átjutott víz a hengerbe juthat, és károsíthatja az utóbbit.

Üzemanyag

MEGJEGYZÉS

A berendezés használatának helyszínétől függően, az üzemanyag hamar oxidálódhat, minősége romolhat. Az üzemanyag minőségromlása és oxidálódása már akár 30 nap alatt is bekövetkezhet, és károsíthatja az üzemanyag-befecskendező rendszert. Kérjen tanácsot a márkaszerviztől a helyi tárolási lehetőségekről.

Tárolás során a benzin oxidálódik és romlik a minősége. A benzin minőségromlása nehéz indítást és kátránylerakódást okoz, amely eltömíti az üzemanyag-befecskendező rendszert. Ha tárolás közben romlik a motorban lévő benzin minősége, előfordulhat, hogy az üzemanyag-befecskendező rendszer alkatrészeit szervizeltetni vagy javíttatni kell majd.

Az időtartam, ameddig működési problémák nélkül a benzint üzemanyagtartályában hagyhatja olyan tényezőktől függ, mint a benzinkeveréktől, tárolási hőmérséklettől és attól, hogy az üzemanyagtartály részben vagy teljesen fel van-e töltve. A levegő, amely a részben feltöltött üzemanyagtartályban marad, rontja az üzemanyag minőségét. A melegben való tárolás gyorsítja az üzemanyag minőségének romlását. Üzemanyag problémák néhány hónapon belül, vagy rövidebb idő alatt jelentkezhetnek, ha a benzin nem volt friss, amikor az üzemanyagtartályba töltötte.

Az üzemanyag-befecskendező rendszer károsodása vagy a motor teljesítmény problémái, melyeket a hanyag tárolás előkészítés okozott, nem tartoznak a *Forgalmazó korlátozott garanciája* körébe.

Meghosszabbíthatja a tárolási időt benzinstabilizátor hozzáadásával, melyet erre a célra fejlesztettek ki, vagy elkerülheti az üzemanyag minőségromlását az üzemanyagtartály kiürítésével.

Benzinstabilizátor hozzáadása az üzemanyag tárolási idejének meghosszabbítására

Benzinstabilizátor hozzáadásakor friss benzinnel töltse fel az üzemanyagtartályt. Ha csak részben tölti fel, akkor a tartályban levő levegő a tárolás során elősegíti az üzemanyag minőségromlását. Ha feltöltéshez egy tartályban benzint tárol, akkor győződjön meg arról, hogy csak friss benzint tartalmaz-e.

1. A gyártójának utasításait követve töltse be a benzinstabilizátort.
2. A benzinstabilizátor hozzáadása után járassa a motort a szabadban.
3. Állítsa le a motort, ha az üzemanyagtartály üzemanyagszeleppel van ellátva, akkor fordítsa az üzemanyagszelepet ZÁRVA vagy KI helyzetbe.

Az üzemanyagtartály kiürítése

⚠ FIGYELEM

A benzin nagyon gyúlékony és robbanásveszélyes.

Az üzemanyag kezelésekor égési sérülést szenvedhet, vagy súlyosan megsérülhet.

- Állítsa le a motort és hagyja lehűlni az üzemanyag kezelése előtt.
- Tartsa távol hőtől, szikráktól és nyílt lángtól.
- Csak szabad térben dolgozzon az üzemanyaggal.
- Tartsa távol a járművétől.
- A kiloccsant üzemanyagot azonnal törölje fel.

1. Csatlakoztassa le az üzemanyag-vezetéket a motorról, és engedje ki az üzemanyagot egy megfelelő benzintartályba. Ha az üzemanyagtartály szeleppel van ellátva, a leeresztéshez fordítsa azt az OPEN (NYITVA) vagy ON (BE) állásba. A leeresztés befejezése után, csatlakoztassa újra az üzemanyagvezetéket.
2. Az üzemanyag-befecskendező rendszer teljes kiürítéséhez állítsa le a motort (lásd 4. oldal), és járassa a motort, amíg le nem áll.
3. Amikor a motor leáll, fordítsa a motorkapcsolót KI helyzetbe.

   Ha a motorkapcsolót BE helyzetben hagyja, az akkumulátor lemerül.
4. Ha az üzemanyagtartály szeleppel van ellátva, akkor fordítsa az üzemanyagszelepet ZÁRVA vagy KI helyzetbe.

Motorolaj

1. Cserélje le a motorolajat (lásd 7. oldal).
2. Szerelje ki a gyújtógyertyát (lásd 9. oldal).
3. Töltsön 5–10 cm^3 (1–2 teáskanál) tiszta motorolajat mindegyik hengerbe.
4. Néhány másodpercig forgassa meg a motort a motorkapcsoló INDÍTÁS helyzetbe forgatásával, hogy eloszoljon az olaj a hengerekben.
5. Szerelje vissza a gyújtógyertyákat.

Tárolási óvintézkedések
Ha a motort úgy tárolja, hogy az üzemanyagtartályban van benzin, akkor fontos, hogy csökkentse a benzingőz begyulladásának kockázatát. Jól szellőző helyet válasszon, távol minden nyílt lánggal működő készüléktől, például kemence, vízmelegítő vagy ruhaszárító. Szintén kerülje az olyan helyeket, ahol szikrát keltő villanymotor, vagy elektromos meghajtású szerszámok működnek.

Ha lehetséges, akkor kerülje az olyan tárolási helyeket, ahol magas a páratartalom, mivel az elősegíti a rozsdásodást és a korróziót.

Tárolás során tartsa vízszintes helyzetben a motort. A megdöntés üzemanyag- vagy olajszivárgást okozhat.

Az üzemanyagnak az üzemanyagtartályból való leeresztése hagyja az üzemanyagszelepet ZÁRVA vagy KI helyzetben, hogy csökkentse az üzemanyagszivárgás lehetőségét.

A motor és kipufogórendszer lehűlése után takarja le, hogy védje a portól. A forró motor és kipufogórendszer meggyújthat vagy megolvaszthat néhány anyagot. Porvédőként ne használjon műanyag fóliát.
A nem porózus takaróponyva a motor körül összegyűjti a párát, és elősegíti a rozsdásodást és korróziót.

Szerelje ki az akkumulátort és hideg, száraz helyen tárolja. Havonta egyszer töltse fel az akkumulátort, a motor tárolási ideje alatt. Ez segíti az akkumulátor élettartamának meghosszabbítását.

Tárolás után teendők
Ellenőrizze a motort ezen útmutató *MŰKÖDTETÉS ELŐTTI ELLENŐRZÉSEK* részében leírtak szerint (lásd 3. oldal).

Ha a tárolás előtt az üzemanyagot leengedte, töltse fel az üzemanyagtartályt friss benzinnel. Ha a feltöltéshez kannában tárolt üzemanyagot használ, kizárólag még friss üzemanyagot töltsön be. A benzin az idők során oxidálódik és romlik a minősége, ami nehéz indítást okoz.

Ha a tárolási előkészületek során a hengert olajjal vonta be, akkor indítás után a motor rövid ideig füstölni fog. Ez nem rendellenes.

SZÁLLÍTÁS

Ha működött a motor, hagyja legalább 15 percig hűlni, mielőtt a járműre helyezi a motoros berendezést. A forró motor és kipufogórendszer megégetheti, és néhány anyagot meg is gyújthat.

Az üzemanyag szivárgás lehetőségének csökkentésére szállítás közben tartsa vízszintes helyzetben a motort. Ha az üzemanyagtartály csappal van ellátva, fordítsa annak karját a ZÁRVA vagy KI állásba.

ELŐRE NEM LÁTOTT PROBLÉMÁK MEGOLDÁSA

A MOTOR NEM INDUL

Lehetséges ok	Beavatkozás
Lemerült akkumulátor.	Töltse fel az akkumulátort.
A biztosíték kiégett.	Cserélje ki a biztosítékot.
Üzemanyagcsap ZÁRVA vagy OFF (KI) helyzetben áll (ha van felszerelve).	Fordítsa a kart NYITVA vagy BE állásba.
Motorkapcsoló KI állásban.	Fordítsa a motorkapcsolót BE helyzetbe.
Kifogyott az üzemanyag.	Töltse fel (6. oldal).
Állott üzemanyag; a motort a benzin kezelése, illetve leeresztése nélkül tárolták, vagy rossz a benzin.	Ürítse ki az üzemanyagtartályt (10. oldal). Töltse fel friss benzinnel (6. oldal).
A gyújtógyertya hibás, elkormozódott vagy nem megfelelő a hézag beállítása.	Állítsa be a hézagot vagy cserélje ki a gyújtógyertyákat (9. oldal).
A gyújtógyertyák üzemanyagtól nedvesek (túlfolyásos motor).	Szárítsa ki és szerelje vissza a gyertyákat (9. oldal).
Az üzemanyagszűrő el van tömődve, az üzemanyag-befecskendező rendszer hibásan működik, a gyújtás hibásan működik, a szelepek beragadnak stb.	Vigye a motort a márkaszervizbe, vagy olvassa el a javítási kézikönyvet.

A MOTORBAN NINCS ERŐ

Lehetséges ok	Beavatkozás
A szűrőbetét(ek) eltömődtek.	Tisztítsa meg vagy cserélje ki a szűrőbetéte(ke)t (7. oldal).
Állott üzemanyag; a motort a benzin kezelése, illetve leeresztése nélkül tárolták, vagy rossz a benzin.	Ürítse ki az üzemanyagtartályt (10. oldal). Töltse fel friss benzinnel (6. oldal).
Az üzemanyagszűrő el van tömődve, az üzemanyag-befecskendező rendszer hibásan működik, a gyújtás hibásan működik, a szelepek beragadnak stb.	Vigye a motort a márkaszervizbe, vagy olvassa el a javítási kézikönyvet.

BIZTOSÍTÉKCSERE

Az elektromos rendszert biztosíték védi. Ha kiég a biztosíték, az elektromos rendszer nem működik.

1. Szerelje ki a biztosítékfedelet, és ellenőrizze a biztosítékot.

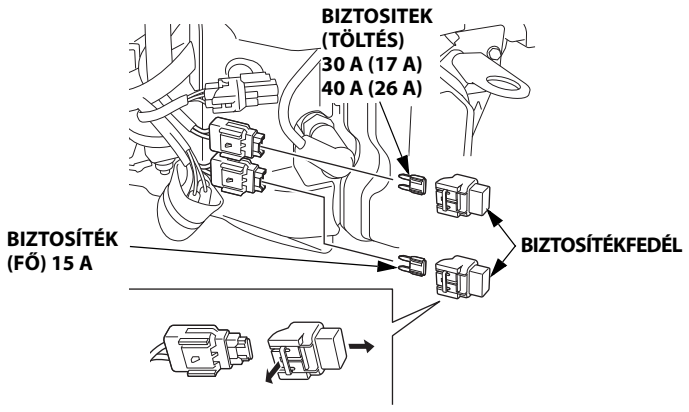

   Ha kiégett a biztosíték, akkor húzza ki és dobja ki azt. Helyezzen be új biztosítékot.

   MEGJEGYZÉS
   Soha ne használjon a megadottól eltérő besorolású biztosítékot. Az elektromos rendszer komoly károsodását illetve tüzet okozhat.

2. Szerelje vissza a biztosítékfedelet.

   A biztosíték-hiba általában rövidzárlatra vagy az elektromos rendszer túlterheltségére utal. Ha a biztosíték kiég, vigye a motort a szakszervizbe javításra.

MŰSZAKI INFORMÁCIÓK

Motorszám elhelyezése

Az alábbi helyre írja be a motorszámot, típust és vásárlási dátumot. Alkatrész rendelések illetve műszaki és garanciális természetű érdeklődések esetén lesz erre az információra szüksége.

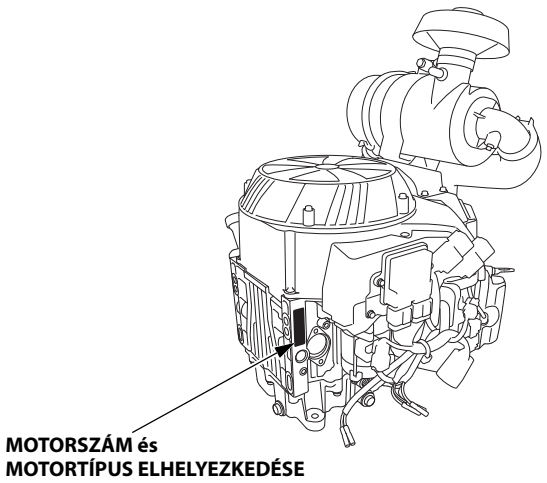

Motorszám: __ __ __ __ — __ __ __ __ __ __ __

Motortípus: ___ ___ ___ ___

Vásárlás dátuma: _____ / _____ / _____

Elektromos önindító akkumulátor csatlakozásai

Javasolt akkumulátor: 55B24 (12 V-36 Ah)

Vigyázzon, nehogy ellenkező polaritással kösse be az akkumulátort, mert ezáltal rövidre zárja az elektromos rendszert. Mindig a pozitív (+) akkumulátorkábelt csatlakoztassa az akkumulátor pólusához, mielőtt a negatív (–) akkumulátorkábelt csatlakoztatja, így szerszámai nem okozhatnak rövidzárlatot, ha megérint egy földelt alkatrészt, amíg meghúzza a pozitív (+) akkumulátorkábel végét.
Tartsa távol az akkumulátorkábelt a motorvezérlő egységtől (ECU).

⚠ FIGYELEM

Az akkumulátor felrobbanhat, ha nem a helyes eljárást követi, és ez a közelben tartózkodók súlyos sérülését okozhatja.

Tartson távol minden szikrát, nyílt lángot és dohányterméket az akkumulátortól.

FIGYELEM: Az akkumulátor pólusai, érintkezői és a kapcsolódó alkatrészek ólmot és ólomvegyületeket tartalmaznak. **Az akkumulátor érintése után mosson kezet.**
Ne feledje a motorkapcsolót KI helyzetbe fordítani.

1. Az ábrának megfelelően csatlakoztassa az akkumulátor pozitív (+) kábelét az önindító mágneskapcsoló érintkezőjéhez.
2. Csatlakoztassa az akkumulátor negatív (–) kábelét a motor rögzítőcsavarjához, alváz csavarjához vagy más jó motor testelési csatlakozáshoz.
3. Az ábrának megfelelően csatlakoztassa az akkumulátor pozitív (+) kábelét az akkumulátor (+) pólusához.
4. Az ábrának megfelelően csatlakoztassa az akkumulátor negatív (–) kábelét az akkumulátor negatív (–) pólusához.
5. Zsírral kenje be a pólusokat és a kábel végeket.

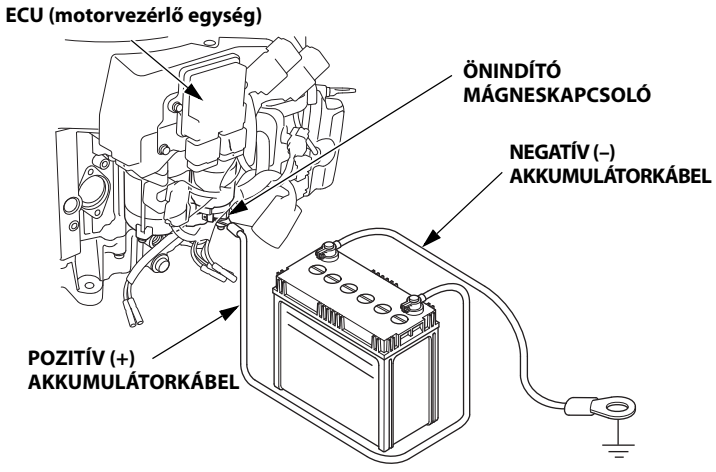

⚠ FIGYELEM

Az akkumulátor kénsavat (elektrolit) tartalmaz, ami rendkívül korrozív és mérgező.

Szembe vagy bőrre kerülve az elektrolit súlyos égési sérüléseket okozhat.

Ha az akkumulátor közelében dolgozik, viseljen védőruházatot és szemvédő felszerelést.

TARTSA TÁVOL A GYERMEKEKET AZ AKKUMULÁTORTÓL.

Kibocsátást szabályozó rendszer információ

Károsanyag-kibocsátás
Az Ön új Honda terméke egyaránt megfelel az USA EPA és Kalifornia állam károsanyag-kibocsátásra vonatkozó rendeleteinek. Az American Honda az 50 állam bármelyikében eladott Honda Power Equipment motorra ugyanazt a károsanyag-kibocsátási jótállást biztosítja. Az Egyesült Államok bármely területén a Honda Power Equipment motorok tervezése, felépítése és felszereltsége olyan, hogy megfeleljen az USA EPA ügynökség és a Kaliforniai Levegő Erőforrás Bizottság szikragyújtású motorokra vonatkozó károsanyag-kibocsátási szabványának.

A jótállás hatálya

A CARB és az Egyesült Államok EPA előírásai szerint tanúsított Honda Power Equipment motorok esetében a jótállás az eredeti vásárlástól számított legalább két évig, vagy a *Honda Power Equipment forgalmazó korlátozott jótállásának* időtartamára - amelyik hosszabb - terjed ki, és az olyan anyagi és gyártási hibákra vonatkozik, amelyek megakadályoznák a vonatkozó US EPA és CARB kibocsátási követelményeknek való megfelelést. Ez a jótállás minden következő vásárlóra átruházható a jótállás időtartamáig.
A garanciális javítások a hibakeresés, az alkatrészek és az elvégzett munka díjától mentesen kerülnek elvégzésre. A garanciális igény elkészítésének módjáról szóló tájékoztatás, valamint az igény benyújtási módjának és/vagy a szerviz szolgáltatás módjának leírása a hivatalos Honda Power Equipment forgalmazótól vagy az American Hondától szerezhető be az alábbi elérhetőségeken:

E-mail: powerequipmentemissions@ahm.honda.com
Telefon: (888) 888-3139
A jótállás hatálya alá eső alkatrészek magukban foglalják mindazon alkatrészeket, amelyek meghibásodása megnövelné a motor bármely szabályozottan kibocsátott szennyező vagy kipárolgó anyagának mennyiségét. A speciális alkatrészek listája a károsanyag-kibocsátási jótállásra vonatkozó, külön mellékelt nyilatkozatban található.

A speciális jótállási feltételeket, a jótállás hatályát, a korlátozásokat és a garanciális szerviz keresési módját szintén ismerteti a károsanyag-kibocsátási jótállásra vonatkozó, külön mellékelt nyilatkozat. Emellett a károsanyag-kibocsátásra vonatkozó jótállási nyilatkozat a Honda Power equipment weboldalán is megtalálható az alábbi hivatkozáson:
http://powerequipment.honda.com/support/warranty

Károsanyag kibocsátás forrása
Az égési folyamat szén-monoxidot, nitrogén-oxidokat és szénhidrogéneket termel. A szénhidrogének és a nitrogén-oxidok szabályozása nagyon fontos, mert bizonyos körülmények között, napfény hatására reakcióba lépnek és fotokémiai szmogot idéznek elő.
A szén-monoxid nem ugyanígy viselkedik, de mérgező.

A Honda megfelelő levegő/üzemanyag arányokat és más kibocsátást szabályozó rendszereket használ, hogy csökkentse a szénmonoxid, nitrogén-oxid és szénhidrogén kibocsátást.
Ezen felül a Honda üzemanyagrendszerei a kipárolgási kibocsátásokat csökkentő komponenseket és szabályozó technológiákat is felhasznál.

Clean Air Act - Egyesült Államok és Kanada, ECCC (Environment and Climate Change Canada - Környezet- és éghajlatváltozás, Kanada)
EPA (Egyesült Államok), Kalifornia és Kanada szabályozása megkívánja minden gyártótól, hogy a kibocsátást szabályozó rendszer működését és karbantartását bemutató írásos útmutatót adjon.

A következő utasításokat és eljárásokat be kell tartani, hogy Honda motorja károsanyag-kibocsátását a kibocsátási szabványokon belül tarthassa.

Jogszerűtlen/szakszerűtlen átalakítás

MEGJEGYZÉS
A terméken végzett illetéktelen beavatkozás törvénysértés a szövetségi és a kaliforniai törvények szerint.

A kibocsátást szabályozó rendszer jogszerűtlen vagy szakszerűtlen átalakítása a törvényes határokon túl megnövelheti a károsanyag-kibocsátást. Többek között a következők útján valósulhat meg jogszerűtlen/szakszerűtlen átalakítás:

- A szívó-, üzemanyag-ellátó vagy kipufogórendszer bármelyik részének leszerelése vagy átalakítása.
- A vezérlés összekapcsoló szerkezetének vagy a fordulatszám-szabályozás mechanizmusának megváltoztatása vagy kiiktatása, a motor tervezési paramétereken kívüli működtetésére.

Problémák, amelyek befolyásolhatják a kibocsátást
Ha az alábbi hibajelenségeket észleli, a márkaszervizzel ellenőriztesse és javíttassa meg a motort.

- Nehéz indulás és indulás után leállás.
- Durva alapjárat.
- Terhelés alatt gyújtáshiba vagy visszaégés.
- Utóégetés (visszaégés).
- Fekete kipufogási füst vagy magas üzemanyag fogyasztás.

Cserealkatrészek
A Honda motor kibocsátást szabályozó rendszere úgy lett tervezve, építve és jóváhagyva, hogy megfeleljen az EPA (Egyesült Államok), Kalifornia és Kanada kibocsátási rendelkezéseinek. Javasoljuk, hogy csak eredeti Honda alkatrészeket használjon karbantartáskor. Ezek az eredeti tervezésű cserealkatrészek ugyanolyan szabványok alapján kerülnek legyártásra, mint az eredeti alkatrészek, így megbízhat teljesítményükben. A Honda nem tagadhatja meg a károsanyag-kibocsátásra vonatkozó jótállás érvényességét kizárólag annál az oknál fogva, hogy nem Honda alkatrészek kerültek felhasználásra, vagy nem hivatalos Honda forgalmazónál történt a termék szervizelése; az EPA (USA) által jóváhagyott, hasonló alkatrészek használhatók, és a szervizeltetés nem Honda képviseleteknél is elvégeztethető. Ugyanakkor a nem eredeti tervezésű és minőségű cserealkatrészek használata ronthatja a kibocsátást szabályozó rendszer hatékonyságát.

Az utángyártott alkatrész gyártója magára vállalja a felelősséget, hogy az alkatrész nem fogja károsan befolyásolni a kibocsátási teljesítményt. Az alkatrész gyártójának vagy az alkatrész beszerelőjének igazolnia kell, hogy az alkatrész használata nem okozza a motor kibocsátási előírásoknak való meg nem felelését.

Karbantartás
Power equipment motor tulajdonosaként Ön felelős a használati útmutatóban felsorolt összes kötelező karbantartás elvégzéséért. A Honda azt javasolja, hogy tartsa meg a power equipment motor mindegyik karbantartási nyugtáját, noha a Honda nem tagadhatja meg a jótállást kizárólag a nyugták hiánya vagy amiatt, hogy nem végeztette el az összes ütemezett karbantartást.
Kövesse a 5. oldalon lévő KARBANTARTÁSI ÜTEMTERVET.
Ne felejtse el, ezen ütemterv feltételezi, hogy motorját az eredetileg tervezett célra használja. Hosszan tartó nagy terheléssel vagy magas környezeti hőmérsékleten való működtetés, vagy poros körülmények közötti használat gyakoribb szervizelést igényel.

Levegőminőség-index
(Kaliforniai értékesítésre hitelesített típusok)

Levegőminőség-index információ címke kerül olyan motorokra, amelyeket a Kaliforniai levegő erőforrás bizottság előírásai szerint károsanyag-kibocsátási időtartamra minősítve lettek.

Az oszlopdiagram célja, hogy vevőink számára összehasonlítást biztosítson a rendelkezésre álló motorok károsanyag-kibocsátási teljesítménye között. Minél kisebb a Levegőminőség-mutató, annál kisebb a szennyezés.

A tartósság ismertetése a motor kibocsátási jellemzőinek hosszú távon való fenntarthatóságáról ad tájékoztatást.
A leíró kifejezés a motor kibocsátás-szabályzó rendszerének hasznos élettartamát jelöli. További információért lásd a *Károsanyag-kibocsátást szabályozó rendszer garancia* dokumentumát.

Leíró időtartam-megjelölés	Alkalmazható károsanyag-kibocsátási élettartam időszak
Mérsékelt	50 óra (0–80 cc, inclusive) 125 óra (nagyobb, mint 80 cc)
Közepes	125 óra (0–80 cc, inclusive) 250 óra (nagyobb, mint 80 cc)
Kiterjesztett	300 óra (0–80 cc, inclusive) 500 óra (nagyobb, mint 80 cc) 1 000 óra (225 cc és nagyobb)

A Levegőminőség-index információ ráerősített cédulájának/címkéjének eladásig a motoron kell maradnia. A motor működtetésének megkezdésekor távolítsa el a címkét.

Műszaki jellemzők

iGXV700 (TAF2 típus)

Hossz × Szélesség × Magasság	461 × 493 × 513 mm
Száraz tömeg [súly]	48,2 kg
Motortípus	Négyütemű, felülszelepelt, kéthengeres (90°-os V-motor)
Lökettérfogat [furat ×löket]	688 cm^3 [78,0 x 72,0 mm]
Névleges teljesítmény (SAE J1349* szerint)	16,5 kW 3 600 min^{-1} fordulatszámnál
Maximális névleges nyomaték (SAE J1349* szerint)	48,3 N·m (4,93 kgf·m) 2 500 min^{-1} fordulatszámnál
Motorolaj térfogata	Olajszűrő cseréje nélkül: 1,7 l Olajszűrő cserével együtt: 1,9 l
Hűtőrendszer	Kényszer léghűtés
Gyújtási rendszer	Teljes tranzisztoros gyújtás
PTO tengely forgása	Az óramutató járásával ellentétes irányba (az erőleadó tengelyvégről)

iGXV800 (TAF2 típus)

Hossz × Szélesség × Magasság	461 × 493 × 513 mm
Száraz tömeg [súly]	47,8 kg
Motortípus	Négyütemű, felülszelepelt, kéthengeres (90°-os V-motor)
Lökettérfogat [furat ×löket]	779 cm^3 [83,0 x 72,0 mm]
Névleges teljesítmény (SAE J1349* szerint)	18,6 kW 3 600 min^{-1} fordulatszámnál
Maximális névleges nyomaték (SAE J1349* szerint)	54,5 N·m (5,56 kgf·m) 2 500 min^{-1} fordulatszámnál
Motorolaj térfogata	Olajszűrő cseréje nélkül: 1,7 l Olajszűrő cserével együtt: 1,9 l
Hűtőrendszer	Kényszer léghűtés
Gyújtási rendszer	Teljes tranzisztoros gyújtás
PTO tengely forgása	Az óramutató járásával ellentétes irányba (az erőleadó tengelyvégről)

* A jelen dokumentumban megadott motorteljesítmény nettó teljesítmény, amelyet az adott motortípus egy prototípusán ellenőriztek, és az SAE J1349 szabvány alapján mértek 3 600 min^{-1} (effektív teljesítmény) és 2 500 min^{-1} fordulatszámon (max. effektív forgatónyomaték). A tömeggyártásbeli motorok ettől az értéktől eltérhetnek.
A végberendezésre szerelt motor kimenő teljesítménye számos tényező függvényében változhat, beleértve a fordulatszámot az adott alkalmazásnál, a környezeti viszonyokat, a karbantartást és egyéb változókat.

Beállítási műszaki jellemzők

TÉTEL	ELŐÍRÁS	KARBANTARTÁS
Gyújtógyertya hézag	0,7–0,8 mm	Lásd 9. oldal.
Szelephézag (hidegen)	SZÍVÓ: 0,2±0,02 mm KIPUFOGÓ: 0,2±0,02 mm	Forduljon a márkaszervizhez.
Egyéb műszaki jellemzők	Egyéb beállításra nincs szükség.	

Gyorshivatkozási információ

Üzemanyag	Ólmozatlan benzin (Lásd 6. oldal).	
	Egyesült Államok	Benzinkúti jelölés szerint 86-os vagy nagyobb oktánszámú
	Kivéve Egyesült Államok	Kísérleti jelölés szerint 91-es vagy nagyobb oktánszámú
		Benzinkúti jelölés szerint 86-os vagy nagyobb oktánszámú
Motorolaj	SAE 10W-30, API SJ vagy későbbi, általános használatra. Lásd 6. oldal.	
Gyújtógyertya	BPR5ES (NGK)	
Karbantartás	Minden használat előtt: • Ellenőrizze a motorolajszintet. Lásd 6. oldal. • Ellenőrizze a levegőszűrőt. Lásd 7. oldal.	
	Első 20 óra: Motorolaj csere. Lásd 7. oldal.	
	Rákövetkező: Lásd a 5. oldalon a karbantartási ütemtervet.	

Kapcsolási rajzok

(A)	BIZTOSÍTÉK
(B)	MOTORKAPCSOLÓ
(C)	INDÍTÓMOTOR
(D)	AKKUMULÁTOR
(E)	TÖLTŐTEKERCS
(F)	GYÚJTÓTEKERCS
(G)	GYÚJTÓGYERTYA
(H)	FESZÜLTSÉGSZABÁLYOZÓ EGYENIRÁNYÍTÓ
(I)	ÜZEMANYAG-SZIVATTYÚ
(J)	FOJTÓSZELEP-VEZÉRLŐ
(K)	BEFECSKENDEZÉS
(L)	IMPULZUSADÓ TEKERCS

Bl	Fekete
Br	Barna
Bu	Kék
G	Zöld
Gr	Szürke
Lb	Világoskék
Lg	Világoszöld
O	Narancssárga
P	Rózsaszín
R	Vörös
W	Fehér
Y	Sárga

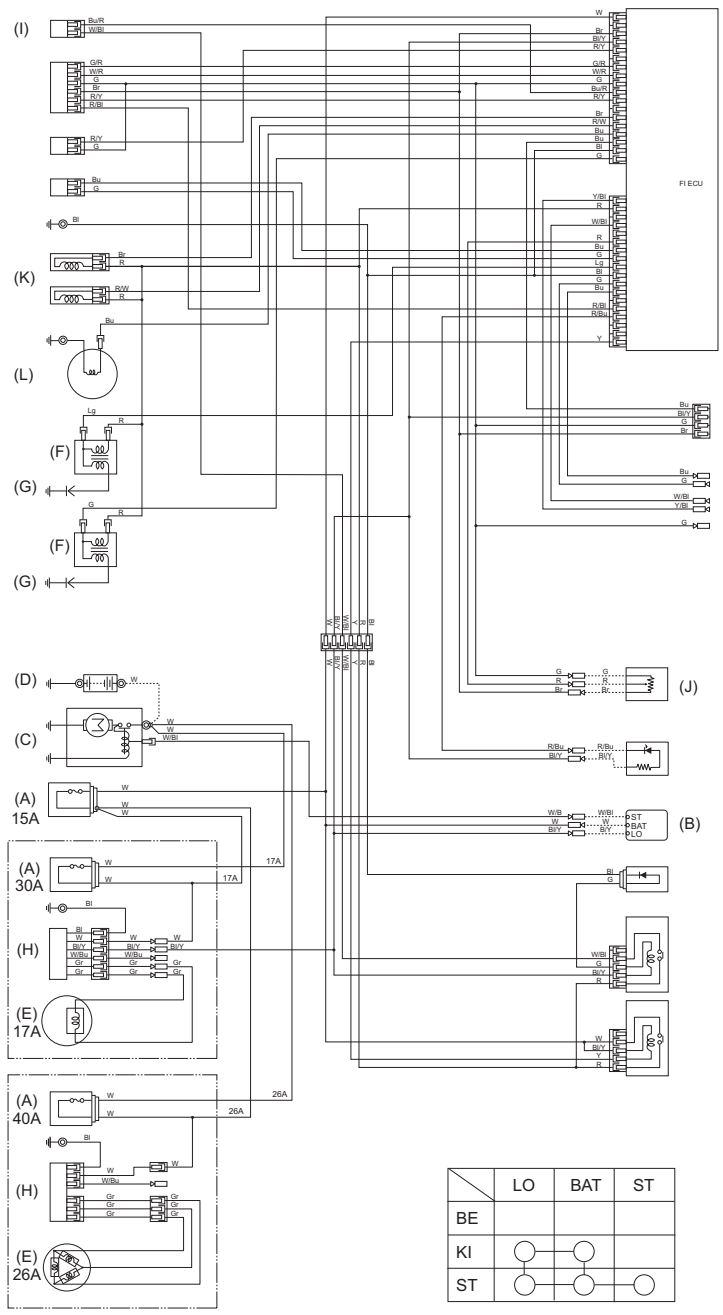

	LO	BAT	ST
BE			
KI	○	○	
ST	○	○	○

VEVŐSZOLGÁLATI INFORMÁCIÓ

Garanciális és nagykereskedő/márkakereskedő elérhetőségi információ

Egyesült Államok, Puerto Rico és Amerikai Virgin-szigetek:
Látogassa meg honlapunkat: www.honda-engines.com

Kanada:
Hívja a (888) 9HONDA9 számot
vagy látogassa meg honlapunkat: www.honda.ca

Európai terület:
Látogassa meg honlapunkat: http://www.honda-engines-eu.com

Vevőszolgálati információ

A márkaszerviz személyzete képzett szakemberekből áll. Bármely kérdésére választ kell tudniuk adni. Ha olyan problémával találkozik, amelyet márkakereskedője nem tud kielégítően orvosolni, kérjük, forduljon a márkakereskedés vezetőségéhez. A szervizvezető, az ügyvezető vagy a tulajdonos a segítségére lehet.
Majdnem minden probléma megoldható ilyen módon.

Egyesült Államok, Puerto Rico és Amerikai Virgin-szigetek:
Ha nem elégedett a márkaképviselet vezetése által hozott döntéssel, kérjük, forduljon a Honda területi motorforgalmazójához.

Ha a területi motorforgalmazóval való egyeztetés után sem oldódott meg a problémája, kérjük, forduljon a Honda központi irodák valamelyikéhez a közétett elérhetőségeken.

Minden más terület:
Ha nem elégedett a márkaképviselet vezetése által hozott döntéssel, kérjük, forduljon a Honda központi irodák valamelyikéhez, a közétett elérhetőségeken.

《**Honda iroda**》
Amikor ír vagy telefonál, adja meg ezt az információt:

- Berendezés gyártó neve és modell száma, amelyre a motort szerelték
- Motor modell, motorszám és típus (lásd 12. oldal)
- Márkakereskedő neve, aki eladta önnek a motort
- A márkakereskedő neve, címe és a kapcsolattartó személy neve, aki szervizeli a motorját
- Vásárlás dátuma
- Az Ön neve, címe és telefonszáma
- A probléma részletes leírása

Egyesült Államok, Puerto Rico és Amerikai Virgin-szigetek:
American Honda Motor Co., Inc.
Power Equipment Division
Customer Relations Office
4900 Marconi Drive
Alpharetta, GA 30005-8847

Vagy telefon: (770) 497-6400, 8:30–19:00 ET

Kanada:
Honda Canada, Inc.
Kérjük, látogassa meg a www.honda.ca weboldalt
a cím megtekintéséhez

Telefonszám:	(888) 9HONDA9	Ingyenes
	(888) 946-6329	
Telefax:	(877) 939-0909	Díjmentes

Európai terület:
Honda Motor Europe Logistics NV.
European Engine Center

http://www.honda-engines-eu.com

Minden más terület:
Támogatásért kérjük, hogy lépjen érintkezésbe területének Honda nagykereskedőjével.

Nemzetközi jótállás a Honda általános célú motorhoz

Az ezen márkájú termékre szerelt Honda általános célú motorra a Honda általános célú motorokra érvényes jótállása vonatkozik, a következő előfeltételekkel.

- A jótállási feltételek megegyeznek a Honda által minden országra meghatározott, általános célú motorokra vonatkozó feltételekkel.
- A jótállási feltételek a motor gyártási hibákból származó vagy a műszaki jellemzőkre visszavezethető meghibásodására vonatkoznak.
- A jótállás nem érvényes azokban az országokban, ahol nincs Honda termékforgalmazó.

Garanciális szerviz igénylése:

A Honda általános célú motort el kell vinnie az adott termék értékesítésére az Ön országában jogosult Honda termékforgalmazóhoz, illetve ahhoz a márkakereskedőhöz, akitől a terméket vásárolta, leszerelve, vagy azzal a berendezéssel együtt, amelyre korábban felszerelte, és magával kell vinnie a vásárlás dátumát igazoló, eredeti bizonylatot. A legközelebbi Honda forgalmazó/márkakereskedő elérhetőségeihez, illetve az országában érvényes jótállási feltételek ellenőrzéséhez látogassa meg nemzetközi szervizinformációs weboldalunkat https://www.hppsv.com/ENG/, vagy lépjen kapcsolatba a helyi forgalmazóval.

Felelősség elhárítása:

A motor jótállása nem vonatkozik az alábbiakra:

1. Bármely, a következő okokból bekövetkezett sérülés vagy meghibásodás:
   - A motor használati útmutatójában előírt rendszeres karbantartás elmulasztása
   - Helytelen javítás vagy karbantartás
   - A motor használati útmutatójában ismertetett módoktól eltérő üzemeltetés
   - Azon berendezés által okozott károsodás, melyre a motor fel van szerelve
   - Olyan üzemanyagra való átalakítás, vagy olyan üzemanyag használata, amely eltér a gyártó által előírt, a motor használati útmutatójában és/vagy a jótállási füzetben ismertetett üzemanyag(ok)tól
   - A Honda által nem jóváhagyott, utángyárott alkatrészek és tartozékok használata (a javasolt kenőanyagokon és folyadékokon kívül), (nem vonatkozik a károsanyag-kibocsátással kapcsolatos jótállásra kivéve, ha a felhasznált utángyártott alkatrész nagy mértékben eltér a Honda alkatrésztől és az okozta a meghibásodást)
   - A termék koromnak és füstnek, vegyi anyagoknak, madárürüléknek, tengervíznek, tengeri levegőnek, sónak vagy egyéb környezeti jelenségnek való kitettsége
   - A termék hozzáütődése, szennyezett, vagy megromlott üzemanyag használata, hanyagság, illetéktelen módosítás vagy helytelen használat
   - Természetes kopás és elhasználódás (a festett vagy bevonattal ellátott felületek természetes fakulása, a bevonat leválása és egyéb természetes elhasználódás)
2. Kopóalkatrészek: A Honda nem vállal jótállást az alkatrészek normál elhasználódására és kopására. Az alábbi listán szereplő alkatrészekre a jótállás nem terjed ki (hacsak nem képezik egy másik garanciális javítás részét):
   - Gyújtógyertya, üzemanyagszűrő, levegőszűrő betét, tengelykapcsoló tárcsa, berántózsinór
   - Kenőanyag: kenőolaj és gépzsír
3. Tisztítás, beállítás és ütemezett karbantartási munkák (porlasztó-tisztítás és motorolajcsere).
4. Az általános célú Honda motor versenyzésre való használata.
5. Bármely olyan termékre felszerelt motor, amelyet totálkárosnak deklaráltak vagy, amelyet pénzügyi intézmény/biztosító kártérítésként értékesített.

Tudnivalók a SZERVIZ ÉS TÁMOGATÁS címkéről

Az általános célú Honda motorokra egy SZERVIZ ÉS TÁMOGATÁS címke* lehet felragasztva.
A kétdimenziós vonalkódot (QR-kódot) okos-készülékével beolvasva weboldalunkat látogathatja meg, ahol többek között szervizinformációt is talál.
* A címke nincs minden típusra felragasztva.

https://www.hondappsv.com/ENG/QR/GX700_800/

HONDA