INTRODUÇÃO

Obrigado por adquirir um motor Honda! Queremos ajudá-lo a obter os melhores resultados do seu novo motor e a operá-lo com segurança. Este manual contém informações sobre como atingir tais objetivos; leia-o com atenção antes de operar o motor. Caso surja algum problema ou caso tenha alguma questão acerca do motor, consulte um concessionário de assistência autorizado Honda.

Toda a informação nesta publicação tem como base a mais recente informação do produto disponível na altura da impressão. A Honda Motor Co., Ltd. reserva-se o direito de efetuar alterações em qualquer altura sem aviso e sem assumir qualquer responsabilidade. Não é permitida a reprodução de nenhuma parte desta publicação sem autorização escrita.

Este manual deve ser considerado como parte integrante do motor, devendo por isso permanecer com o mesmo, caso este seja vendido novamente.

Consulte as instruções fornecidas com o equipamento acionado por este motor para informações adicionais relativas ao arranque, paragem, funcionamento, regulações ou quaisquer instruções especiais de manutenção do motor.

Estados Unidos, Porto Rico e Ilhas Virgens dos E.U.A.:
Sugerimos a leitura da política de garantia para compreender completamente a respetiva cobertura e as suas responsabilidades como proprietário. A política de garantia é um documento separado que deverá ter sido fornecido pelo seu concessionário.

MENSAGENS DE SEGURANÇA

A sua segurança e a segurança dos outros são muito importantes. São fornecidas mensagens de segurança importantes neste manual e no motor. Leia cuidadosamente estas mensagens.

Uma mensagem de segurança alerta-o relativamente a potenciais perigos para si ou para outros. Cada mensagem de segurança é precedida por um símbolo ⚠ de aviso de segurança e por uma de três palavras, PERIGO, AVISO ou CUIDADO.

Estas palavras de sinalização possuem o seguinte significado:

⚠ PERIGO — PORÁ A SUA VIDA EM PERIGO ou ficará GRAVEMENTE FERIDO se não seguir as instruções.

⚠ ADVERTÊNCIA — PODERÁ PÔR A SUA VIDA EM PERIGO ou ficará GRAVEMENTE FERIDO se não seguir as instruções.

⚠ CUIDADO — PODERÁ ficar FERIDO se não seguir as instruções.

Cada mensagem adverte-o do tipo de perigo, o que poderá acontecer e o que poderá fazer para evitar ou reduzir os ferimentos.

MENSAGENS DE PREVENÇÃO DE DANOS

Irá também visualizar outras mensagens importantes que são precedidas pela palavra INFORMAÇÃO.

Esta palavra significa:

AVISO — O seu motor, outra propriedade ou o meio ambiente podem ser danificados se não seguir as instruções.

Todos este manual contém, informações importantes – leia-o com atenção.

©2020 Honda Motor Co., Ltd. – Todos os Direitos Reservados

iGXV700 · iGXV800

3PZEB602
00X3P-ZEB-6020

HONDA

MANUAL DE INSTRUÇÕES

iGXV700 • iGXV800

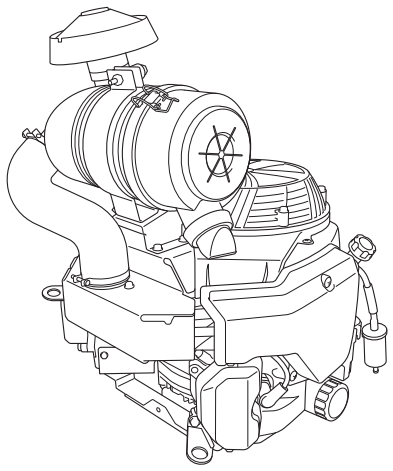

⚠ ADVERTÊNCIA: ⚠

Os gases de escape deste produto contêm químicos reconhecidos pelo Estado da Califórnia como causadores de cancro, más formações de fetos ou outros danos relacionados com a reprodução.

CONTEÚDO

INTRODUÇÃO 1
MENSAGENS DE SEGURANÇA..... 1
INFORMAÇÃO DE SEGURANÇA..... 2
LOCALIZAÇÃO DOS AUTOCOLANTES DE SEGURANÇA 2
LOCALIZAÇÃO DOS COMPONENTES E CONTROLOS..... 3
CARACTERÍSTICAS..... 3
VERIFICAÇÕES ANTES DO FUNCIONAMENTO..... 3
FUNCIONAMENTO 4
PRECAUÇÕES PARA UMA OPERAÇÃO SEGURA 4
ARRANCAR O MOTOR 4
DESLIGAR O MOTOR..... 4
REGULAR A ROTAÇÃO DO MOTOR..... 4
MANUTENÇÃO DO SEU MOTOR ... 5
A IMPORTÂNCIA DA MANUTENÇÃO..... 5
SEGURANÇA DA MANUTENÇÃO..... 5
PRECAUÇÕES DE SEGURANÇA..... 5
PLANO DE MANUTENÇÃO..... 5
REABASTECER 6
Combustível recomendado... 6
ÓLEO DO MOTOR 6
Óleo Recomendado 6
Verificação do Nível do Óleo 6
Mudança do Óleo..... 7
FILTRO DO AR 7
Inspeção 7
Limpeza 7
VELA 9
CONSELHOS E SUGESTÕES ÚTEIS..... 10
RETIRAR O MOTOR DO SERVIÇO..... 10
TRANSPORTE..... 11
SOLUÇÃO DE PROBLEMAS INESPERADOS..... 11
INFORMAÇÃO TÉCNICA..... 12
Localização do Número de Série..... 12
Ligações da Bateria para o Motor de Arranque Elétrico..... 12
Informações Sobre o Sistema de Controlo das Emissões.... 13
Índice do Ar..... 14
Especificações..... 14
Especificações de Afinação .. 15
Informação de Referência Rápida 15
Diagramas Elétricos 15
INFORMAÇÃO AO CONSUMIDOR..... 16
Garantia e Informação do Localizador do Distribuidor/ Concessionário 16
Informação do Serviço de Apoio ao Cliente 16

INFORMAÇÃO DE SEGURANÇA

- Compreenda o funcionamento de todos os comandos e aprenda a parar o motor rapidamente em caso de emergência. Certifique-se de que o operador recebe instruções adequadas antes de trabalhar com o equipamento.
- Não permita que o motor seja operado por crianças. Mantenha as crianças e os animais de estimação afastados da zona de funcionamento.
- Os gases de escape do seu motor contêm monóxido de carbono venenoso.
  Não arranque o motor sem a ventilação adequada e nunca arranque o motor em recintos fechados.
- O motor e o escape tornam-se extremamente quentes durante o funcionamento.
  Mantenha o motor a pelo menos 1 metro de distância de edifícios e outros equipamentos durante o funcionamento. Mantenha os materiais inflamáveis afastados e não coloque nenhum objeto no motor enquanto este estiver a trabalhar.

LOCALIZAÇÃO DOS AUTOCOLANTES DE SEGURANÇA

Este autocolante adverte-o relativamente aos potenciais perigos que poderão provocar ferimentos graves. Leia cuidadosamente.
Se o dístico sair ou caso seja difícil ler o seu conteúdo, contacte o seu concessionário para efetuar a respetiva substituição.

[Filtro de ar de tipo recipiente] **[Filtro de ar de tipo normal]**

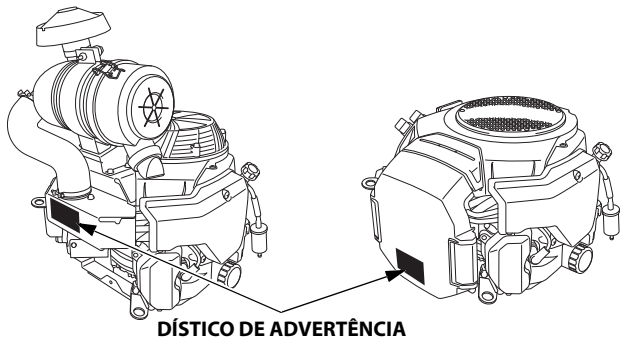

DÍSTICO DE ADVERTÊNCIA

DÍSTICO DE ADVERTÊNCIA	Para a UE	Exceto UE
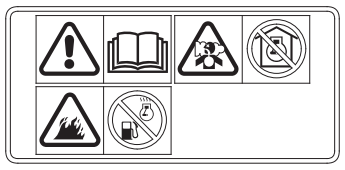	aplicado no produto	fornecido com o produto
⚠ WARNING Gasoline is highly flammable and explosive. Turn engine off and let cool before refueling. The engine emits toxic carbon monoxide. Do not run in an enclosed area. Read Owner's Manual before operation.	fornecido com o produto	aplicado no produto
⚠ ATTENTION L'essence est très inflammable et explosive. Arrêter le moteur et le laisser refroidir avant de faire le plein d'essence. Le moteur produit les vapeurs nocives de monoxyde de carbone. Ne pas utiliser dans un local enclos. Lire le manuel de propriétaire avant l'utilisation.	fornecido com o produto	fornecido com o produto

A gasolina é altamente inflamável e explosiva. Pare o motor e deixe-o arrefecer antes de reabastecer.

O motor emite gases de monóxido de carbono venenosos tóxicos. Não coloque o motor a trabalhar numa área fechada.

Leia o Manual de Instruções antes da operação.

LOCALIZAÇÃO DOS COMPONENTES E CONTROLOS

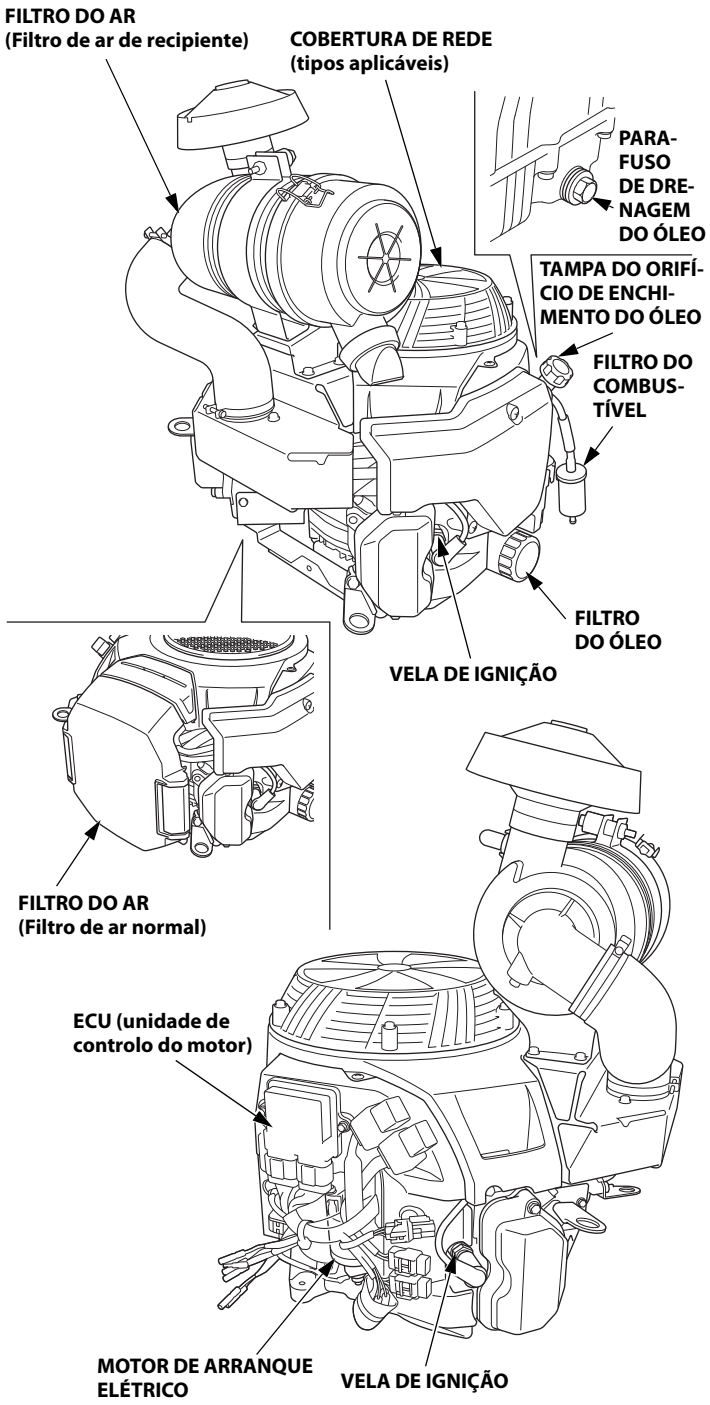

CARACTERÍSTICAS

Sistema FI (injeção de combustível)

O sistema FI utiliza injeção de combustível. Tem três subsistemas: Admissão de ar, controlo do motor e controlo do combustível. A ECU (unidade de controlo do motor) utiliza diversos sensores para determinar a quantidade de ar que entra no motor. Seguidamente, controla a quantidade de combustível a injetar em todas as condições de funcionamento.

Se o indicador (vermelho) piscar apenas uma vez, o sistema elétrico pode ter um problema de voltagem; verifique a voltagem da bateria.
Se a voltagem da bateria não tiver nenhum problema ou se o indicador (vermelho) piscar duas vezes ou mais, poderá haver uma problema grave no sistema FI. Leve o motor a um concessionário autorizado.

VERIFICAÇÕES ANTES DO FUNCIONAMENTO

O SEU MOTOR ESTÁ PREPARADO?

Para sua segurança e para maximizar a vida útil do seu equipamento, é extremamente importante disponibilizar alguns momentos, antes de operar o motor, para verificar o seu estado. Certifique-se de que corrige qualquer problema encontrado ou de que contacta o seu concessionário para o corrigir antes de operar o motor.

⚠ ADVERTÊNCIA

Se não garantir a manutenção adequada deste motor ou se não resolver um problema antes da operação, poderá provocar uma avaria significativa.

Algumas avarias podem provocar ferimentos graves ou morte.

Efetue sempre uma inspeção pré-operação e corrija todos os problemas encontrados.

Antes de iniciar as verificações pré-funcionamento, certifique-se de que o motor está nivelado e de que o interruptor do motor esta na posição DESLIGADO.

Verifique sempre os seguintes itens antes de colocar o motor a trabalhar:

Verificação do estado geral do motor

1. Antes de cada utilização, procure por sinais de fugas de óleo ou de gasolina à volta e sob o motor.
2. Retire qualquer sujidade ou detritos em excesso, especialmente à volta do silenciador.
3. Retire quaisquer objetos ou detritos que possam bloquear a entrada de ar de arrefecimento na cobertura de rede. Colocar o motor em funcionamento com uma admissão de ar bloqueada pode causar danos no motor.
4. Verifique se existem danos visíveis.
5. Verifique se todos os resguardos e coberturas estão na respetiva posição e se todas as porcas, parafusos e pernos estão apertados.

Verificação do motor

1. Verifique o nível do combustível. Colocar o motor a trabalhar com o depósito cheio elimina ou reduz as interrupções no funcionamento para reabastecer.
2. Verifique o nível do óleo do motor (consulte a página 6). Colocar o motor a trabalhar com um baixo nível de óleo pode causar danos no motor.
3. Verifique o elemento do filtro do ar (consulte a página 7). A sujidade no elemento do filtro do ar limita o fluxo de ar para o sistema FI, reduzindo o desempenho do motor.
4. Verifique o equipamento acionado por este motor.

   Reveja as instruções fornecidas com o equipamento acionado por este motor para verificar a existência de quaisquer precauções e procedimentos que seja necessário seguir antes de colocar o motor a trabalhar.

FUNCIONAMENTO

PRECAUÇÕES PARA UMA OPERAÇÃO SEGURA

Antes de operar o motor pela primeira vez, consulte a secção *INFORMAÇÃO DE SEGURANÇA* na página 2 e a seção *VERIFICAÇÕES ANTES DA OPERAÇÃO* na página 3.

Perigos do monóxido de carbono

Para sua segurança, não opere o motor numa área fechada como uma garagem. O escape do seu motor contém monóxido de carbono venenoso que se pode acumular numa área fechada e provocar uma doença ou a morte.

⚠ ADVERTÊNCIA

O escape contém monóxido de carbono venenoso que pode acumular-se até atingir níveis perigosos em áreas fechadas.

Respirar monóxido de carbono pode provocar perda de consciência ou a morte.

Nunca coloque o motor a trabalhar numa área fechada ou parcialmente fechada.

Consulte as instruções fornecidas com o equipamento acionado por este motor para verificar a existência de quaisquer precauções de segurança que seja necessário seguir durante o arranque, paragem ou funcionamento do motor.

Não coloque o motor em trabalhar em inclinações superiores a 20° (36%).

ARRANCAR O MOTOR

1. Se o depósito do combustível estiver equipado com uma válvula, certifique-se de que a válvula de combustível está na posição ABERTA ou LIGADA antes de tentar arrancar o motor.

2. Desloque o controlo do acelerador para a posição SLOW.

   Algumas aplicações do motor utilizam uma alavanca de controlo do acelerador montada remotamente, em vez da alavanca montada no motor. Consulte as instruções fornecidas pelo fabricante do equipamento.

3. Rode o interruptor do motor para a posição LIGADO.

4. Acione o arrancador.

   Rode o interruptor do motor para a posição ARRANCAR e mantenha-o nessa posição até o motor arrancar.

   Se o motor não arrancar no espaço de 5 segundos, solte o interruptor do motor e aguarde no mínimo 10 segundos antes de tentar novamente.

   AVISO

   Utilizar o motor de arranque elétrico durante mais de 5 segundos de cada vez irá aquecê-lo excessivamente e poderá danificá-lo.

   Quando o motor arrancar, solte o interruptor do motor, permitindo que este volte para a posição LIGADO.

5. Aqueça o motor durante 2 ou 3 minutos.

DESLIGAR O MOTOR

Para parar o motor numa emergência, basta rodar o interruptor do motor para a posição DESLIGADO. Em condições normais, utilize o seguinte procedimento. Consulte as instruções fornecidas pelo fabricante do equipamento.

1. Desloque o controlo do acelerador para a posição SLOW.

   Algumas aplicações do motor utilizam uma alavanca de controlo do acelerador montada remotamente, em vez da alavanca montada no motor. Consulte as instruções fornecidas pelo fabricante do equipamento.

2. Rode o interruptor do motor para a posição DESLIGADO.

   Embora possa ouvir ruídos do motor em funcionamento, tal não é uma avaria.

3. Se o depósito do combustível estiver equipado com uma válvula, rode a válvula do combustível para a posição FECHADA ou DESLIGADA.

REGULAR A ROTAÇÃO DO MOTOR

Coloque o controlo do acelerador na rotação do motor desejada.

Algumas aplicações do motor utilizam uma alavanca de controlo do acelerador montada remotamente, em vez da alavanca montada no motor. Consulte as instruções fornecidas pelo fabricante do equipamento.

Para informações sobre as recomendações relativas às rotações do motor, consulte as instruções fornecidas com o equipamento acionado por este motor.

Não desligue a bateria do motor com o mesmo a trabalhar. Se a bateria for desligada, o motor pára.

MANUTENÇÃO DO SEU MOTOR

A IMPORTÂNCIA DA MANUTENÇÃO

Uma boa manutenção é essencial para um funcionamento seguro, económico e sem problemas. A manutenção em dia também ajuda na redução da poluição.

⚠ ADVERTÊNCIA

Se não garantir a manutenção adequada deste motor ou se não resolver um problema antes da operação, poderá provocar uma avaria significativa.

Algumas avarias podem provocar ferimentos graves ou morte.

Siga sempre as recomendações de inspeção e manutenção, assim como os planos descritos neste manual de instruções.

Para o ajudar a tratar corretamente do seu motor, as seguintes páginas incluem o plano de manutenção, os procedimentos de inspeção de rotina e procedimentos de manutenção simples, utilizando ferramentas básicas. Outras tarefas de assistência que são mais difíceis ou que requerem ferramentas especiais é melhor que sejam efetuadas por profissionais, sendo normalmente executadas por um técnico Honda ou por outro mecânico qualificado.

O plano de manutenção aplica-se a condições normais de funcionamento. Se operar o seu motor em condições rigorosas, tais como o funcionamento com cargas ou temperaturas elevadas durante longos períodos, ou se o utilizar em condições anormalmente húmidas ou poeirentas, consulte o seu concessionário de assistência para se informar sobre as recomendações aplicáveis às suas necessidades e utilização individual.

A manutenção, substituição ou reparação dos dispositivos e sistemas de controlo das emissões podem ser efetuadas por qualquer estabelecimento de reparação de motores ou indivíduo com qualificação para tal, utilizando peças "certificadas" de acordo com as normas EPA.

SEGURANÇA DA MANUTENÇÃO

Em seguida, poderá verificar algumas das mais importantes precauções de segurança. Contudo, não é possível alertá-lo para todos os possíveis perigos que podem surgir quando efetuar a manutenção. Apenas você pode decidir se deve ou não efetuar uma determinada tarefa.

⚠ ADVERTÊNCIA

Uma manutenção inadequada pode causar condições pouco seguras.

Se não seguir corretamente as instruções e as precaução de manutenção pode causar ferimentos graves ou morte.

Siga sempre os procedimentos e precauções descritos neste manual de instruções.

PRECAUÇÕES DE SEGURANÇA

- Certifique-se de que o motor está desligado antes de iniciar qualquer manutenção ou reparação. Para evitar um arranque acidental, desligue o cachimbo da vela. Esta ação eliminar vários perigos potenciais:
  - **Intoxicação por monóxido de carbono dos gases de escape do motor.**
    Opere no exterior, afastado de portas ou janelas abertas.
  - **Queimaduras devido a peças quentes.**
    Permita que o motor e o sistema do escape arrefeçam antes de lhes tocar.
  - **Ferimentos devidos a peças móveis.**
    Não arranque o motor sem que tal lhe seja solicitado.
- Leia as instruções antes de começar e certifique-se de que possui as ferramentas e os conhecimentos necessários.
- Para reduzir a possibilidade de incêndio ou explosão, tenha cuidado quando trabalhar nas proximidades de gasolina. Utilize apenas um solvente não inflamável e nunca gasolina, para limpar peças. Mantenha cigarros, faíscas e chamas afastadas de todas as peças relacionadas com o combustível.

Lembre-se de que um concessionário autorizado Honda conhece melhor o seu motor e está totalmente equipado para efetuar a sua manutenção e reparação.

Para assegurar a melhor qualidade e fiabilidade, utilize apenas peças novas genuínas Honda ou peças equivalentes para efetuar reparações ou substituições.

PLANO DE MANUTENÇÃO

PERÍODO DE MANUTENÇÃO REGULAR (1) A ser efetuada a cada mês indicado ou intervalo de hora de funcionamento, o que ocorrer primeiro. / ITEM		Em Cada Utilização	Primeiro mês ou 20 horas	A cada 6 meses ou 100 horas	Todos os anos ou 300 horas	A cada 2 anos ou 500 horas	Consulte a Página
Óleo do motor	Verificar nível	o					6
	Mudar		o	o			7
Filtro do óleo do motor	Substituir	Cada 200 Horas (4)					—
Filtro do ar	Verificar	o					7
	Limpar			o (2)			7
	Substituir					o *	
Supressor de faíscas (tipos aplicáveis)	Verificar	o (3)					—
Supressor de faíscas (tipos aplicáveis)	Verificar	o (3)					—
Vela de ignição	Verificar-afinar			o			9
	Substituir				o		
Folga das válvulas	Verificar-afinar				o (4)		—
Câmara de combustão	Limpar	Após cada 1000 Hrs. (4)					—
Filtro do combustível	Substituir				o (4)		—
Tubo do combustível	Verificar	A cada 2 anos (Substitua, se necessário (4)					—

* Substitua apenas o elemento de filtragem em papel.

(1) Para uma utilização comercial, mantenha um registo das horas de funcionamento para determinar os intervalos de manutenção apropriados.

(2) Efetue uma manutenção mais frequente quando for utilizado em áreas com muito pó.

(3) Se houver depósitos de erva, lixo ou outros resíduos, limpe regularmente.

(4) A assistência a estes itens deve ser efetuada pelo concessionário de assistência, a não ser que possua as ferramentas apropriadas e conhecimentos mecânicos. Consulte o manual de oficina Honda para verificar os procedimentos de manutenção.

O não cumprimento deste plano de manutenção pode resultar em avarias não cobertas pela garantia.

REABASTECER

Combustível recomendado

Gasolina sem chumbo		
	E.U.A.	Índice de octano na bomba de 86 ou superior
	Exceto E.U.A.	Índice de octano 91 ou superior
		Índice de octano na bomba de 86 ou superior

Este motor está certificado para funcionar com gasolina sem chumbo com um índice de 86 octanas ou superior (um índice de 91 octanas ou superior). Reabasteça numa área bem ventilada com o motor desligado. Se o motor esteve a trabalhar, deixe-o arrefecer primeiro. Nunca reabasteça o motor dentro de um edifício onde os fumos da gasolina possam alcançar chamas ou faíscas.
Pode utilizar gasolina sem chumbo que não contenha um teor de etanol (E10) superior a 10%, ou 5% para metanol, por volume. Para além disso, o metanol deve conter cossolventes e inibidores de corrosão. A utilização de combustíveis com uma percentagem de etanol ou metanol superior à indicada em cima poderá provocar problemas no arranque e/ou de desempenho. Poderão também ocorrer danos nos componentes de metal, borracha e plástico do sistema de combustível. Os danos no motor ou os problemas de desempenho resultantes da utilização de combustível com percentagens de etanol ou metanol superiores às indicadas em cima não estão cobertos pela Garantia.

Se o seu equipamento for utilizado pouco frequente ou intermitentemente, consulte a secção do combustível no capítulo ARMAZENAR O SEU MOTOR (veja a página 10) para informações adicionais relativas à deterioração do combustível.

⚠ ADVERTÊNCIA

A gasolina é altamente inflamável e explosiva.

Pode ficar queimado ou ferido com gravidade quando manusear combustível.

- Desligue o motor e deixe-o arrefecer antes de manusear o combustível.
- Mantenha afastado de calor, faíscas e chamas.
- Manuseie o combustível apenas no exterior.
- Mantenha afastado do seu veículo.
- Limpe os derrames imediatamente.

AVISO

O combustível pode danificar a pintura e alguns tipos de plástico. Tenha cuidado para não derramar combustível quando estiver a encher o depósito do combustível. Os danos provocados por combustível derramado não são cobertos pela Garantia Limitada do Distribuidor (EUA)/Garantia do Distribuidor (CANADÁ).

Nunca utilize gasolina antiga, contaminada ou misturada com óleo. Evite a entrada de sujidade ou água no depósito do combustível.

Com o motor desligado e numa superfície nivelada, retire a tampa do enchimento do combustível e verifique o nível do combustível. Reabasteça o depósito se o nível de combustível for baixo.
Consulte as instruções fornecidas com o equipamento acionado por este motor para efetuar o reabastecimento.

Reabasteça numa zona bem ventilada antes de arrancar o motor. Se o motor esteve em funcionamento, permita que arrefeça. Reabasteça com cuidado para evitar derrames de combustível. Pode ser necessário baixar o nível do combustível, dependendo das condições de funcionamento. Após reabastecer, aperte bem a tampa do depósito do combustível.

Mantenha a gasolina afastada de luzes piloto de aparelhos, grelhadores, aparelhos elétricos, ferramentas elétricas, etc.

O combustível derramado não constitui apenas um perigo de incêndio, provoca também danos ambientais. Limpe os derrames imediatamente.

ÓLEO DO MOTOR

O óleo é um fator importante que afeta o desempenho e a vida útil. Utilize óleo detergente automotivo a 4 tempos.

Óleo Recomendado

Utilize um óleo para motores a 4 tempos que esteja de acordo ou exceda as normas API da classificação de serviço SJ ou posterior (ou equivalente). Verifique sempre o dístico de serviço API no recipiente do óleo para se certificar de que contém as letras SJ ou posterior (ou equivalente).

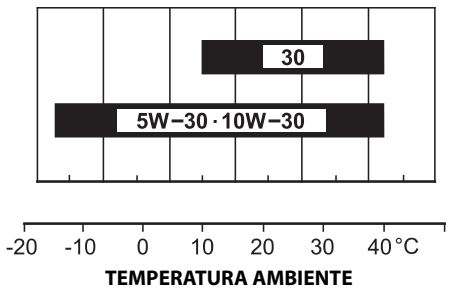

A viscosidade SAE 10W-30 é recomendada para uma utilização geral. Podem ser usadas outras viscosidades indicadas na tabela quando a temperatura média na sua zona estiver dentro da gama indicada.

Verificação do Nível do Óleo

Verifique o nível do óleo do motor com o motor desligado e numa posição nivelada.

1. Arranque o motor e deixe-o ao ralenti durante 1 a 2 minutos. Desligue o motor e aguarde durante 2 a 3 minutos.
2. Retire a tapa do filtro do óleo rodando-a no sentido contrário ao dos ponteiros do relógio. Limpe a vareta.
3. Introduza a vareta no gargalo de enchimento do óleo, conforme ilustrado, mas não a aperte e, em seguida, retire-a para verificar o nível do óleo.
4. Se o nível do óleo se encontrar perto ou abaixo da marca do limite inferior na vareta do óleo, encha com o óleo recomendado até à marca do limite superior. Não encha excessivamente. Consulte a secção "Óleo recomendado".
5. Reinstale a tampa do orifício de enchimento do óleo com segurança.

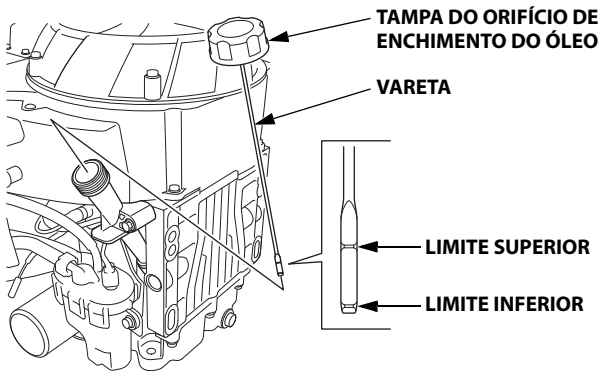

AVISO

Colocar o motor a trabalhar com um baixo nível de óleo pode causar danos no motor. Este tipo de dano não é coberto pela Garantia limitada do distribuidor (EUA)/Garantia do Distribuidor (CANADÁ).

Mudança do Óleo

Drene o óleo usado quando o motor estiver quente. O óleo quente é drenado de forma mais rápida e completa.

1. Coloque um recipiente apropriado sob o motor, de forma a recolher o óleo usado e, em seguida, retire a tampa do orifício de enchimento do óleo, o parafuso de drenagem e a anilha de vedação.

2. Permita que o óleo usado drene completamente e, em seguida, volte a instalar o parafuso de drenagem e a nova anilha de vedação e aperte o parafuso de drenagem firmemente.

   APERTO: 45,0 N·m (4,5 kgf·m)

   Elimine o óleo usado do motor de uma forma compatível com o meio ambiente. Sugerimos o transporte do óleo usado num recipiente selado para o centro de reciclagem ou estação de serviço local para recuperação. Não o coloque no lixo doméstico, nem o derrame no chão ou nos esgotos.

3. Com o motor numa posição nivelada, encha com o óleo recomendado até à marca do limite superior na vareta.

   Capacidade de óleo do motor:
   Sem substituição do filtro do óleo: 1,7 L
   Com substituição do filtro do óleo: 1,9 L

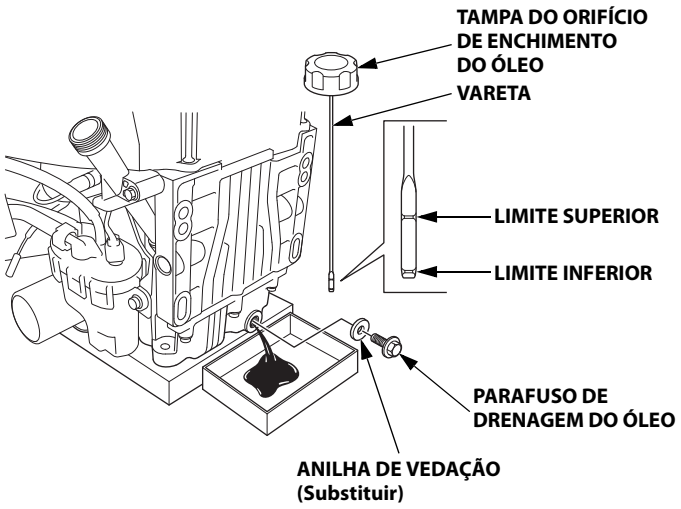

AVISO

Colocar o motor a trabalhar com um baixo nível de óleo pode causar danos no motor. Este tipo de dano não é coberto pela Garantia limitada do distribuidor (EUA)/Garantia do Distribuidor (CANADÁ).

4. Reinstale a tampa do orifício de enchimento do óleo com segurança.

FILTRO DO AR

A sujidade no filtro do ar limita o fluxo de ar para o sistema FI, reduzindo o desempenho do motor Se operar o motor em zonas com muito pó, limpe o filtro do ar mais regularmente do que o especificado no PLANO DE MANUTENÇÃO (veja a página 5).

AVISO

Operar um motor sem filtro do ar ou com um filtro do ar danificado irá permitir a entrada de sujidade no motor, provocando um rápido desgaste do motor. Este tipo de dano não é coberto pela Garantia limitada do distribuidor (EUA)/Garantia do Distribuidor (CANADÁ).

Inspeção

Retire a tampa da caixa do filtro do ar e inspecione o elemento de filtragem.
Limpe ou substitua o elemento de filtragem sujo. Substitua sempre o elemento de filtragem danificado.

Limpeza

Filtro de ar de tipo recipiente

1. Solte as molas da tampa do filtro do ar e retire a tampa.

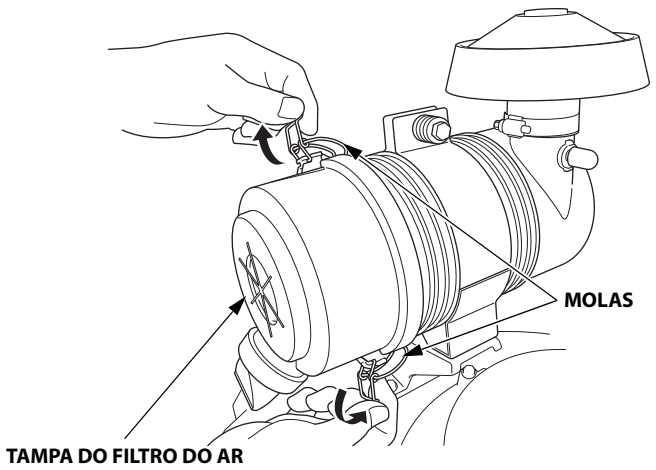

2. Retire o elemento de filtragem de papel da caixa do filtro do ar.

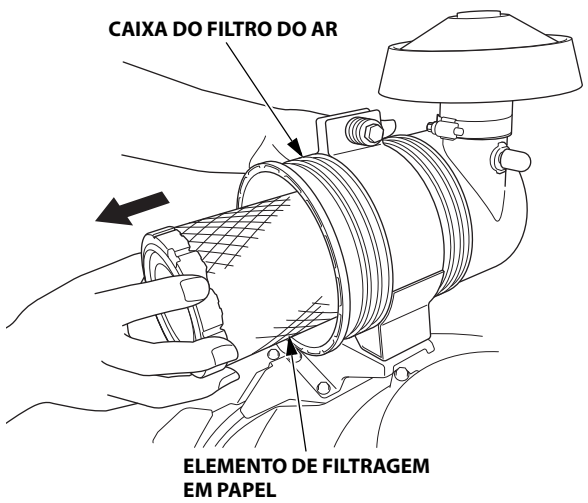

3. Inspecione o elemento do filtro e substitua-o se estiver danificado. Substitua sempre o elemento de filtragem de papel nos intervalos programados (veja a página 5).

4. Limpe o elemento do filtro se o voltar a utilizar.

   Bata no elemento do filtro, várias vezes, numa superfície dura de forma a remover a sujidade ou aplique ar comprimido [sem exceder 207 kPa (2,1 kgf/cm^2)] através do elemento do filtro a partir do interior.

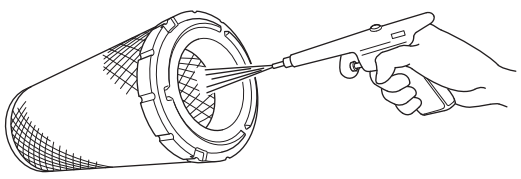

   Nunca tente escovar a sujidade, dado que a irá empurrar para o interior das fibras. Substitua o elemento de filtragem de papel se este estiver excessivamente sujo.

5. Limpe a partir do interior do corpo do filtro do ar e da tampa, utilizando um pano húmido. Tenha cuidado para não deixar entrar sujidade na câmara de ar que leva ao sistema FI.

6. Substitua apenas o elemento do filtro de papel.

7. Reinstale a tampa do filtro do ar na caixa alinhando as molas da tampa com as ranhuras na caixa do filtro do ar.

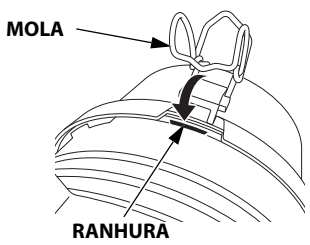

8. Aperte as molas da tampa da caixa do filtro de ar com firmeza.

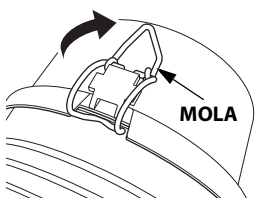

Filtro de ar de tipo normal

1. Puxe o fecho da cobertura do filtro do ar para a posição destrancada e retire a cobertura.

2. Solte as duas patilhas da mola do suporte do elemento e, em seguida, remova o suporte do elemento e retire o elemento de filtragem de espuma do suporte do elemento.

3. Substitua apenas o elemento de filtragem em papel.

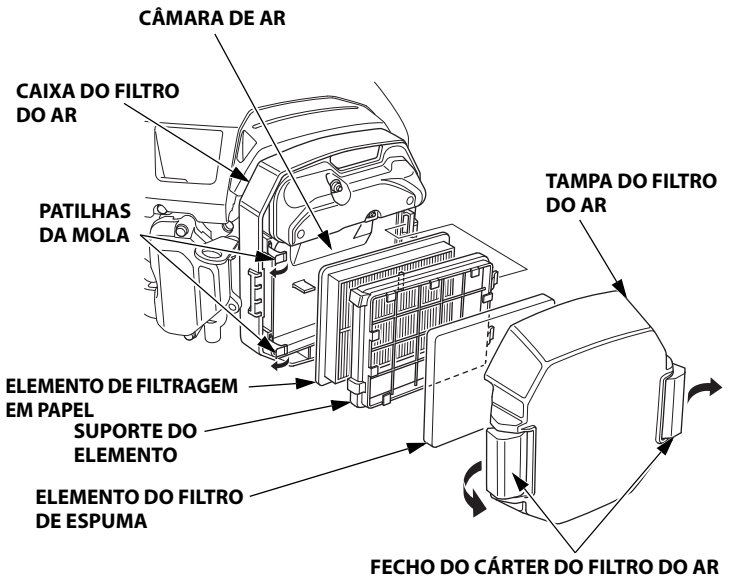

4. Inspecione ambos os elementos do filtro e substitua-os se estiverem danificados. Substitua sempre o elemento de filtragem de papel nos intervalos programados (veja a página 5).

5. Limpe os elementos do filtro se os voltar a utilizar.

   Elemento do filtro de papel: Bata no elemento do filtro, várias vezes, numa superfície dura, de forma a remover a sujidade, ou aplique ar comprimido [sem exceder 207 kPa (2,1 kgf/cm^2)] pelo elemento do filtro a partir da parte limpa do filtro que fica voltada para o motor. Nunca tente escovar a sujidade, dado que a irá empurrar para o interior das fibras. Substitua o elemento de filtragem de papel se este estiver excessivamente sujo.

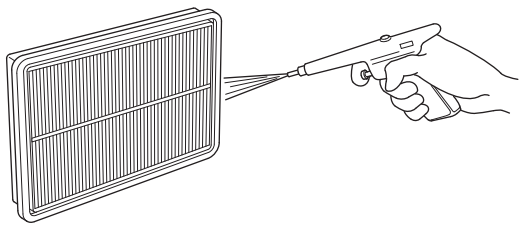

   Elemento do filtro de espuma: Limpe com água quente com detergente, enxague e deixe que seque completamente. Ou limpe com um solvente não inflamável e deixe secar. Mergulhe o elemento do filtro em óleo do motor limpo e, em seguida, elimine o óleo em excesso. Quando arrancar o motor, este irá deitar fumo caso tenha sido deixado demasiado óleo na espuma.

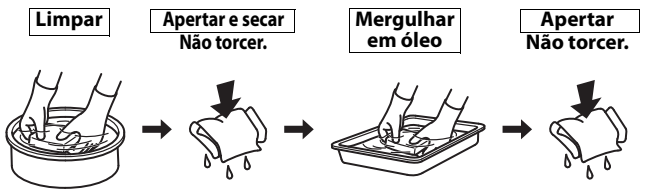

6. Limpe a partir do interior do corpo do filtro do ar e da tampa, utilizando um pano húmido. Tenha cuidado para não deixar entrar sujidade na câmara de ar que leva ao sistema FI.

7. Substitua apenas o elemento do filtro de papel.

8. Coloque o elemento de filtragem de espuma no suporte do elemento e reinstale o suporte do elemento na caixa do filtro do ar. Enganche as duas patilhas da mola de forma segura.

9. Feche bem a tampa da caixa do filtro do ar.

VELA

Vela Recomendada: BPR5ES (NGK)

A vela recomendada possui a gama de temperatura correta para as temperaturas normais de funcionamento do motor.

AVISO

Uma vela incorreta pode provocar danos no motor.

Se o motor tiver estado em funcionamento, permita que este arrefeça antes de efetuar a manutenção das velas.

Para um bom desempenho, as velas devem estar devidamente folgadas e sem qualquer depósito.

1. Desligue as tampas das velas e retire qualquer sujidade existente à volta da área da vela.

2. Retire a vela com uma chave de velas de 21 mm.

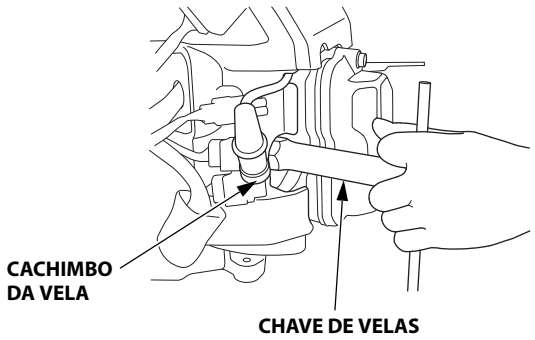

3. Inspecione a vela. Substitua-a se estiver danificada, muito suja, se a anilha de vedação estiver em mau estado ou se o elétrodo estiver gasto.

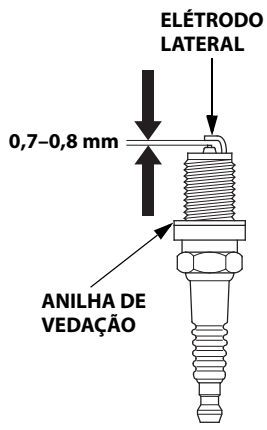

4. Meça as folgas do elétrodo da vela utilizando um apalpa-folgas de arame. Corrija a folga, se necessário, ao dobrar cuidadosamente o elétrodo lateral.
   A folga deverá ser de:
   0,7-0,8 mm

5. Instale a vela com cuidado, manualmente, para não moer a rosca.

6. Após a vela assentar, aperte com a chave de velas de 21 mm para comprimir a anilha de vedação.

   Se instalar uma vela nova, aperte-a 1/2 volta após a vela assentar para comprimir a anilha.

   Se reinstalar uma vela usada, aperte-a apenas entre 1/8 e 1/4 de volta após a vela assentar para comprimir a anilha.

   APERTO: 18,0 N·m (1,8 kgf·m)

   AVISO

   Uma vela solta pode sobreaquecer e danificar o motor. Apertar excessivamente a vela pode danificar a rosca na cabeça do motor.

7. Instale o cachimbo da vela.

CONSELHOS E SUGESTÕES ÚTEIS

RETIRAR O MOTOR DO SERVIÇO

Preparação para a retirada de serviço

É essencial fazer uma preparação adequada para a retirada de serviço para manter o motor isento de problemas e com ótimo aspeto. Os seguintes passos evitam que a ferrugem e a corrosão danifiquem o funcionamento e a aparência do seu motor, de modo a que também seja mais fácil colocá-lo a trabalhar quando o voltar a utilizar.

Limpeza

Se o motor esteve a funcionar, deixe-o arrefecer durante meia hora, no mínimo, antes de efetuar a limpeza. Limpe todas as superfícies exteriores, elimine quaisquer danos na pintura e revista outras zonas que possam enferrujar com uma fina camada de óleo.

AVISO

Utilizar uma mangueira de jardim ou equipamento de lavagem à pressão pode forçar a entrada de água no filtro do ar ou na abertura do silenciador. A água no filtro do ar ensopa o filtro e a água que passar pelo filtro do ar ou pelo silenciador pode entrar no cilindro, provocando danos.

Combustível

AVISO

Consoante a região onde opera o seu equipamento, as fórmulas do combustível podem oxidar e deteriorar-se rapidamente. A oxidação e deterioração do combustível pode ocorrer em tão pouco tempo como apenas 30 dias e pode provocar danos no sistema de FI. Verifique com o seu concessionário quais as recomendações locais para a retirada de serviço.

A gasolina oxida e deteriora-se durante o período de retirada de serviço. A gasolina deteriorada provoca dificuldades de arranque e deixa depósitos de goma que entopem o sistema FI. Se a gasolina no seu motor se deteriorar durante a retirada de serviço, poderá ser necessário intervencionar ou substituir os componentes do sistema FI.

O período de tempo que a gasolina pode ficar no depósito de combustível sem provocar avarias no funcionamento varia consoante uma diversidade de fatores, por exemplo, a marca da gasolina, a temperatura do local onde guarda o motor e se o depósito do combustível está completa ou parcialmente cheio. O ar existente num depósito de combustível parcialmente cheio contribui para a deterioração do combustível.
As temperaturas muito elevadas no local onde guarda o motor/combustível aceleram a deterioração do combustível. Poderão ocorrer avarias relacionadas com a deterioração do combustível no espaço de alguns meses ou até menos, no caso da gasolina não ser nova quando encher o depósito do combustível.

Os danos no sistema FI ou problemas relacionados com o desempenho do motor, resultantes de uma preparação inadequada para a retirada de serviço, não são cobertos pela *Garantia limitada do distribuidor (EUA)/Garantia do distribuidor (CANADÁ)*.

Pode aumentar a vida útil do combustível armazenado adicionando um estabilizador de gasolina, formulado justamente para esse efeito, ou pode evitar problemas relacionados com a deterioração do combustível drenando o depósito do combustível.

Adicionar um Estabilizador de Gasolina Para Aumentar a Vida Útil do Combustível Armazenado

Quando adicionar um estabilizador de gasolina, encha o depósito do combustível com gasolina nova. Se estiver cheio apenas parcialmente, o ar no depósito irá auxiliar na deterioração do combustível durante o armazenamento. Se possuir um reservatório de gasolina para reabastecimento, certifique-se de que apenas contém gasolina nova.

1. Adicione o estabilizador da gasolina seguindo as instruções do fabricante.
2. Após adicionar um estabilizador de gasolina, ponha o motor a trabalhar no exterior.
3. Desligue o motor, se o depósito do combustível estiver equipado com uma válvula, rode a válvula do combustível para a posição FECHADA ou DESLIGADA.

Drenar o depósito de combustível

⚠ ADVERTÊNCIA

A gasolina é altamente inflamável e explosiva.

Pode ficar queimado ou ferido com gravidade quando manusear combustível.

- Desligue o motor e deixe-o arrefecer antes de manusear o combustível.
- Mantenha afastado de calor, faíscas e chamas.
- Manuseie o combustível apenas no exterior.
- Mantenha afastado do seu veículo.
- Limpe os derrames imediatamente.

1. Desligue a linha do combustível ao motor e drene o depósito do combustível para um recipiente de gasolina apropriado. Se o depósito do combustível estiver equipado com uma válvula, rode a válvula do combustível para a posição ABERTA ou LIGADA de forma a permitir a drenagem. Após a drenagem estar concluída, volte a ligar a linha do combustível.
2. Para drenar completamente o sistema FI, coloque o motor a trabalhar (consulte a página 4) e deixe o motor trabalhar até parar.
3. Quando o motor parar, rode o interruptor do motor na posição DESLIGADO.

   Se deixar o interruptor do motor na posição LIGADO, a bateria descarrega.
4. Se o depósito do combustível estiver equipado com uma válvula, rode a válvula do combustível para a posição FECHADA ou DESLIGADA.

Óleo do Motor

1. Mude o óleo do motor (consulte a página 7).
2. Retire as velas (veja a página 9).
3. Verta 5-10 cm^3 (1-2 colheres de chá) de óleo do motor limpo para cada cilindro.
4. ARRANQUE o motor rodando o interruptor do motor durante alguns segundos de forma a distribuir o óleo pelos cilindros.
5. Volte a instalar as velas.

Precauções para a retirada de serviço
Se o seu motor for retirado do serviço com gasolina no depósito, é importante reduzir o perigo de ignição dos vapores da gasolina. Selecione uma área bem ventilada e afastada de qualquer aparelho que funcione com chamas, por exemplo, uma fornalha, um esquentador ou um secador de roupa para guardar o motor. Evite também qualquer área com
motores elétricos que criem faíscas ou locais onde são operadas ferramentas elétricas.

Se possível, evite áreas de armazenamento com um elevado grau de humidade, dado que estas originam ferrugem e corrosão.

Mantenha o motor nivelado no local onde o guardar. A inclinação pode provocar fugas de combustível ou de óleo.

A não ser que todo o combustível seja drenado do depósito de combustível, mantenha a válvula de combustível na posição FECHADA ou DESLIGADA, de forma a reduzir a possibilidade de fugas de combustível.

Com o motor e o sistema do escape já frios, cubra o motor para o proteger do pó. O motor ou o sistema do escape quentes podem incendiar ou derreter alguns materiais. Não use um cobertura de plástico como proteção contra o pó.
Uma cobertura não porosa retém a umidade em redor do motor, promovendo a formação de ferrugem e a corrosão.

Retire a bateria e guarde-a num local fresco e seco. Recarregue a bateria uma vez por mês enquanto o motor estiver em armazenamento. Isto ajudá-lo-á a alargar a vida útil da bateria.

Recolocação em Serviço
Verifique o seu motor conforme está descrito na secção *VERIFICAÇÕES ANTES DA OPERAÇÃO* deste manual (consulte a página 3).

Se tiver drenado o combustível durante a preparação para a retirada de serviço, encha o depósito com gasolina nova. Se possuir um reservatório de gasolina para reabastecimento, certifique-se de que este apenas contém gasolina nova. A gasolina oxida-se e deteriora-se com o tempo, provocando dificuldades de arranque.

Se os cilindros foram revestidos com óleo durante a preparação para o armazenamento, o motor irá deitar fumo durante breves instantes após o arranque. Isto é normal.

TRANSPORTE

Se o motor esteve a trabalhar, deixe-o arrefecer durante 15 minutos, no mínimo, antes de carregar o equipamento acionado pelo motor no veículo de transporte. Um motor ou sistema do escape quentes podem provocar queimaduras ou incendiar alguns materiais.

Mantenha o motor nivelado quando o transportar para reduzir a possibilidade de fuga de combustível. Se o depósito do combustível está equipado com uma válvula, rode a alavanca da válvula do combustível para a posição FECHADA ou DESLIGADA.

SOLUÇÃO DE PROBLEMAS INESPERADOS

O MOTOR NÃO ARRANCA

Causa possível	Correção
Bateria descarregada.	Recarregue a bateria.
Fusível queimado.	Substitua o fusível.
Válvula de combustível FECHADA ou DESLIGADA (se equipado).	Desloque a alavanca para a posição ABERTA ou LIGADA.
O interruptor do motor está DESLIGADO.	Coloque o interruptor do motor na posição LIGADO.
Sem combustível.	Reabasteça (p. 6).
Combustível estragado; motor retirado do serviço sem tratamento ou drenagem da gasolina, ou reabastecimento com gasolina estragada.	Drene o depósito do combustível (p. 10). Reabasteça com gasolina nova (p. 6).
Vela com defeito, suja ou com folga incorreta.	Dê folga ou substitua a vela (p. 9).
Velas molhadas com combustível (motor afogado).	Seque e volte a instalar as velas (p. 9).
Filtro do combustível entupido, avaria no sistema FI, avaria na ignição, válvulas presas, etc.	Leve o motor a um concessionário autorizado ou consulte o manual de oficina.

O MOTOR TEM FALTA DE POTÊNCIA

Causa possível	Correção
Elemento(s) do filtro obstruído(s).	Limpe ou substitua o(s) elemento(s) do filtro (p. 7).
Combustível estragado; motor retirado do serviço sem tratamento ou drenagem da gasolina, ou reabastecimento com gasolina estragada.	Drene o depósito do combustível (p. 10). Reabasteça com gasolina nova (p. 6).
Filtro do combustível entupido, avaria no sistema FI, avaria na ignição, válvulas presas, etc.	Leve o motor a um concessionário autorizado ou consulte o manual de oficina.

SUBSTITUIÇÃO DE FUSÍVEIS

O sistema do circuito elétrico está protegido por um fusível. Se o fusível queimar, o motor de arranque elétrico não funciona.

1. Retire a tampa do fusível e inspecione o fusível.

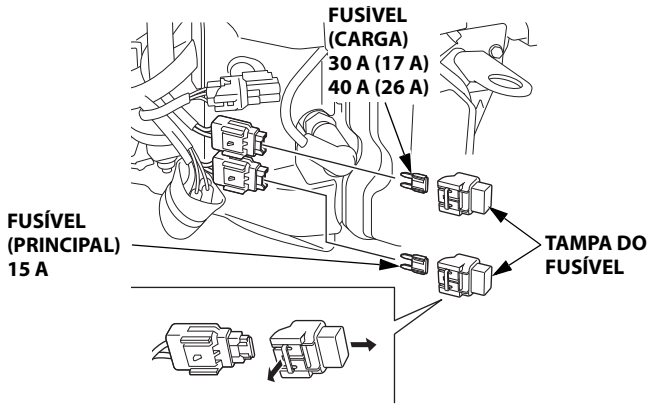

Se o fusível estiver queimado, puxe-o para fora e elimine-o. Instale um fusível novo.

AVISO

Nunca utilize fusíveis de especificação diferente. Poderão ocorrer graves danos ou incêndio no sistema elétrico.

2. Reinstale a tampa do fusível.

As avarias de fusíveis frequentes indicam a ocorrência de um curto-circuito ou sobrecarga no sistema elétrico. Se o fusível queimar com frequência, leve o motor a um concessionário autorizado para ser reparado.

INFORMAÇÃO TÉCNICA

Localização do Número de Série

Registe o número de série, tipo e data de compra do motor nos espaços em baixo. Vai necessitar dessas informações quando encomendar peças ou quando precisar de saber mais detalhes técnicos ou de garantia.

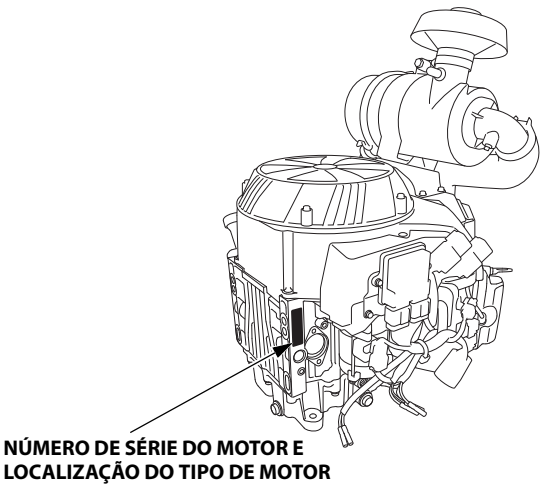

Número de série do motor: __ __ __ __ — __ __ __ __ __ __ __

Tipo do motor: ___ ___ ___ ___

Data de Compra: _____ / _____ / _____

Ligações da Bateria para o Motor de Arranque Elétrico

Bateria recomendada: 55B24 (12 V-36 Ah)

Tenha cuidado para não ligar a bateria com uma polaridade invertida, uma vez que isso irá provocar um curto-circuito no sistema elétrico. Ligue sempre o cabo positivo (+) da bateria ao terminal da bateria antes de ligar o cabo negativo (-) da bateria, de modo que as suas ferramentas não possam provocar um curto-circuito se entrarem em contacto com uma peça ligada à massa enquanto aperta a extremidade do cabo positivo (+) da bateria.
Assegure-se de que mantém o cabo da bateria afastado da ECU (unidade de controlo do motor).

⚠ ADVERTÊNCIA

Uma bateria pode explodir caso não siga os procedimentos adequados, ferindo gravemente quem se encontrar nas proximidades.

Mantenha quaisquer faíscas, chamas e materiais de fumo longe da bateria.

ATENÇÃO: Os bornes da bateria, os terminais e acessórios relacionados contêm chumbo e componentes do chumbo. **Lave as mãos após o manuseamento.**
Assegure-se de que o interruptor do motor está na posição DESLIGADO.

1. Ligue o cabo positivo (+) da bateria ao terminal do solenoide do motor de arranque, conforme ilustrado.
2. Ligue o cabo negativo (–) da bateria a um parafuso de fixação do motor, parafuso da estrutura ou outra ligação em bom estado à massa do motor.
3. Ligue o cabo positivo (+) da bateria ao terminal positivo (+) da bateria, conforme ilustrado.
4. Ligue o cabo negativo (–) da bateria ao terminal negativo (–) da bateria, conforme ilustrado.
5. Lubrifique os terminais e as extremidades do cabo com massa lubrificante.

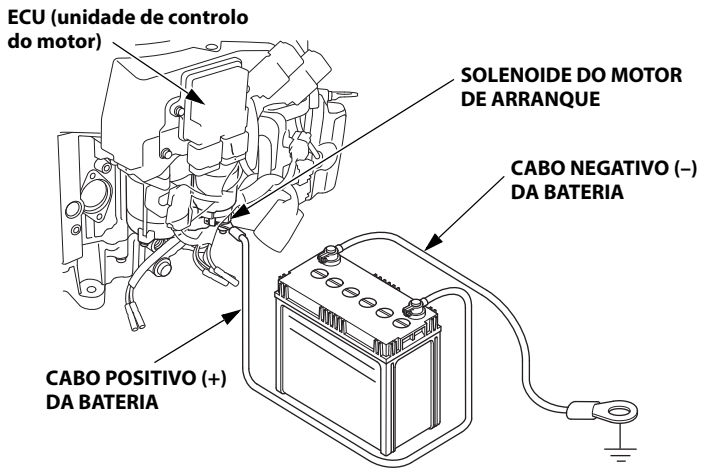

⚠ ADVERTÊNCIA

A bateria contém ácido sulfúrico (eletrólito) que é altamente corrosivo e venenoso.

Se o eletrólito atingir os seus olhos ou a sua pele pode provocar queimaduras graves.

Use vestuário de proteção e proteção para os olhos ao trabalhar perto da bateria.

MANTENHA AS CRIANÇAS AFASTADAS DA BATERIA.

Informações Sobre o Sistema de Controlo das Emissões

Garantia do Sistema de Controlo das Emissões
O seu novo motor Honda cumpre as normas de emissões EPA dos EUA e do Estado da Califórnia. A American Honda oferece a mesma garantia de emissões para motores Honda Power Equipment vendidos em todos os 50 estados. Em todas as regiões dos Estados Unidos, o seu motor Honda Power Equipment foi concebido, construído e equipado para cumprir as normas de emissões EPA dos EUA e da comissão California Air Resources Board relativa a motores de ignição.

Cobertura da garantia

Segundo esta garantia, os motores Honda Power Equipment certificados segundo as regulamentações CARB e EPA estão isentos de defeitos de materiais e de fabrico que possam impedir que os motores cumpram os requisitos EPA e CARB aplicáveis referentes a emissões. Esta garantia aplica-se, no mínimo, durante
2 anos ou pela duração da *Garantia Limitada do Distribuidor Honda Power Equipment*, consoante o que for mais longo, a partir da data original de entrega ao comprado. Esta garantia é transferível a cada comprador subsequente pelo período restante da garantia.
As reparações em garantia serão feitas gratuitamente em relação a diagnóstico, peças e mão-de-obra Para mais informações sobre como apresentar uma reclamação em garantia, bem como para obter uma descrição sobre como apresentar uma reclamação e/ou referente às condições de prestação de serviços, contacte um concessionário autorizado Honda Power Equipment ou envie um email para a Honda America usando o seguinte endereço:

E-mail: powerequipmentemissions@ahm.honda.com
Telefone: (888) 888-3139
Os componentes abrangidos incluem todos os componentes cuja avaria possa aumentar as emissões do motor de qualquer poluente regulado ou de emissões por evaporação. Pode obter uma lista de componentes específicos na declaração da garantia de emissões, fornecida em separado.

Os termos específicos da garantia, cobertura, limitações e forma de obter serviços da garantia estão também descritos na declaração da garantia de emissões fornecida em separado. Por outro lado, pode obter a declaração da garantia de emissões no website Honda Power Equipment ou através da seguinte ligação:
http://powerequipment.honda.com/support/warranty

Fonte de emissões
O processo de combustão produz monóxido de carbono, óxidos de nitrogénio e hidrocarbonetos. O controlo dos hidrocarbonetos e óxidos de nitrogénio é muito importante, uma vez que, em determinadas condições, a sua reação permite a formação de fumos fotoquímicos quando sujeitos à luz solar.
O monóxido de carbono não reage da mesma forma, mas é tóxico.

A Honda utiliza relações ar/combustível adequadas e outros sistemas para reduzir as emissões de monóxido de carbono, óxidos de nitrogénio e hidrocarbonetos.
Para além disso, os sistemas de combustível Honda utilizam componentes e tecnologias de controlo para reduzir as emissões por evaporação.

A legislação relativa a ar limpo nos EUA e na Califórnia e meio ambiente e alterações climática do Canadá (ECCC)
Os regulamentos da EPA, doa EUA, Califórnia e Canadá exigem a todos os fabricantes que forneçam as instruções por escrito contendo as descrições do funcionamento e manutenção dos sistemas de controlo de emissões.

As instruções e procedimentos seguintes devem ser seguidos de forma a manter as emissões do motor Honda dentro dos padrões de emissões.

Adulterações e alterações

AVISO
A adulteração do seu equipamento é uma violação da lei federal e da Califórnia.

A adulteração do seu equipamento ou a alteração do sistema de controlo de emissões pode aumentar as emissões para além do limite legal. Entre estas leis que constituem adulteração estão:

- A remoção ou a alteração de qualquer componente dos sistemas de admissão, combustível e/ou escape.
- A alteração ou a desativação da articulação do governador ou do mecanismo de ajuste da velocidade para que o motor funcione fora dos seus parâmetros de design.

Problemas que Podem Afetar as Emissões
Se notar algum dos seguintes sintomas, dirija-se ao seu concessionário para que o seu motor seja inspecionado e reparado.

- Dificuldades de arranque o motor vai-se abaixo após começar a trabalhar.
- Ralenti irregular.
- Falhas de ignição ou ráteres com carga aplicada no motor.
- Pós-combustão (ráteres).
- Fumo preto no escape ou consumos elevados de combustível.

Peças de substituição
Os sistemas de controlo de emissões no seu novo motor Honda foram concebidos, construídos e certificados de acordo com os regulamentos EPA dos EUA, da Califórnia e do Canadá relativos às emissões. Recomendamos a utilização de peças genuínas Honda sempre que efetuar a manutenção. Estas peças de substituição com design original são fabricadas segundo os mesmos padrões das peças originais e, por isso, oferecem toda a confiança quanto ao seu desempenho. A Honda não pode recusar a cobertura em garantia de emissões apenas pela utilização de peças de substituição que não sejam genuínas Honda ou pela prestação de serviços efetuados numa localização que não seja um concessionário autorizado Honda; o proprietário pode utilizar peças comparáveis às certificadas pela EPA dos EUA e mandar fazer o serviço em locais que não sejam Honda. No entanto, a utilização de peças de substituição que não pertençam ao design e qualidade originais podem afetar a eficácia do sistema de controlo de emissões.

Um fabricante de uma peça do mercado paralelo assumirá a responsabilidade de que essa peça não irá afetar negativamente o desempenho das emissões. O fabricante ou reconstrutor da peça deve certificar que a utilização da peça não irá resultar numa avaria do motor para cumprir os regulamentos de emissões.

Manutenção
Como proprietário de um motor da nossa gama de produtos de força (Power Equipment), você é responsável por toda a manutenção exigida descrita no manual de instruções. A Honda recomenda que guarde todos os recebidos relativos à manutenção do seu motor Power Equipment, mas a Honda não pode recusar a cobertura da garantia apenas com base na falta de recibos ou pela sua incapacidade em garantir que toda a manutenção programada foi realizada.
Siga o PLANO DE MANUTENÇÃO na página 5.
Lembre-se que este plano é baseado no pressuposto de que o seu motor será utilizado para o objetivo designado. O funcionamento com cargas ou temperaturas elevadas ou a utilização em condições poeirentas irá exigir manutenções mais frequentes.

Índice do Ar
(Modelos certificados para venda na Califórnia)

Foi aplicada uma etiqueta de Informação do índice do ar nos motores certificados para um período de durabilidade de emissões, de acordo com os requisitos da comissão California Air Resources Board.

O gráfico de barras permite-lhe a si, o nosso cliente, comparar o desempenho das emissões dos motores disponíveis. Quanto mais baixo for o Índice de ar, menor a poluição.

A descrição da durabilidade fornece-lhe informações relativas ao período de durabilidade das emissões do motor.
O termo descritivo indica o período de vida útil do sistema de controlo das emissões do motor. Para informações adicionais, consulte a *Garantia do sistema de controlo das emissões*.

Termo descritivo	Aplicável ao período de durabilidade das emissões
Moderado	50 horas (0-80 cm^3, inclusive) 125 horas (superior a 80 cm^3)
Intermédio	125 horas (0-80 cm^3, inclusive) 250 horas (superior a 80 cm^3)
Aumentado	300 horas (0-80 cm^3, inclusive) 500 horas (superior a 80 cm^3) 1.000 horas (225 cm^3 e superior)

A aba/etiqueta da informação do Índice do ar deve permanecer no motor até que este seja vendido. Retire a etiqueta antes de colocar o motor em funcionamento.

Especificações

iGXV700 (tipo TAF2)

Comprimento × Largura × Altura	461 × 493 × 513 mm
Massa a seco [peso]	48,2 kg
Tipo do motor	4 tempos, válvula à cabeça, 2 cilindros (V-Twin de 90º)
Cilindrada [Diâmetro × Curso]	688 cm^3 [78,0 × 72,0 mm]
Potência efetiva (de acordo com a norma SAE J1349*)	16,5 kW (22,4 PS) a 3.600 rpm
Binário efetivo máximo (de acordo com a norma SAE J1349*)	48,3 N·m (4,93 kgf·m) a 2.500 rpm
Capacidade de óleo do motor	Sem substituição do filtro do óleo: 1,7 L Com substituição do filtro do óleo: 1,9 L
Sistema de arrefecimento	Ar forçado
Sistema de ignição	Totalmente transistorizada
Rotação do veio de tomada de força (PTO)	No sentido contrário ao dos ponteiros do relógio (visto da extremidade PTO)

iGXV800 (tipo TAF2)

Comprimento × Largura × Altura	461 × 493 × 513 mm
Massa a seco [peso]	47,8 kg
Tipo do motor	4 tempos, válvula à cabeça, 2 cilindros (V-Twin de 90º)
Cilindrada [Diâmetro × Curso]	779 cm^3 [83,0 × 72,0 mm]
Potência efetiva (de acordo com a norma SAE J1349*)	18,6 kW (25,3 PS) a 3.600 rpm
Binário efetivo máximo (de acordo com a norma SAE J1349*)	54,5 N·m (5,56 kgf·m) a 2.500 rpm
Capacidade de óleo do motor	Sem substituição do filtro do óleo: 1,7 L Com substituição do filtro do óleo: 1,9 L
Sistema de arrefecimento	Ar forçado
Sistema de ignição	Totalmente transistorizada
Rotação do veio de tomada de força (PTO)	No sentido contrário ao dos ponteiros do relógio (visto da extremidade PTO)

* A especificação de potência do motor indicada neste documento é a potência efetiva testada num motor de produção para o modelo do motor e medida de acordo com a SAE J1349 às 3,600 rpm (potência efetiva) e às 2,500 rpm (binário efetivo máximo). A produção de motores em massa pode variar deste valor.
A potência real do motor instalado na máquina final irá variar de acordo com inúmeros fatores, incluindo a velocidade de funcionamento do motor em utilização, condições ambientais, manutenção e outras variáveis.

Especificações de Afinação

ITEM	ESPECIFICAÇÃO	MANUTENÇÃO
Folga da vela	0,7–0,8 mm	Consulte a página 9.
Folga das válvulas (a frio)	ADM.: 0,20±0,02 mm ESC.: 0,20±0,02 mm	Leve o motor a um concessionário autorizado
Outras especificações	Não são necessárias afinações adicionais.	

Informação de Referência Rápida

Combustível	Gasolina sem chumbo (consulte a página 6)		
		E.U.A.	Índice de octano na bomba de 86 ou superior
		Exceto E.U.A.	Índice de octano 91 ou superior
			Índice de octano na bomba de 86 ou superior
Óleo do motor	SAE 10W-30, API SJ ou posterior para uma utilização geral. Consulte a página 6.		
Vela de ignição	BPR5ES (NGK)		
Manutenção	Antes de cada utilização: • Verifique o nível do óleo do motor. Consulte a página 6. • Verifique o filtro do ar. Consulte a página 7.		
	Primeiras 20 horas: Mudar o óleo do motor. Consulte a página 7.		
	Posteriormente: Consulte o plano de manutenção na página 5.		

Diagramas Elétricos

(A)	FUSÍVEL
(B)	INTERRUPTOR DO MOTOR
(C)	MOTOR DE ARRANQUE
(D)	BATERIA
(E)	BOBINA DE CARREGAMENTO
(F)	BOBINA DA IGNIÇÃO
(G)	VELA DE IGNIÇÃO
(H)	RETIFICADOR REGULADOR
(I)	BOMBA DO COMBUSTÍVEL
(J)	ALAVANCA DO ACELERADOR
(K)	INJEÇÃO
(L)	BOBINA GERADORA DE IMPULSOS

Bl	Preto
Br	Castanho
Bu	Azul
G	Verde
Gr	Cinzento
Lb	Azul claro
Lg	Verde claro
O	Laranja
P	Rosa
R	Vermelho
W	Branco
Y	Amarelo

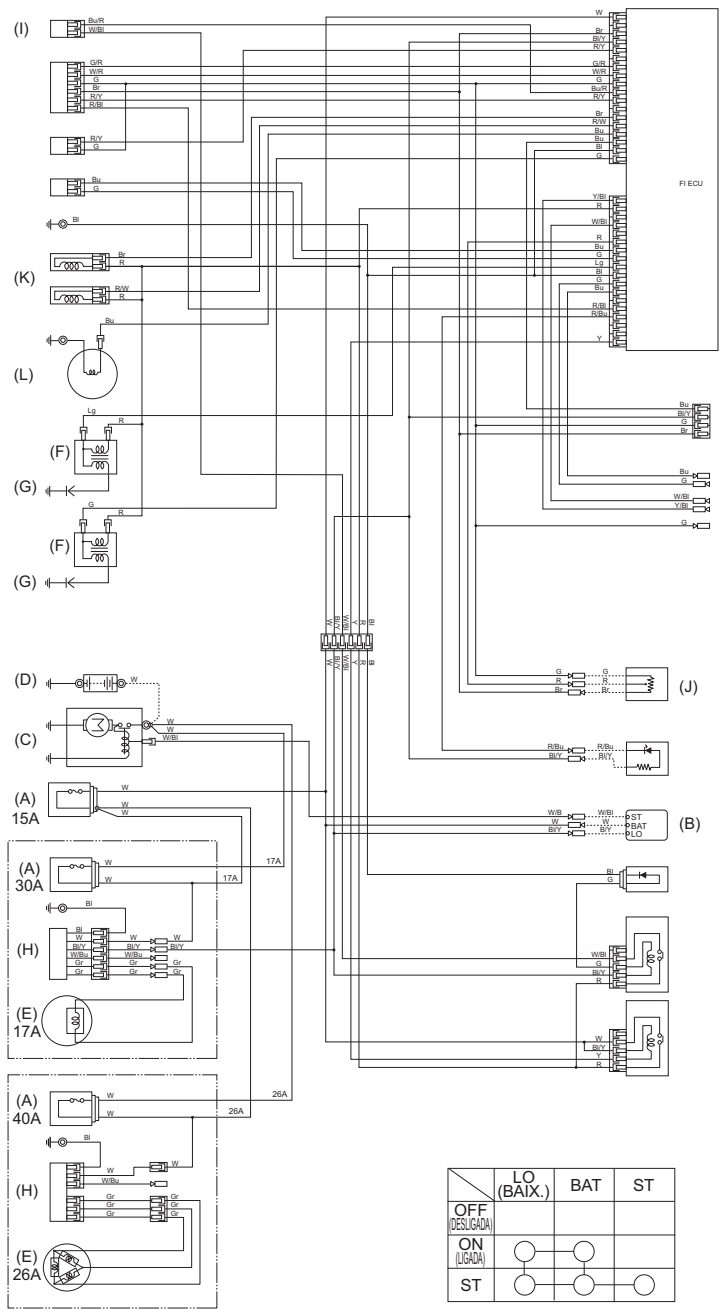

	LO (BAIX.)	BAT	ST
OFF (DESLIGADA)			
ON (LIGADA)	○	○	
ST	○	○	○

INFORMAÇÃO AO CONSUMIDOR

Garantia e Informação do Localizador do Distribuidor/ Concessionário

Estados Unidos, Porto Rico e Ilhas Virgens dos E.U.A.:
Visite o nosso website: www.honda-engines.com

Canadá:
Telefone para o número (888) 9HONDA9
ou visite o nosso website: www.honda.ca

Para a Zona da Europa:
Visite o nosso website: http://www.honda-engines-eu.com

Informação do Serviço de Apoio ao Cliente

Os funcionários do concessionário são profissionais com formação. Estão qualificados para responder a qualquer questão colocada. Caso surja um problema que o seu concessionário não tenha capacidade para solucionar de forma satisfatória, entre em contacto com a administração do concessionário. O Diretor Técnico, o Diretor Geral ou o Proprietário poderão ajudar.
Quase todos os problemas são solucionados desta forma.

Estados Unidos, Porto Rico e Ilhas Virgens dos E.U.A.:
Caso não esteja completamente satisfeito com a decisão tomada pela administração do concessionário, contacte o Distribuidor Regional de Motores Honda da sua área.

No caso de continuar a não estar satisfeito com a solução após contactar o distribuidor Regional de Motores, poderá contactar os Escritórios da Honda, conforme indicado.

Todas as Outras Áreas:
Caso não esteja completamente satisfeito com a decisão tomada pela administração do concessionário, contacte os escritórios da Honda, conforme indicado.

Escritórios Honda
Quando enviar uma carta ou telefonar, forneça esta informação:

- Nome do fabricante do equipamento e o número do modelo onde o motor está montado
- Modelo do motor, número de série e tipo (consulte a página 12)
- Nome do concessionário onde adquiriu o motor
- Nome, morada e contacto do funcionário do concessionário responsável pela manutenção do seu motor
- Data de compra
- O seu nome, morada e número de telefone
- Uma descrição detalhada do problema

Estados Unidos, Porto Rico e Ilhas Virgens dos E.U.A.:
American Honda Motor Co., Inc.
Power Equipment Division
Customer Relations Office
4900 Marconi Drive
Alpharetta, GA 30005-8847

Ou telefone: (770) 497-6400, 8:30 - 19:00 (Hora Local)

Canadá:
Honda Canada, Inc.
Visite www.honda.ca
para informações sobre moradas

Telefone:	(888) 9HONDA9	Gratuito
	(888) 946-6329	
Fax:	(877) 939-0909	Gratuito

Para a Zona da Europa:
Honda Motor Europe Logistics NV.
European Engine Center

http://www.honda-engines-eu.com

Todas as Outras Áreas:
Contacte o distribuidor Honda da sua área para receber assistência.

Garantia Internacional de Motor Estacionário Honda

O Motor Estacionário Honda instalado neste produto de marca está coberto pela garantia de Motores Estacionários Honda, de acordo com os seguintes pressupostos.

- As condições de garantia estão em conformidade com as regras para motores estacionários estabelecidas pela Honda em cada país.
- As condições de garantia aplicam-se a avarias de motor provocadas por problemas de fabrico ou de especificação.
- A garantia não é válida em países onde não exista um distribuidor Honda.

Para obter serviço em garantia:

Terá de levar o seu motor estacionário Honda ou o equipamento onde este estiver instalado, juntamente com o comprovativo da data de compra original a um concessionário de motores Honda autorizado a vender esse produto no seu país ou ao concessionário no qual comprou o produto. Para localizar o distribuidor/concessionário Honda mais próximo de si ou para verificar as condições de garantia para o seu país, visite o nosso website global de informação de service https://www.hppsv.com/ENG/ ou contacte o distribuidor para o seu país.

Exclusões:
Esta garantia do motor não inclui o seguinte:

1. Qualquer dano ou deterioração resultante do seguinte:
   - Falta de manutenção periódica por negligência como especificado no manual de utilizador do motor
   - Reparação ou manutenção inadequada
   - Métodos de operação diferentes dos que estão indicados no manual de utilizador do motor
   - Danos causados pelo produto no qual o motor está instalado
   - Danos causados pela conversão para, ou utilização de, combustível que não o combustível para o qual o motor foi originalmente concebido, como definido no manual de utilizador do motor e/ou documento da garantia.
   - A utilização e peças e acessórios não genuínos Honda, diferentes dos aprovados pela Honda (diferentes dos lubrificantes e fluidos recomendados) (não se aplica à garantia de emissões exceto quando a peça não genuína não for equivalente à peça Honda e foi a causa da avaria)
   - Exposição do produto a fuligem e fumo, agentes químicos, fezes de pássaros, água do mar, brisa do mar, sal e outros fenómenos ambientais
   - Colisão, contaminação ou deterioração do combustível, negligência, alteração não autorizada ou utilização incorreta
   - Desgaste natural (descoloração natural das superfícies pintadas ou metalizadas, descasque de placas e outra deterioração natural)
2. Peças consumíveis: A Honda não garante a deterioração de peças causada por desgaste normal. As peças indicadas em baixo não estão cobertas pela garantia (exceto quando necessárias como peças para outra reparação em garantia):
   - Velas de ignição, filtro do combustível, elemento do filtro do ar, disco da embraiagem, corda do arrancador manual
   - Lubrificantes: óleos e massas lubrificantes
3. Trabalhos de limpeza, afinação e manutenção periódica normal (limpeza do carburado e drenagem do óleo do motor).
4. Utilização do motor estacionário Honda em corridas e competições.
5. Qualquer motor que faça parte de um produto que tenha alguma vez sido declarado como perda total ou vendido para salvados por uma instituição financeira ou seguradora.

Sobre a etiqueta de SERVIÇO E ASSISTÊNCIA

Pode ter sido colada etiqueta de SERVIÇO E ASSISTÊNCIA* no motor Honda de utilização geral.
Quando visitar o nosso website depois de ler o código de barras de duas dimensões (código QR), encontrará informação sobre o serviço.
* Este dístico não é colado em todos os modelos.

https://www.hondappsv.com/ENG/QR/GCV145_170_200/

HONDA