HONDA

POWER PRODUCTS

GCV135E·GCV160E

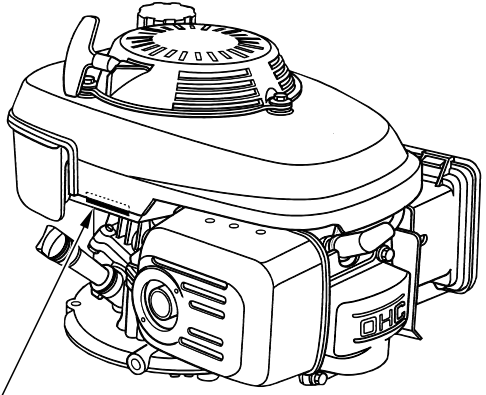

SERİ NUMARASI VE MOTOR TİPİ

eSPEC

ECOLOGY CONSCIOUS TECHNOLOGY

KULLANIM KILAVUZU

CE

3TZ0M604
00X3T-Z0M-6040

© Honda Motor Co., Ltd. 2007

Bir Honda motoru aldığınız için teşekkür ederiz.

Bu kılavuz aracınızın kullanılmasını ve bakımının yapılmasını kapsamaktadır: GCV135E•GCV160E

Bu yayın içerisindeki tüm bilgiler basım esnasında mevcut olan en son üretim bilgilerine dayanmaktadır.
Resimler tavan örtüsünün bulunmasına göre değişiklik göstermektedir.

Honda Motor Co., Ltd. herhangi bir bildirimde bulunmaksızın ve herhangi bir yükümlülük altına girmeksizin istediği zaman değişiklik yapma hakkını saklı tutmaktadır.

Yazılı izin olmaksızın bu yayının hiçbir bölümü çoğaltılamaz.

Bu kılavuz aracınızın sabir bir parçası olarak kabul edilmeli ve el değiştirdiğinde motorla birlikte verilmelidir.

Aşağıdaki kelimeleri takip eden ifadelere özel dikkat veriniz:

⚠ UYARI **Eğer talimatlara uymazsanız çok ciddi bir şekilde yaralanırsınız veya ölürsünüz.**

DIKKAT: **Eğer talimatlara uymazsanız çok ciddi bir şekilde yaralanabilir veya ekipman hasarına uğrayabilirsiniz.**

İKAZ **Eğer talimatlara uymazsanız ekipman veya malzeme hasarı ortaya çıkabilir.**

NOT: Yararlı bilgiler verir.

Eğer bir sorun çıkarsa veya motor ile ilgili herhangi bir sorunuz olursa, Yetkili Honda Servisine danışınız.

⚠ UYARI

Honda aracı eğer talimatlara uygun şekilde kullanılırsa emniyetli ve güvenilir hizmet sunması için tasarlanmıştır. Aracı kullanmadan önce Kullanım Kılavuzunu okuyunuz ve anlayınız. Bunun yapılmaması halinde kişisel yaralanma ya da ekipman hasarı ortaya çıkabilir.

1 EMNİYET TALİMATLARI

⚠ UYARI

Emniyetli çalışmayı sağlamak için —

- **Honda aracı eğer talimatlara uygun şekilde kullanılırsa emniyetli ve güvenilir hizmet sunması için tasarlanmıştır. Aracı kullanmadan önce Kullanım Kılavuzunu okuyunuz ve anlayınız. Bunun yapılmaması halinde kişisel yaralanma ya da ekipman hasarı ortaya çıkabilir.**

- **Motoru çalıştırmadan önce daima çalıştırma öncesi kontrolü (sayfa 7'ye bakınız) gerçekleştiriniz. Bir kazayı veya ekipman hasarını önleyebilirsiniz.**
- **Yangın tehlikesini önlemek ve yeterli havalandırmayı sağlamak için, çalışması sırasında motoru binalardan ve diğer ekipmanlardan en az 1 metre uzakta tutunuz. Yanıcı maddeleri motora yakın olacak şekilde koymayınız.**
- **Sıcak motor parçaları yüzünden yanma ihtimalinden veya motorun çalışan parçaları yüzünden herhangi bir şekilde yaralanma ihtimalinden dolayı çocuklar ve evcil hayvanlar çalışma alanından uzak tutulmalıdır.**
- **Motoru hızlı bir şekilde nasıl durduracağınızı biliniz ve tüm kumandaların çalışmasını anlayınız. Hiç kimseye talimatlara uymadan motoru çalıştırma izni vermeyiniz.**
- **Çalışırken benzin, kibrit, vs. gibi yanıcı maddeleri motorun yakınına koymayınız.**
- **Benzin doldurma işlemini motor durmuşken iyi havalandırılmış bir alanda yapınız. Benzin belli koşullar altında son derece yanıcı ve patlayıcıdır.**
- **Yakıt deposunu aşırı doldurmayınız. Doldurma boğazında yakıt olmamalıdır.**
  Yakıt deposu kapağının kapalı olduğundan emin olunuz.

Emniyet Talimatları

⚠ UYARI

Emniyetli çalışmayı sağlamak için —

- **Eğer benzin dökülürse, motoru çalıştırmadan önce tamamen temizleyiniz ve benzinin buharlaşarak yok olmasına izin veriniz.**
- **Benzin dolumunun yapıldığı veya benzinin depolandığı yerde sigara içmeyiniz ve açık alev veya kıvılcım olmasına izin vermeyiniz.**
- **Egzoz gazı zehirli karbon monoksit içerir. Egzoz gazlarını solumaktan kaçınınız. Motoru asla kapalı garajda veya dar alanda çalıştırmayınız.**
- **Aracı düz bir zemine üzerine yerleştiriniz. Aracı yatayda 15°'den daha fazla kaldırmayınız. Aşırı açılarda çalıştırmak yakıtın dökülmesine sebep olabilir.**
- **Yangın tehlikesi oluşturabileceği için motorun üzerine herhangi bir şey koymayınız.**
- **Bu motor için opsiyonel olarak kıvılcım önleyici mevcuttur. Bazı yerlerde motoru kıvılcım önleyici olmaksızın çalıştırmak yasa dışıdır. Çalıştırmadan önce yerek kanun ve düzenlemeleri kontrol ediniz.**
- **Çalışma sırasında susturucu çok sıcak olur ve motoru durdurmanın ardından bir süre sıcak kalır. Sıcakken susturucuya dokunmamaya özen gösteriniz. Ciddi şekilde yanmaktan veya yangın tehlikesinden kaçınmak için, nakletmeden önce veya kapalı alana koymadan önce motorun soğumasına izin veriniz.**

EMNİYET UYARILARI YERİ

Bu uyarılar, ciddi yaralanmalara neden olabilecek muhtemel tehlikelere karşı sizi uyarırlar. Dikkatlice okuyunuz.

ÇALIŞTIRMADAN ÖNCEKULLANIM KILAVUZUNU OKUYUNUZ.

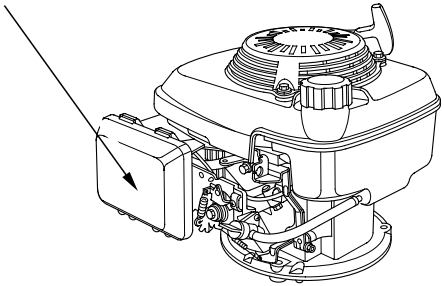

2 PARÇA AÇIKLAMASI

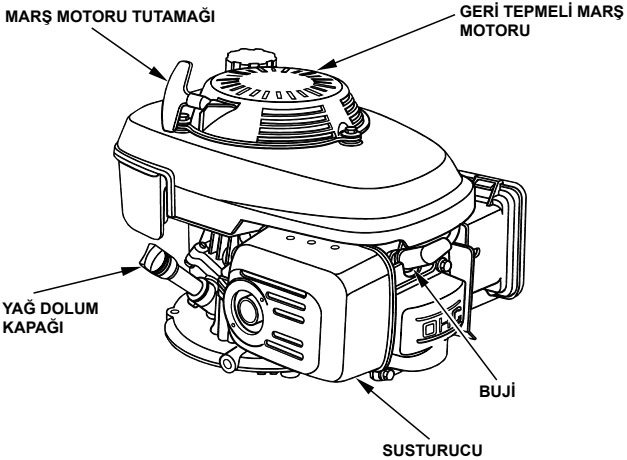

Manuel jikle tip (JİKLE KOLU olan tip)

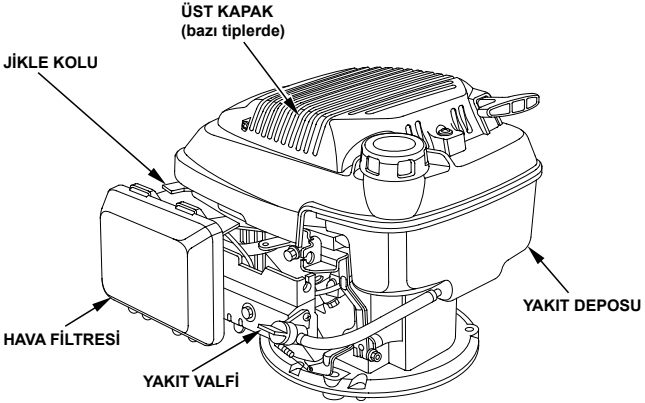

Manuel jikle tip (JİKLE KOLU olmayan tip)

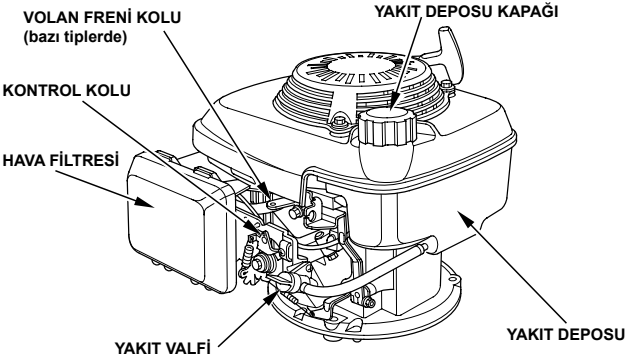

Otomatik jikle tip (Sabit gaz kelebeği tip)

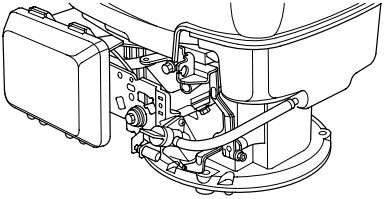

Otomatik jikle tip (Manuel gaz kelebeği tip)

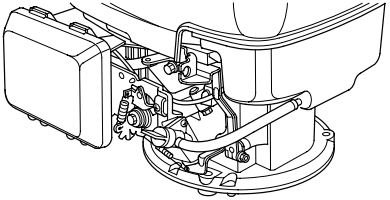

3 ÇALIŞTIRMA ÖNCESİ KONTROLLER

1. Motor yağ seviyesi

DIKKAT:

- **Motoru yetersiz yağ ile çalıştırmak ciddi motor hasarına sebep olabilir.**
- **Motoru düz bir zemin üzerinde, durmuşken kontrol ettiğinizden emin olunuz.**

1. Yağ dolum kapağını çıkarınız ve yağ çubuğunu silerek temizleyiniz.
2. Yağ çubuğunu yağ dolum ağzından sokunuz, ancak takmayınız.
3. Eğer seviye düşükse, yağ çubuğunun üst sınırına kadar tavsiye edilen yağ ekleyiniz.

API servis kategorisi SE veya daha sonrası (veya eşdeğeri) gerekliliklerini karşılayan veya aşan 4-zamanlı motor yağı kullanınız. SE veya sonrası (veya eşdeğeri) harfleri içerip içermediğinden emin olmak için daima yağ kabının üzerindeki API servis etiketini kontrol ediniz. SAE 10W-30 genel kullanım için tavsiye edilmektedir. Tabloda gösterilen diğer viskoziteler bölgenizdeki ortalama sıcaklık belirtilen aralıkta olduğunda kullanılabilir.

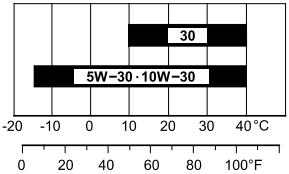

ORTAM SICAKLIĞI

DIKKAT:

Deterjan olmayan veya 2-zamanlı motor yağı kullanmak motorun servis ömrünü kısaltabilir.

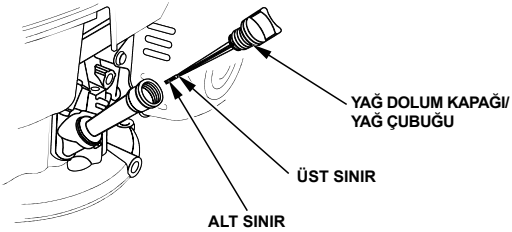

2. Hava filtresi

DIKKAT:

Motoru asla hava filtresi olmaksızın çalıştırmayın. Hızlı motor aşınması olacaktır.

Hava filtresi kapağını çıkarın ve filtrede kir veya tıkanıklık olup olmadığını kontrol edin (sayfa 21'e bakınız).

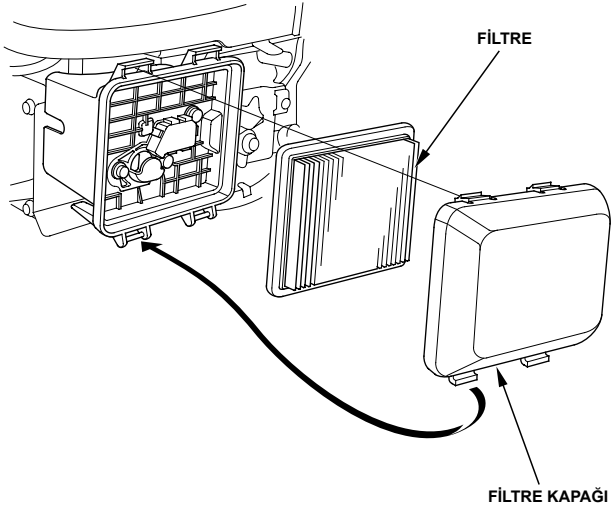

3. Yakıt

tavsiye Edilen Yakıt

Kurşunsuz benzin		
	A.B.D	Pompa oktan derecesi 86 veya daha yüksek
	A.B.D hariç	Araştırma oktan derecesi 91 veya daha yüksek
		Pompa oktan derecesi 86 veya daha yüksek

⚠ UYARI

- **Benzin belli koşullar altında son derece yanıcı ve patlayıcıdır.**
- **Benzin doldurma işlemini motor durmuşken iyi havalandırılmış bir alanda yapınız. Benzin dolumunun yapıldığı veya benzinin depolandığı yerde sigara içmeyiniz ve açık alev veya kıvılcım olmasına izin vermeyiniz.**
- **Yakıt deposunu ağzına kadar doldurmayın (Yakıt doldurma boynunda hiç yakıt olmamalıdır). Yakıt dolumunun ardından, depo kapağının düzgün ve sağlam şekilde kapatıldığından emin olunuz.**
- **Yakıt doldururken dökmemeye özen gösteriniz. Dökülen yakıt veya yakıt buharı ateş alabilir. Eğer yakıt dökülürse, motoru çalıştırmadan önce alanın kuru olduğundan emin olun.**
- **Yakıtın deri ile uzun süreli temasından ve buharını solumaktan kaçının.**
  ÇOCUKLARIN ERİŞEBİLECEĞİ YERLERDEN UZAK TUTUNUZ.

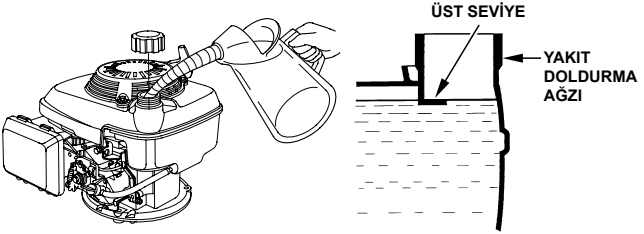

Bu motor oktan derecesi 86 veya daha yüksek olan kurşunsuz benzinle çalışması için sertifikalandırılmıştır (araştırma oktan derecesi 91 veya daha yüksek).
Benzin doldurma işlemini motor durmuşken iyi havalandırılmış bir alanda yapınız. Eğer motor çalışıyorsa, ilk olarak soğumasını bekleyin.
Asla benzin buharının alev veya kıvılcım ile temas edebileceği bina içlerinde motora yakıt doldurmayın.
Hacmen %10'dan fazla etanol (E10) veya %5 metanol içeren normal kurşunsuz benzin kullanabilirsiniz. Ayrıca, metanol kosolvent ve korozyon inhibitörleri de içermelidir.
Yukarıda gösterilen değerlerden daha yüksek oranda etanol veya metanol içeren yakıtlar çalışma ve/veya performans problemlerine sebep olabilir. Ayrıca yakıt sisteminin metal, kauçuk ve plastik parçalarına da zarar verebilir.
Yukarıda gösterilen değerlerden daha yüksek oranda etanol veya metanol içeren yakıt kullanmaktan kaynaklanan motor hasarı veya performans problemleri garanti kapsamının dışındadır.

NOT:

Benzin ışığa maruz kalma, sıcaklık ve zaman gibi faktörlere bağlı olarak çok hızlı bozulur.
En kötü durumda, benzin 30 gün içerisinde kirlenir.
Kirli benzin kullanmak motora ciddi şekilde hasar verebilir (karbüratör tıkanıklığı, subap yapışması).
Bozulmuş yakıttan kaynaklanan bu tür hasarlar garanti kapsamı dışındadır.
Bundan kaçınmak için lütfen aşağıdaki tavsiyelere sıkı sıkıya uyunuz:

- Sadece belirtilen benzini kullanın (sayfa 9'a bakınız).
- Yeni ve temiz benzin kullanın.
- Bozulmanın yavaş olması için, benzini onaylı bir yakıt kabı içerisinde tutun.
- Eğer uzun süreli saklama planlanıyorsa (30 günden fazla), yakıt deposunu ve karbüratörü boşaltın (sayfa 29'a bakınız).

4 MOTORU ÇALIŞTIRMAK

Manuel jikle tip

1. Yakıt valfini ON (açik) konumuna getirin.

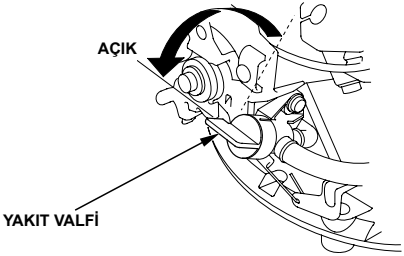

2. ● JİKLE KOLU olmayan tip:
   Kontrol kolunu CLOSE (kapalı) konumuna getirin.
   ● JİKLE KOLU olan tip:
   (OTOMATİK GERİ DÖNMELİ JİKLE tip):
   Jikle kolunu CLOSE (kapalı) konumuna getirin.

NOT:

Eğer motor sıcaksa veya hava sıcaklığı yüksekse jikleyi kullanmayın.

[JİKLE KOLU OLMAYAN TİP]

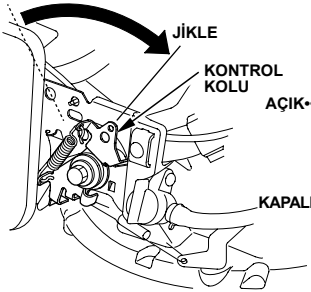

[JİKLE KOLU OLAN TİP]

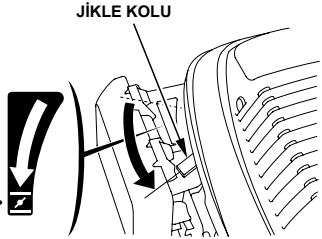

3. Sadece VOLAN FREN KOLU bulunan tip:
   Volan fren kolunu RELEASED (serbest) konumuna getirin. Volan fren kolu RELEASED konumuna getirildiğinde volan fren koluna bağlı olan motor svici açılır.

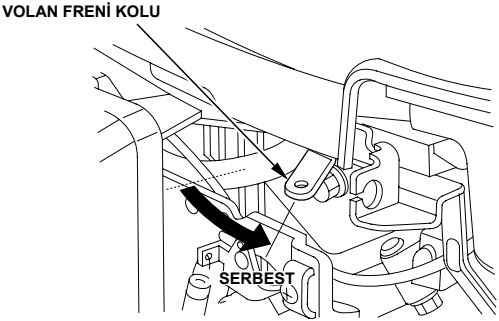

4. Marş motoru tutamağını hafif bir direnç hissedene kadar çekin, ardından aşağıda gösterilen ok yönünde hızlı bir şekilde çekin.

DIKKAT:

Marş motoru kolunun motora çaprmasına izin vermeyin.
Marş motorunun hasar görmemesi için orijinal yerine nazikçe yerleştirin.

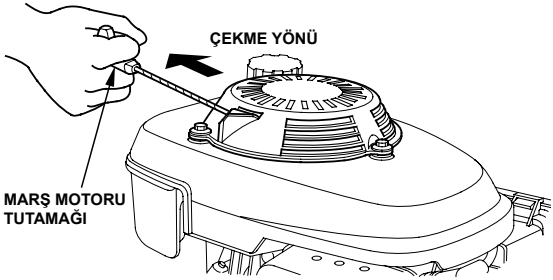

[JİKLE KOLU bulunan tip (OTOMATİK GERİ DÖNMELİ JİKLE tip)]

Volan fren kolunu RELEASED konumuna getirir getirmez geri tepmeli marş motorunu çalıştırın. Volan fren kolu RELEASED konumuna getirildiğinde jikle kolu otomatik olarak OPEN (açık) konumuna harket etmeye başlar.

5. Geri tepmeli marş motorunun bir kaç defa art arda çekilmesini takiben motor çalışmazsa, volan fren kolunu ENGAGED (kenetli) konumuna ve jikle kolunu CLOSE (kapalı) konumuna getirin.
6. Volan fren kolunu RELEASED konumuna getirin ve geri tepmeli marş motorunu derhal çalıştırın.

[JİKLE KOLU olmayan tip]

7. Motor ısındığında, kontrol kolunu FAST (hızlı) veya SLOW (yavaş) konumuna getirin.

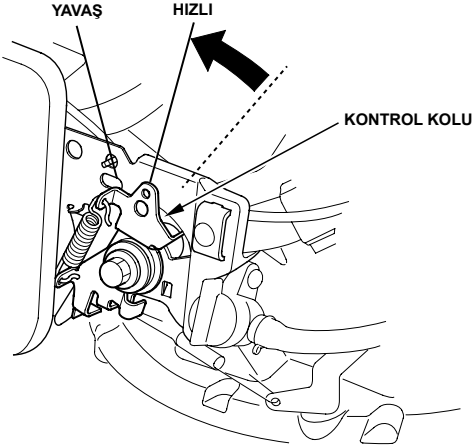

Otomatik jikle tip

1. Yakıt valfini ON konumuna getirin (sayfa 11'e bakınız).

2. Volan fren kolunu RELEASED konumuna getirin (sayfa 12'ye bakınız).

3. Kontrol kolunu FAST konumuna getirin (MANUEL GAZ KELEBEĞİ tip).

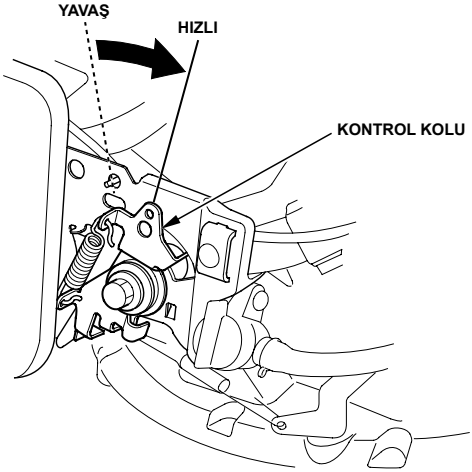

4. Marş motoru tutamağını hafif bir direnç hissedene kadar çekin, ardından sayfa 12'de gösterilen ok yönünde hızlı bir şekilde çekin.

5. Kontrol kolunu istenen motor devrine getirin (MANUEL GAZ KELEBEĞİ tip).

- **Yüksek rakımda çalıştırma**

Yüksek rakımda, standart karbüratör hava-yakıt karışımı son derece zengin olacaktır. Performans düşecek ve yakıt tüketimi artacaktır.

Yüksek rakım performansı karbüratörde yapılacak özel değişikliklerle geliştirilebilir. Eğer motoru sürekli olarak deniz seviyesinden 1500 m'den daha yüksek rakımlarda çalıştırıyorsanız, bu karbüratör değişikliklerini yapması için yetkili Honda servisinize danışınız.

Uygun bir karbüratör püskürtmesi ile dahi, motor beygir gücü rakımdaki her 300 m'lik artışa karşılık olarak yaklaşık %3,5 düşecektir. Eğer karbüratörde değişiklik yapılmazsa, rakımın beygir gücü üzerindeki etkisi bundan daha fazla olacaktır.

DIKKAT:

Motorun, karbüratörün püskürtme yapabileceği rakımdan daha düşük bir rakımda çalıştırılması aşırı fakir hava/yakıt karışımından dolayı düşük performansa, hararete ve ciddi motor hasarlarına sebep olabilir.

5 MOTORUN DURDURULMASI

1. Kontrol kolunu SLOW (yavaş) konumuna getirin (MANUEL GAZ KELEBEĞİ tip).

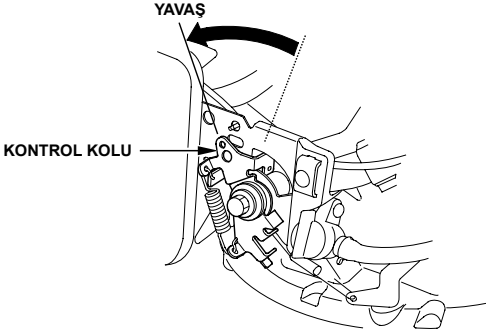

2. VOLAN FREN KOLU bulunan tip:
   Volan fren kolunu ENGAGED (kenetli) konumuna getirin.
   Volan fren kolu ENGAGED konumuna getirildiğinde volan fren koluna bağlı olan motor svici kapanır.

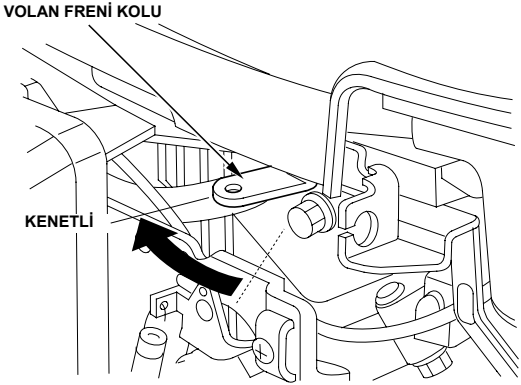

3. VOLAN FREN KOLU olmayan tip:
   Kontrol kolunu STOP konumuna getirin.
   Kontrol kolu STOP konumuna getirildiğinde kontrol koluna bağlı olan motor svici kapanır.

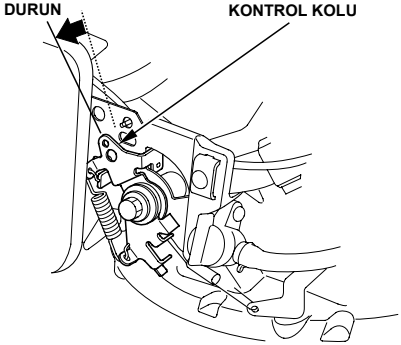

4. Yakıt valfini OFF (kapali) konumuna getirin.

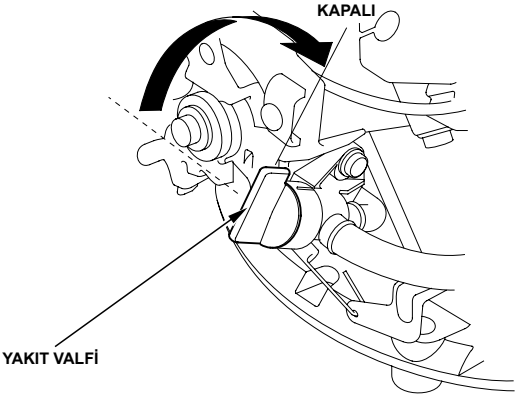

6 BAKIM

⚠ UYARI

- **Herhangi bir bakım işlemi gerçekleştirmeden önce motoru kapatın.**
- **Kazara çalışmayı önlemek için, buji kepini çıkarın.**
- **Motorun sahibi uygun aletlere ve servis bilgilerine sahip olmadığı ve kendini mekanik olarak yeterli hissetmediği sürece motorun bakımı yetkili Honda servisinde yapılmalıdır.**

DIKKAT:
Sadece orijinal Honda parçaları veya eşdeğerlerini kullanın. Eşdeğer kaliteyr sahip olmayan yedek parçaların kullanılması motora hasar verebilir.

Eğer yüksek seviyedeki performansın korunması gerekli ise, Honda motorunun periyodik olarak kontrol edilmesi ve ayarlanması zorunludur. Düzenli bakım ayrıca uzun bir servis ömrü de sağlayacaktır. Gerekli bakım aralıkları ve gerçekleştirilecek olan bakımın türü aşağıdaki tabloda açıklanmıştır.

DIKKAT:
Motorun (Makinenin) alt kısmında bakım gerçekleştirmek için, 90° çevirin ve karbüratör/hava filtresi daima üste gelecek şekilde yere koyun.

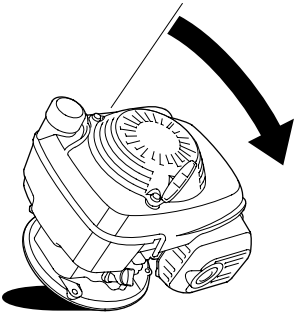

Bakım Programı

DÜZENLİ SERVİS PERİYODU (4) / MADDE: Belirtilen her ayda veya çalışma saati aralığında, hangisi ilk önce dolarsa, gerçekleştirin.		Her kullanı-mda	İlk ay veya 5 saat	Her 3 ayda veya 25 saatte bir.	Her 6 ayda veya 50 aatte bir.	Her yılda veya 100 saatte bir.	Her 2 yılda veya 250 saatte bir.
Motor yağı	Kontrol seviyesi	○					
	Değiştirme		○		○ (2)		
Hava filtresi	Kontrol	○					
	Temizleyin			○ (1)			
	Değiştirme						○
Triger kayışı	Kontrol	Her 250 saatin ardından (3) (5)					
Volan fren balatası	Kontrol				○		
Buji	Kontrol-ayarlama					○	
	Değiştirme						○
Kıvılcım önleyici (bazı tiplerde)	Temizleyin					○	
Rölanti devri	Kontrol-ayarlama					○ (3)	
Yakıt deposu ve filtresi	Temizleyin					○ (3)	
Subap boşluğu	Kontrol-ayarlama					○ (3)	
Yanma odası	Temizleyin	Her 250 saatin ardından (3)					
Yakıt borusu	Kontrol	Her 2 yılda bir (Gerekliyse değiştirin) (3)					

NOT:

(1): Tozlu bölgelerde kullanılıyorsa daha sık bakım yapın.

(2): Ağır yükler altında veya yüksek hava sıcaklığında kullanıldığında motor yağını her 25 saatte bir değiştirin.

(3): Uygun aletlere sahip olmadığınız ve mekanik olarak yereli olmadınız sürece bu parçaların bakımı servisinizde yapılmalıdır. Servis prosedürleri için Honda Tamir Kitabına bakınız.

(4): Ticari kullanım için, uygun bakım aralıklarını belirlemek için çalışma saatlerini kaydedin.

(5): Kayışta çatlak ve anormal aşınma olmadığını kontrol edin ve anormalse değiştirin.

1. Yağ değişimi

Hızlı ve tamamen boşalması için yağı motor hala sıcakken boşaltın.

1. Yakıt valfini OFF konumuna getirin (sayfa 17'ye bakınız).
2. Yağ dolum kapağını çıkarın ve motoru yağ dolum ağzına doğru eğerek yağı bir yağ kabına boşaltın.
3. Tavsiye edilen yağ ile doldurun ve yağ seviyesini kontrol edin (sayfa 7'ye bakınız).
4. Yağ dolum kapağını takın.

MOTOR YAĞI KAPASİTESİ: 0,55 L (0,58 US qt, 0,48 Imp qt)

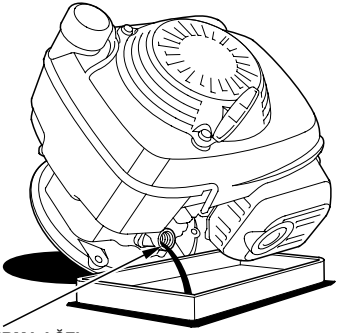

Kullanılmış yağa dokunmanızın ardından elinizi su ve sabunla yıkayın.

NOT:
Lütfen kullanılmış motor yağını çevre ile uyumlu olacak şekilde uzaklaştırın. Biz geri kazanım için, sızdırmaz bir kap içerisinde yerel servis istasyonunuza götürmenizi tavsiye ederiz. Çöpe atmayın, toprağa dökmeyin veya kanalizasyona boşaltmayın.

2. Hava filtresinin bakımı

Kirli bir filtre karbüratöre hava akışını kısıtlayacaktır. Karbüratör arızasını önlemek için, hava filtresine düzenli bakım yapın. Motoru aşırı tozlu bölgelerde kullanırken daha sık bakım yapın.

⚠ UYARI

Hava filtresini temizlemek için asla benzin veya düşük parlama noktasına sahip solventler kullanmayın. Bir yangın veya patlama tehlikesi olabilir.

DIKKAT:
Motoru asla hava filtresi olmaksızın çalıştırmayın. Hızlı motor aşınması olacaktır.

1. Hava filtresi kapağının üzerindeki iki üst tırnağı ve iki alt tırnağı açarak hava filtresi kapağını çıkarın.

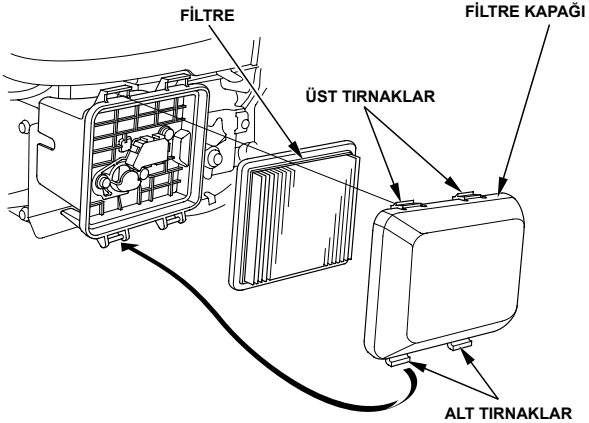

2. Filtreyi sökün. Filtrede delik veya yırtık olup olmadığını dikkatlice kontrol edin ve hasarlıysa değiştirin.

3. Fazla kiri çıkarmak için filtreyi bir kaç defa hafifçe sert bir zemine vurun veya filtrenin içinden basınçlı hava ile üfleyin. Kiri asla fırçalayarak çıkarmaya çalışmayın, fırçalama kirleri fiberlere doğru itecektir. Eğer aşırı kirli ise filtreyi değiştirin.
4. Filtreyi ve hava filtresi kapağını takın.

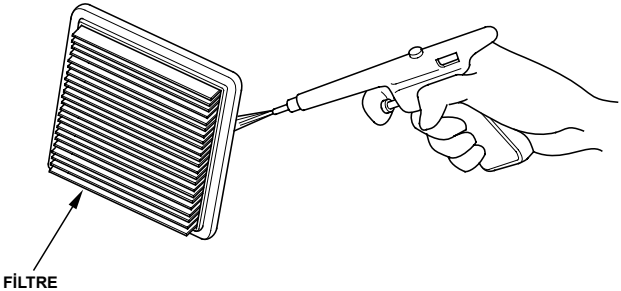

3. Volan freni kontrolü (bazı tiplerde)

1. Üç sac vidasını sökerek üst kapağı çıkarın (sadece üst kapak bulunan tiplerde).
2. 6 mm somunları sökerek geri tepmeli marş motorunu sökünüz.
3. Yakıt borusunun yakıt deposundan ve yakıt valfinden çıkmamasına özen göstererek yakıt deposunu çıkarın ve yakıt deposunu düz şekilde tutun.

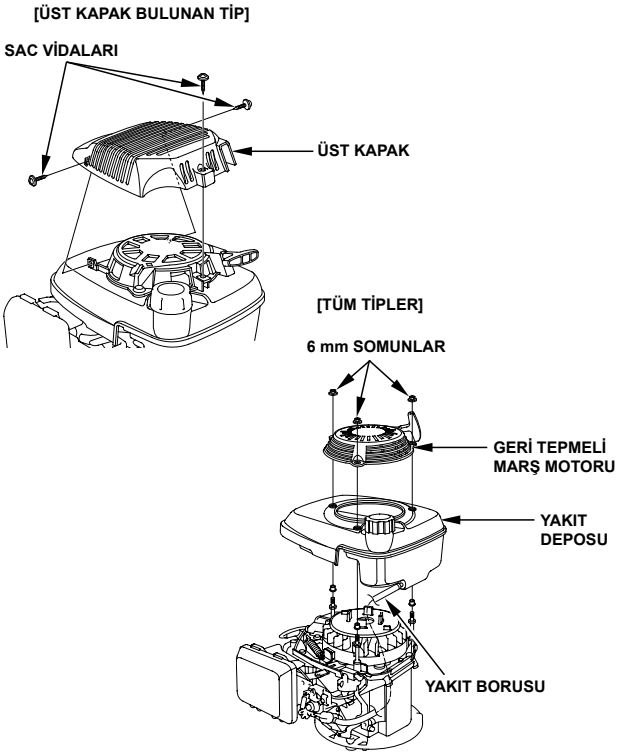

4. Fren pabucunun kalınlığını kontrol edin. Eğer 3 mm'den daha az ise, motoru yetkili Honda servisine götürün.

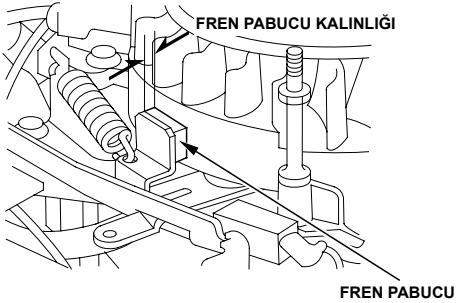

5. Yakıt deposunu ve geri tepmeli marş motorunu takın ve üç adet 6 mm somunu sağlam şekilde sıkın.

6. Üst kapağı takın ve üç sac vidasını sağlam şekilde takın (sadece üst kapak bulunan tiplerde).

4. Bujinin bakımı

Önerilen buji:

GCV135E : BPR4ES (NGK)
GCV160E : BPR5ES (NGK)

Hover Çim Biçme Makinesi için:

GCV135E/GCV160E: BPR6ES (NGK)

DIKKAT:
Asla yanlış ısı aralığına sahip bir buji kullanmayın.

Motorun düzgün şekilde çalışmasını sağlamak için, buji düzgün şekilde oturtulmalı ve kirden arındırılmış olmalıdır.

1. Buji kepini çıkarın ve her bir bujiyi sökmek için buji anahtarı kullanın.

⚠ UYARI

Eğer motor çalışıyorsa, susturucu çok sıcak olacaktır. Susturucuya dokunmamaya dikkat edin.

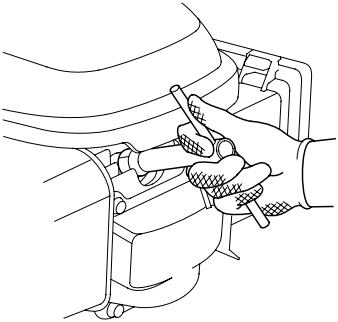

2. Bujiyi gözle kontrol edin. Açık bir aşınma varsa veya kaplaması çatlaşmışsa ya da çapaklanmışsa bujiyi atın. Yeniden kullanılması gerekiyorsa bujiyi tel bir fırça ile temizleyin.

3. Buji tırnak aralığını vie filer çakısı ile kontrol edin. Yan elektrotu bükerek gerektiği gibi düzeltin. Tırnak aralığı aşağıdaki gibi olmalıdır:
   0,70 — 0,80 mm
   (0,028 — 0,031 in)

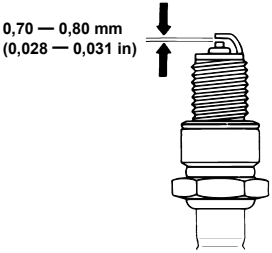

4. Buji pulunun iyi durumda olup olmadığını kontrol edin ve diş atlamasını önlemek için bujiyi elle çevirerek takın.

5. Bujinin yerine oturmasının ardından, pulu sıkıştırmak için buji anahtarı ile sıkınız.

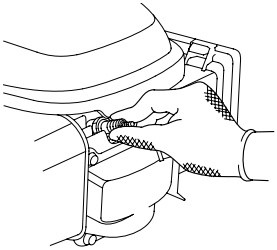

NOT:
Yeni bujiyi takarken, pulu sıkıştırmak için buji yerine oturduktan sonra 1/2 tur sıkın. Kullanılmış bujiyi takarken, pulu sıkıştırmak için buji yerine oturduktan sonra 1/8 — 1/4 tur sıkın.

DIKKAT:
Buji sağlam şekilde sıkılmalıdır. Düzgün şekilde sıkılmamış bir buji çok sıcak bir hale gelebilir ve motora hasar verebilir.

5. Kıvılcım önleyicinin bakımı (bazı tiplerde)

⚠ UYARI

Eğer motor çalışıyorsa, susturucu çok sıcak olacaktır. İşlemden önce soğumasını bekleyin.

DIKKAT:

Verimliliğini muhafaza etmek için kıvılcım önleyiciye her 100 saatte bir bakım yapılmalıdır.

1. 6 mm cıvataları sökerek susturucu korumasınıçıkarınız.
2. İki vidayı sökerek kıvılcım önleyiciyi susturucudan çıkarın. (Kablo ağına zarar vermemeye dikkat edin.)

NOT:

Egzoz portunun ve kıvılcım önleyicinin etrafındaki karbon birikintilerini kontrol edin ve gerekliyse değiştirin.

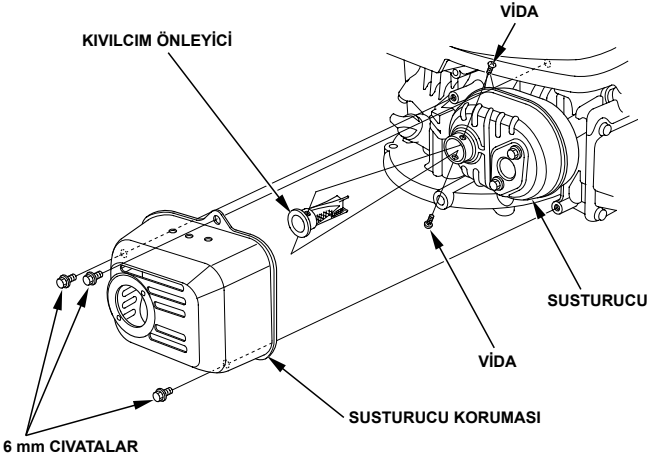

3. Kıvılcım önleyici süzgecindeki birikintileri temizlemek için bir fırça kullanın.

DIKKAT:
Kıvılcım önleyici süzgecine hasar vermemeye dikkat edin.

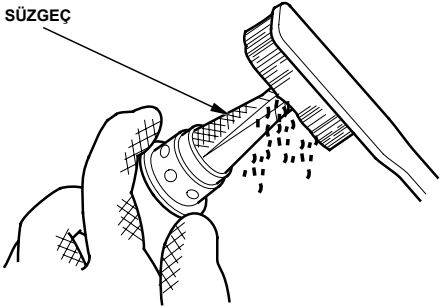

NOT:
Kıvılcım önleyicide çatlak ve delik olmamalıdır. Gerekliyse değiştirin.

4. Kıvılcım önleyiciyi susturucuyu dağıtma işleminin tersini takip ederek takın.

7 NAKLİYE/SAKLAMA

⚠ UYARI

Motoru naklederken, yakıt valfini kapatın ve yakıtın dökülmesini önlemek için motoru düz tutun. Yakıt buharı veya dökülen yakıt ateş alabilir.

⚠ UYARI

Benzin belli koşullar altında son derece yanıcı ve patlayıcıdır. Alanda sigara içmeyin veya açık alev ya da kıvılcıma izin vermeyin.

Üniteyi uzun süreliğine saklamadan önce;

1. Saklama alanında aşırı nem ve toz olmadığından emin olun.
2. Yakıt deposunu ve karbüratörü uygun bir benzin kabının içerisine boşaltın:
   A. Yakıt valfini OFF konumuna getirin.
   B. Karbüratör tahliye cıvatasını 1-1 1/2 tur gevşetin ve karbüratörü boşaltın.
   C. Yakıt valfini ON konumuna getirin ve yakıt deposundaki yakıtı bir kap içerisine boşaltın.
   D. Karbüratör tahliye cıvatasını sıkın, böylelikle şamandıra odasında bükülme olmaz ve yakıt valfini OFF konumuna.

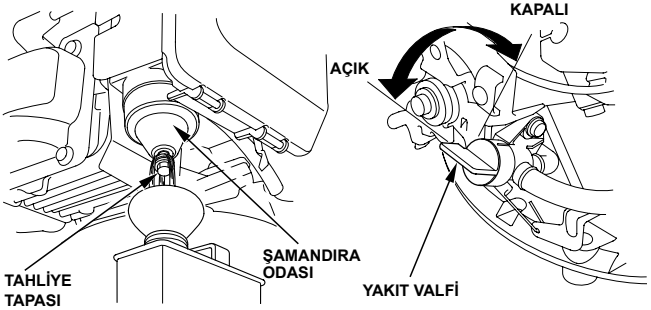

3. Karbüratörü boşaltamazsanız:
   A. Yakıt deposunu piyasadan bulunabilecek bir el sifonu kullanarak onaylanmış bir benzin kabına boşaltın.
   B. Yakıt bitmesinden dolayı durana kadar motoru çalıştırın.

4. Motor yağını değiştirin (sayfa 20'ye bakınız).

5. Hafif bir direnç hissedene kadar marş ipini yavaşça çekin. Bu subapları kapatır ve onları toza ve paslanmaya karşı korur.

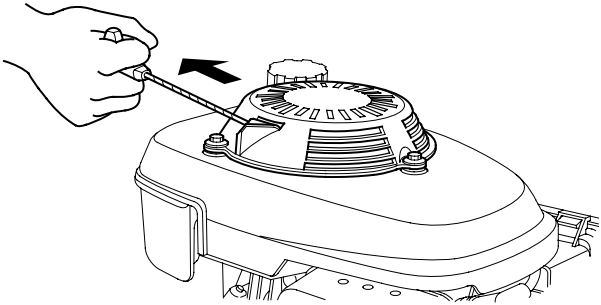

6. Paslanabilecek alanları ince bir yağ filmi ile kaplayın. Motoru örtün ve kirden, tozdan arındırılmış düz bir alanda saklayın.

8 ARIZA GİDERME

Motor çalışmadığında:
1. Yakıt valfi AÇIK mı?
2. Yakıt deposunda yakıt var mı?
3. Benzin karbüratöre ulaşıyor mu?
   Kontrol etmek için, yakıt valfi AÇIK iken karbüratör tahliye cıvatasını 1-1 1/2 tur gevşetin (sayfa 29'a bakınız).

⚠ UYARI

Eğer yakıt dökülürse,bujiti test etmeden veya motoru çalıştırmadan önce alanın kuru olduğundan emin olun. Yakıt buharı veya dökülen yakıt ateş alabilir.

4. Kontrol kolu düzgün şekilde yerleştirilmiş mi? (sayfa 11'e bakınız)
5. Volan fren kolu RELEASED konumunda mı? (sayfa 12'ye bakınız) (bazı tiplerde)
6. Buji iyi durumda mı? (sayfa 25'e bakınız)
7. Eğer motor hala çalışmıyorsa, motoru yetkili Honda servisine götürün.

9 TEKNİK ÖZELLİKLER

Modeli	GCV135E	GCV160E
Güç ekipmanı açıklama kodu	GJAFE	GJAAE
Uzunluk	351 mm (13,8 in)	367 mm (14,4 in)
Genişlik	331 mm (13,0 in)	331 mm (13,0 in)
Yükseklik	340 mm (13,4 in)	360 mm (14,2 in)
Boş kütle [ağırlık]	10,7 kg (23,6 lbs)	10,5 kg (23,1 lbs)

Modeli	GCV135E	GCV160E
Motor tipi	4-zamanlı, üst kam, 1 silindir	
Silindir hacmi	135 cm^3 (8,2 cu-in)	160 cm^3 (9,8 cu-in)
Çap x Strok	64 x 42 mm (2,52 x 1,65 in)	64 x 50 mm (2,52 x 1,97 in)
Net güç (SAE J1349 ile uyumlu olarak*)	2,6 kW (3,5 PS, 3,5 bhp)/ 3600 dev/dak	3,3 kW (4,5 PS, 4,4 bhp)/ 3600 dev/dak
Maks. net tork (SAE J1349 ile uyumlu olarak*)	6,9 N·m (0,70 kgf·m, 5,1 lbf·ft)/2500 dev/dak	9,4 N·m (0,96 kgf·m, 6,9 lbf·ft)/2500 dev/dak
Soğutma sistemi	Basınçlı hava	
Ateşleme sistemi	Transistör manyetosu	
PTO mil dönmesi	Saatin tersi yönünde	
Yakıt deposu kapasitesi	0,77 L (0,203 US gal, 169 Imp gal)	0,91 L (0,240 US gal, 0,200 Imp gal)
Motor yağı kapasitesi	0,55 L (0,58 US qt, 0,48 Imp qt)	
Motor yağı	SAE 10W-30, API SE veya daha sonrası	
Buji	BPR4ES (NGK)	BPR5ES (NGK)
Hover Çim Biçme Makinesi için	BPR6ES (NGK)	

* Bu dokümanda belirtilen motorun güç derecesi, motorun üretimi sırasında motor modeli için test edilen ve 3600 dev/dak'da (Net Güç) ve 2500 dev/dak'da (Maks. Net Tork) SAE J1349'a uygun olarak ölçülen net güç çıkışıdır. Seri üretim motorlar bu değerden farklılık gösterebilir.
  Makinenin son haline takılan motor için gerçek güç çıkışı, motorun uygulamadaki çalıştırma devri, çevre koşulları, bakım ve diğer değişkenlerin dahil olduğu çeşitli faktörlere bağlı olarak değişir.

NOT:
Teknik özellikler tiplere göre farklılık gösterebilir ve herhangi bir bildirimde bulunmaksızın değiştirilebilir.