HONDA

LIETOTĀJA ROKASGRĀMATA

(Instrukciju tulkojums)

GCV140 • GCV160
GCV190

(Izskats var atšķirties galīgajā versijā)

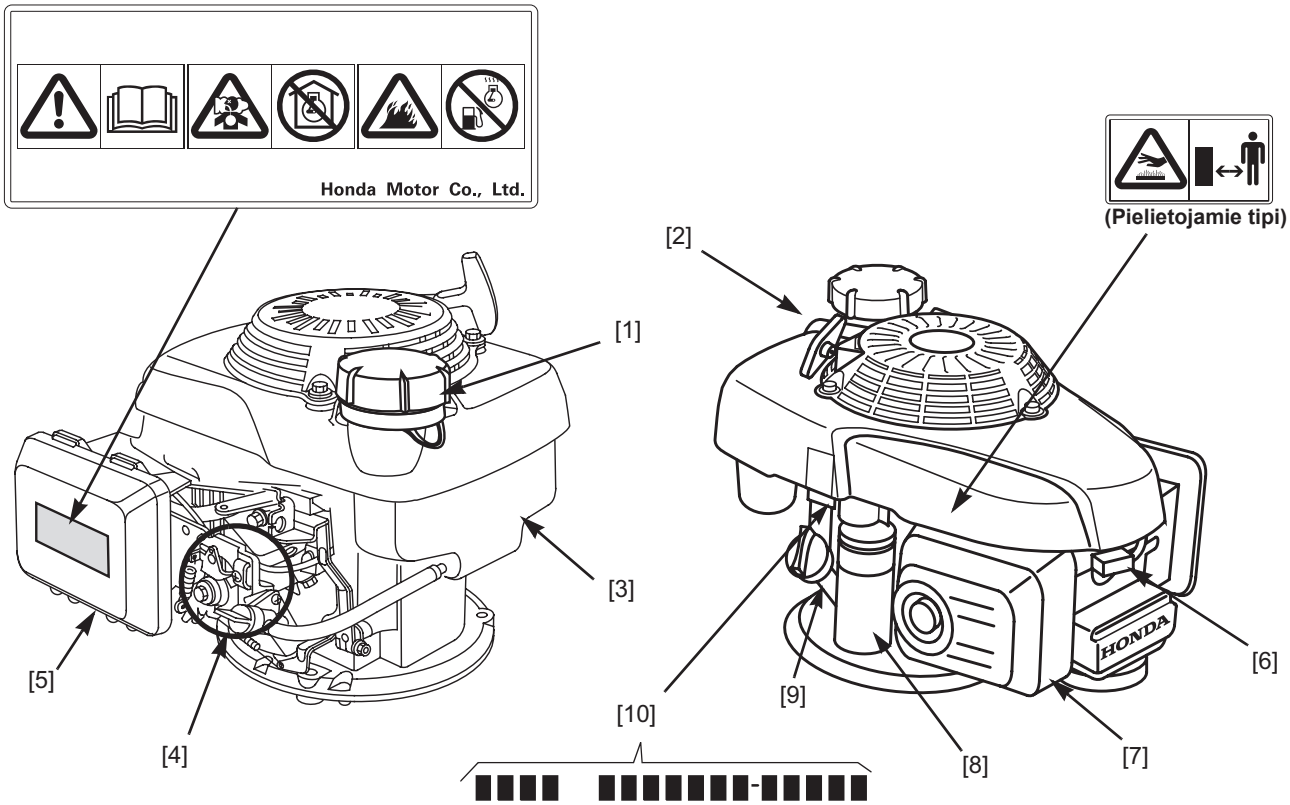

SASTĀVDAĻU IZVIETOJUMS

1	Degvielas uzpildes atveres vāciņš
2	Startera rokturis
3	Degvielas tvertne
4	Dzinēja vadības zona*
5	Gaisa filtrs
6	Aizdedzes svece
7	Trokšņa slāpētājs
8	Motora starteris (ja aprīkots)
9	Eļļas uzpildes atveres vāciņš/mērstienis
10	Dzinēja sērijas numurs

* Dzinēja vadības zona atšķiras atkarībā no dzinēja tipa. Skatiet atsevišķos attēlus lappusē 2 un 3 lai noteiktu sava dzinēja vadības tipu, lasot *Ekspluatācijas* sadaļu un citas šīs rokasgrāmatas sadaļas.

00X3HZ0L A400

429187-5. red.

EM5

POM3HZ0LA400
WPG. 110000.2013.05
IESPIESTS ASV

© 2003–2013 American Honda Motor Co., Inc. – Visas tiesības aizsargātas

	Pirms darbības uzsākšanas izlasiet lietotāja rokasgrāmatu.
	Dzinējs izdala toksisku oglekļa dioksīdu. Nedarbiniet slēgtā telpā.
	Benzīns ir ļoti viegli uzliesmojošs un eksplozīvs. Pirms degvielas uzpildes izslēdziet dzinēju un ļaujiet tam atdzist.
	Jūs varat apdedzināties ar karstu trokšņa slāpētāju. Ja dzinējs ir bijis ieslēgts, neaiztieciet to.

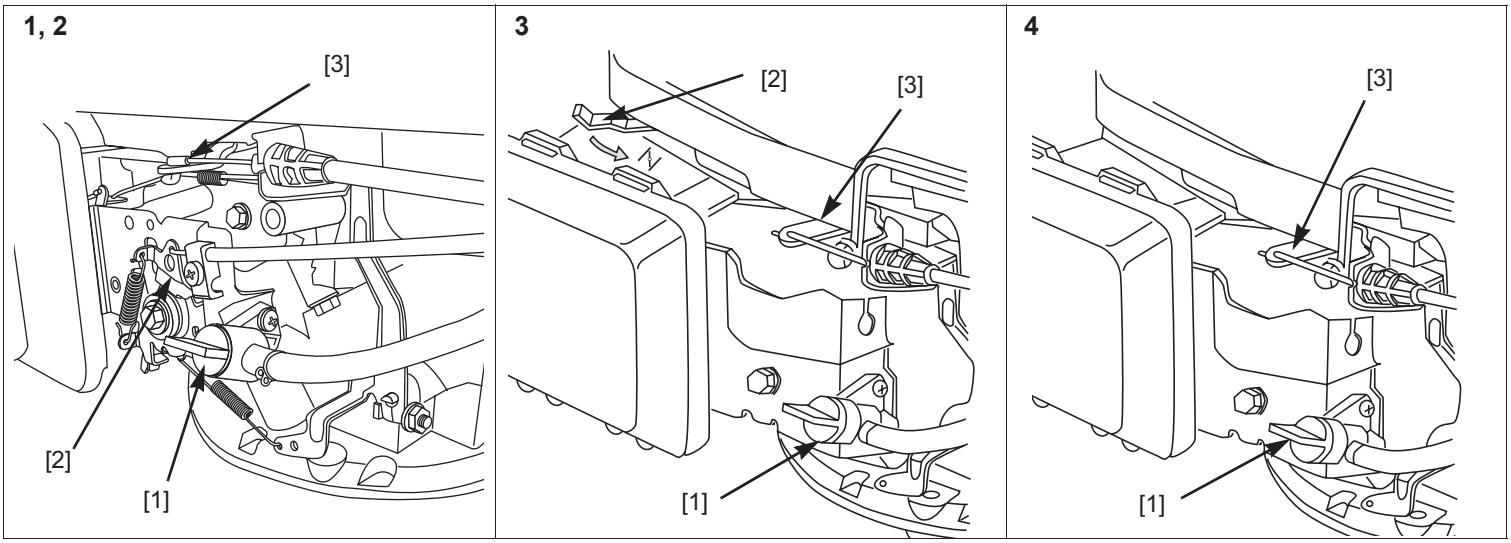

LV 1., 2. tips	[1] Degvielas vārsts [2] Tālvadības gaisa vārsts/ droseļvārsts [3] Spararata bremze	LV 3. tips	[1] Degvielas vārsts [2] Automātiska gaisa vārsta atgrieze [3] Spararata bremze, fiksētais droseļvārsts	LV 4. tips	[1] Degvielas vārsts [3] Spararata bremze Automātisks gaisa vārsts, fiksētais droseļvārsts

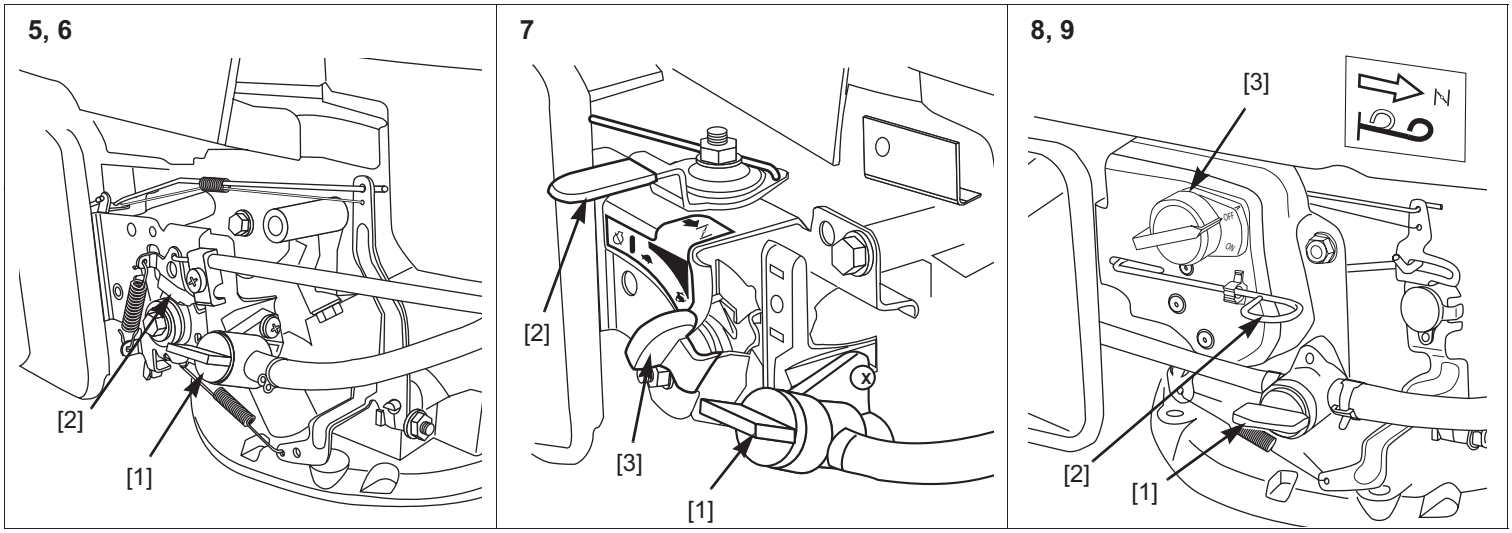

LV 5., 6. tips	[1] Degvielas vārsts [2] Tālvadības gaisa vārsts/ droseļvārsts, asmens bremžu sajūgs	LV 7. tips	[1] Degvielas vārsts [2] Manuālais gaisa vārsts [3] Manuālais droseļvārsts	LV 8., 9. tips	[1] Degvielas vārsts [2] Manuālais gaisa vārsts [3] Apturēšanas slēdzis Fiksētais (autom.) droseļvārsts

[1]
Degvielas vārsts

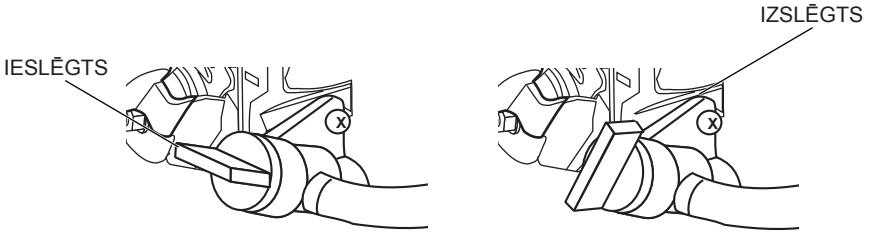

F1

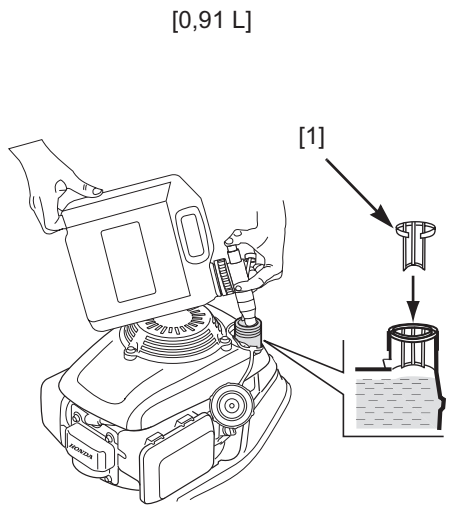

F2

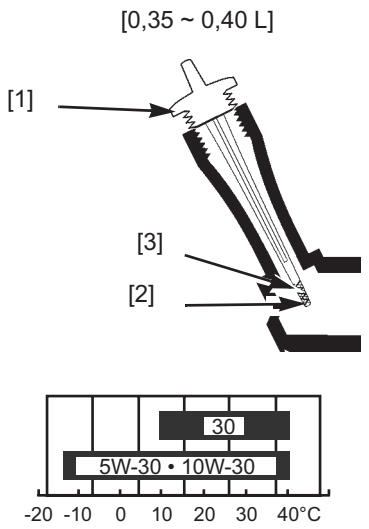

F3

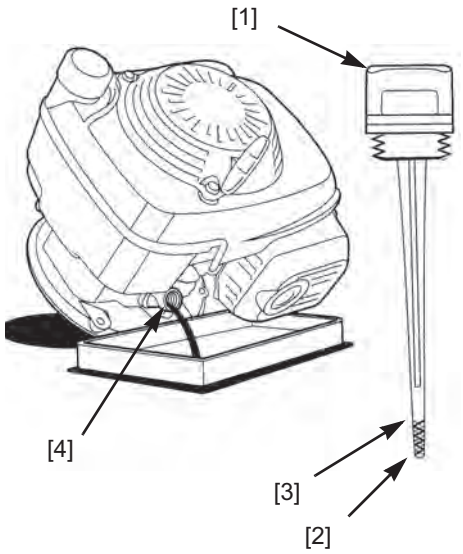

F4

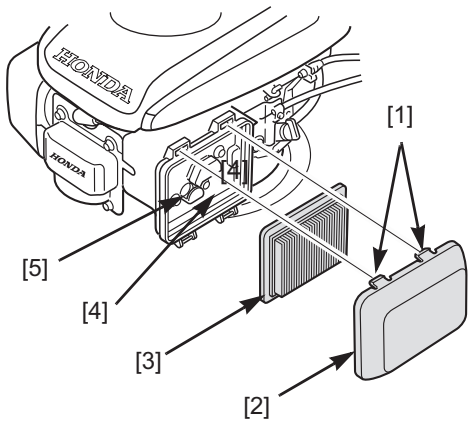

F5

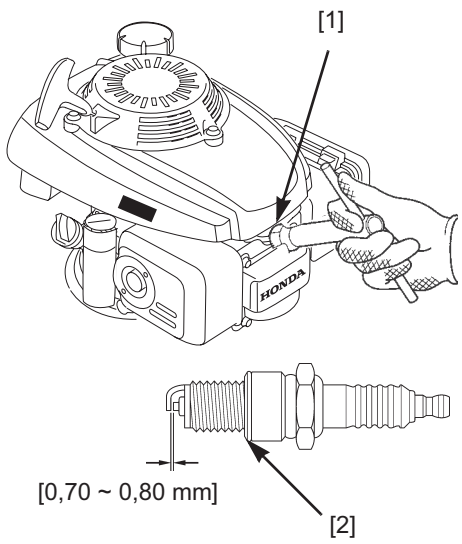

F6

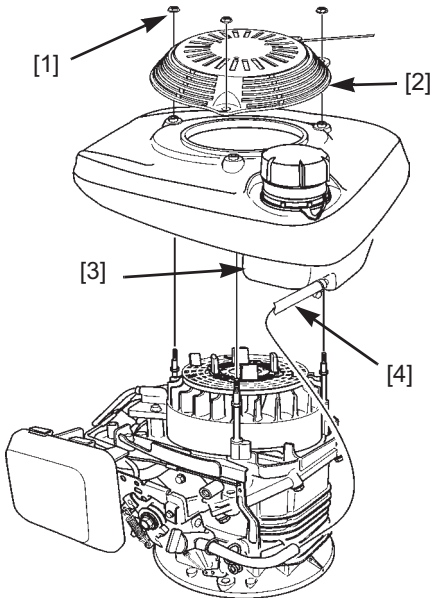

F7

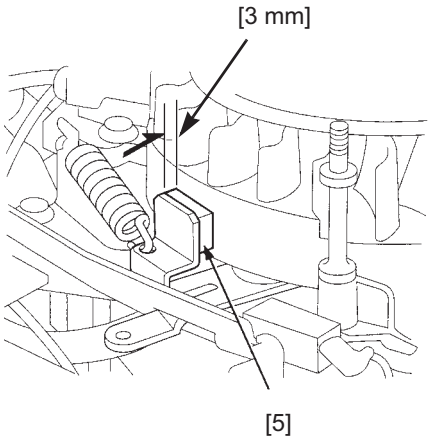

F8

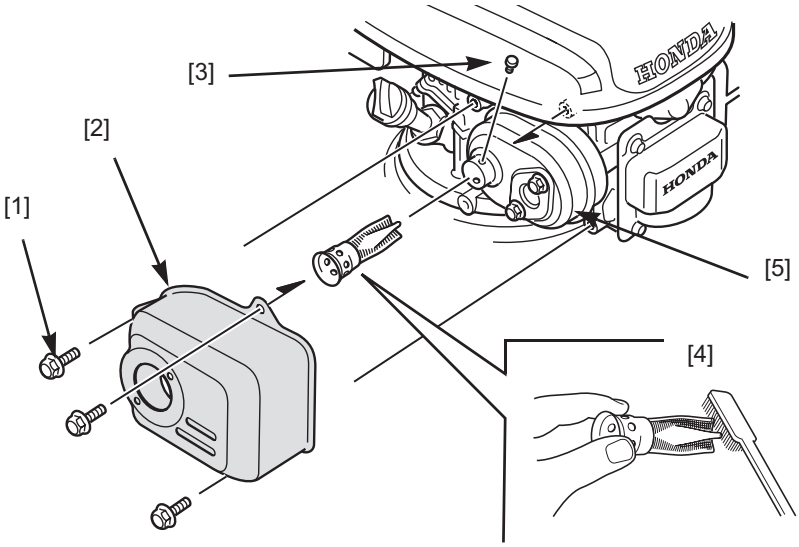

IEVADS

Paldies, ka iegādājāties Honda dzinēju. Vēlamies jums palīdzēt gūt labākos rezultātus no jūsu jaunā dzinēja un droši to ekspluatēt. Šī rokasgrāmata satur informāciju par to, kā to paveikt; pirms dzinēja darbināšanas, lūdzu, rūpīgi to izlasiet. Ja rodas problēmas vai jautājumi par dzinēju, sazinieties ar pilnvaroto Honda servisa pārstāvi.

Visa šajā rokasgrāmatā sniegtā informācija ir balstīta uz iespiešanas brīdī pieejamo visjaunāko informāciju. American Honda Motor Co., Inc. patur tiesības veikt izmaiņas jebkurā laika bez iepriekšēja paziņojuma un, neuzņemoties nekādas saistības. Nevienu šīs publikācijas daļu nedrīkst pavairot bez rakstiskas atļaujas.

Šī rokasgrāmata ir uzskatāma par dzinēja komplektācijas neatņemamu daļu un tai jābūt kopā ar dzinēju, ja dzinējs tiek pārdots.

Izskatiet instrukcijas, kas piegādātas kopā ar iekārtu, kuru darbina šis dzinējs, lai saņemtu visu papildu informāciju par dzinēja iedarbināšanu, apturēšanu, ekspluatāciju, regulēšanu un visas īpašās apkopes instrukcijas.

SATURS

DROŠĪBAS PAZIŅOJUMI ..... 5. lpp.
PIRMSEKSPLUATĀCIJAS PĀRBAUDES ..... 5. lpp.
EKSPLUATĀCIJA ..... 6. lpp.
DROŠAS EKSPLUATĀCIJAS PROFILAKSE ..... 6. lpp.
DZINĒJA IEDARBINĀŠANA/APTURĒŠANA (VISI TIPI) ..... 6. lpp.
DZINĒJA APKOPE ..... 7. lpp.
APKOPES DROŠĪBA ..... 7. lpp.
APKOPES GRAFIKS ..... 8. lpp.
DEGVIELAS UZPILDĪŠANA ..... 8. lpp.
MOTOREĻĻA ..... 8. lpp.
GAISA FILTRS ..... 9. lpp.
AIZDEDZES SVECE ..... 9. lpp.
SPARARATA BREMŽU PĀRBAUDE (ja aprīkots) ..... 9. lpp.
DZIRKSTEĻU SLĀPĒTĀJS (ja aprīkots) ..... 10. lpp.
DZINĒJA UZGLABĀŠANA ..... 10. lpp.
TRANSPORTĒŠANA ..... 11. lpp.
NEGAIDĪTU PROBLĒMU RISINĀŠANA ..... 11. lpp.
TEHNISKĀ INFORMĀCIJA ..... 11. lpp.
PATĒRĒTĀJA INFORMĀCIJA ..... 12. lpp.

DROŠĪBAS PAZIŅOJUMI

Jūsu un citu cilvēku drošība ir ļoti svarīga. Rokasgrāmatā un uz dzinēja esam norādījuši svarīgus drošības paziņojumus. Lūdzu, rūpīgi izlasiet šos paziņojumus.

Drošības paziņojums jūs brīdina par iespējamām briesmām, kas var kaitēt jums vai citiem. Drošības paziņojumus ievada drošības brīdinājuma simbols ⚠ un viens no trim vārdiem – BĪSTAMI, BRĪDINĀJUMS vai UZMANĪBU.

Šie signālvārdi nozīmē, ka:

⚠ BĪSTAMI — Instrukciju neievērošanas gadījumā jums DRAUD NĀVES BRIESMAS vai jūs varat BĪSTAMI SAVAINOTIES.

⚠ BRĪDINĀJUMS — Instrukciju neievērošanas gadījumā jūs VAR NOGALINĀT vai BĪSTAMI SAVAINOT.

⚠ UZMANĪBU — Instrukciju neievērošanas gadījumā jūs VAR SAVAINOT.

Katrs paziņojums informēs par iespējamam briesmām un par to, kas jādara, lai no tam izvairītos vai lai samazinātu iespējamos savainojumus.

PAZIŅOJUMI BOJĀJUMU NOVĒRŠANAI

Jūs ieraudzīsiet arī citu svarīgu informāciju, kuru ievadīs vārds PAZIŅOJUMS.

Šis vārds nozīmē, ka:

PAZIŅOJUMS — Instrukciju neievērošanas gadījumā dzinējs vai cits īpašums var tikt bojāts.

Šo paziņojumu mērķis ir palīdzēt novērst dzinēja, īpašuma bojājumus vai apkārtējās vides kaitējumu.

DROŠĪBAS INFORMĀCIJA

- Izprotiet dzinēja vadības ierīču darbību un iemācieties ātri apturēt dzinēju avārijas gadījumos. Pārliecinieties, ka operators pirms iekārtu ekspluatēšanas ir saņēmis atbilstošas instrukcijas.
- Neļaujiet bērniem rīkoties ar dzinēju. Neļaujiet bērniem un mājdzīvniekiem tuvoties ekspluatācijas zonai.
- Dzinēja izplūdes gāzes satur indīgo oglekļa monoksīdu. Nedarbiniet dzinēju, ja nav pienācīgas ventilācijas, un nekad nedarbiniet dzinēju telpās.
- Dzinējs un izplūdes gāzes ekspluatācijas gaitā kļūst ļoti karstas. Ekspluatācijas laikā dzinējam jāatrodas vismaz 1 metra attālumā no ēkām un citām iekārtām. Nenovietojiet tuvumā uzliesmojošus materiālus un nenovietojiet neko uz dzinēju, kad tas darbojas.

DROŠĪBAS ETIĶEŠU IZVIETOJUMS

Etiķete, kas parādīta 1. lappusē satur svarīgu drošības informāciju. Lūdzu, uzmanīgi to izlasiet. Skatīt 1. lpp.

Šī etiķete tiek uzskatīta par dzinēja neatņemamu daļu. Ja etiķete kļūst nesalasāma, sazinieties ar savu izplatītāju, lai to nomainītu.

PIRMSEKSPLUATĀCIJAS PĀRBAUDES

VAI DZINĒJS IR GATAVS DARBAM?

Jūsu drošības dēļ un lai maksimāli pagarinātu aprīkojuma kalpošanas laiku, ir ļoti svarīgi pārbaudīt dzinēja stāvokli pirms tā iedarbināšanas. Pirms dzinēja iedarbināšanas noteikti novērsiet visas konstatētās problēmas vai lieciet tās izlabot servisa darbiniekam.

⚠ BRĪDINĀJUMS

Nepareiza dzinēja kopšana vai problēmu neizlabošana pirms dzinēja iedarbināšanas var izraisīt nepareizu dzinēja darbību, kā rezultātā iespējams gūt nopietnus savainojumus.

Vienmēr pirms katras ekspluatācijas reizes veiciet pirmsekspluatācijas pārbaudi un novērsiet visas problēmas.

Pirms pirmsekspluatācijas pārbaudes sākšanas pārliecinieties, ka dzinējs ir novietots horizontāli un ka spararata bremzes svira, droseļvārsta svira vai dzinēja izslēgšanas slēdzis ir stāvoklī STOP vai IZSLĒGTS.

Pirms dzinēja darbināšanas vienmēr pārbaudiet turpmākos punktus:

1. Degvielas līmenis (skatīt 8. lpp.).
2. Eļļas līmenis (skatīt 9. lpp.).
3. Gaisa filtrs (skatīt 9. lpp.).
4. Vispārēja pārbaude: Pārbaudiet, vai nav sūces un vaļīgu vai bojātu daļu.
5. Pārbaudiet iekārtu, kas tiek darbināta ar šo dzinēju.

   Izlasiet tās iekārtas instrukciju, kas tiek darbināta ar šo dzinēju, lai uzzinātu par visām profilakses procedūrām, kas jāizpilda pirms tiek iedarbināts dzinējs.

EKSPLUATĀCIJA

DROŠAS EKSPLUATĀCIJAS PROFILAKSE

Pirms darbiniet dzinēju pirmo reizi, lūdzu, izlasiet nodaļu *DROŠĪBAS PAZIŅOJUMI* un nodaļu *PIRMSEKSPLUATĀCIJAS PĀRBAUDES* 5. lpp.

Jūsu drošībai nekad nedarbiniet dzinēju tādās slēgtās telpās kā garāža. Jūsu dzinēja izplūdes gāzes satur indīgo oglekļa monoksīda gāzi, kas var ātri uzkrāties slēgtā telpā un izraisīt saslimšanu vai nāvi.

⚠ BRĪDINĀJUMS

Izplūdes gāzes satur indīgo oglekļa monoksīda gāzi, kas noslēgtās telpās var uzkrāties bīstamā daudzumā. Oglekļa monoksīda ieelpošana var izraisīt bezsamaņu vai nāvi.

Nekad nedarbiniet dzinēju noslēgtā vai daļēji noslēgtā telpā, kurā var atrasties cilvēki.

Izlasiet tās iekārtas instrukciju, kas tiek darbināta ar šo dzinēju, lai uzzinātu par visām profilakses procedūrām, kas jāizpilda dzinēja ieslēgšanas, izslēgšanas un ekspluatācijas laikā.

Nedarbiniet dzinēju, ja tas ir sašķiebts vairāk par 20°.

LIETOŠANAS BIEŽUMS

Ja ierīce tiks izmantota reti vai neregulāri (retāk kā reizi 4 nedēļās), skatiet *Degvielas* sadaļu *UZGLABĀŠANAS* nodaļā (10. lpp.), lai gūtu papildu informāciju par degvielas novadēšanos.

DZINĒJA IEDARBINĀŠANA/APTURĒŠANA (VISI TIPI)

Skatiet attēlus lappusē 2 un 3 lai noteiktu vadības tipu, kas izmantots jūsu ierīcē. Informāciju par dzinēja iedarbināšanu un apturēšanu atkarībā no tipa var aplūkot pēc vispārīgās informācijas, kas norādīta zemāk.

- **Degvielas vārsts IESLĒGTS:** Pirms dzinēja iedarbināšanas pagrieziet degvielas padeves vārstu [1] stāvoklī IESLĒGTS.
- **Manuālais gaisa vārsts** (ja aprīkots): Novietojiet gaisa vārsta sviru/stieni [2] stāvoklī IESLĒGTS, kad tiek iedarbināts auksts dzinējs.

  Pārvietojiet gaisa vārsta sviru/stieni stāvoklī IZSLĒGTS, tiklīdz dzinējs ir uzsilis un vienmērīgi darbojas bez gaisa vārsta palīdzības vai lai atkārtoti iedarbinātu dzinēju.
- **Dzinēja ātrums:** Lai nodrošinātu vislabāko dzinēja sniegumu, dzinēju ieteicams darbināt, iestatot droseļvārstu stāvoklī ĀTRI (vai vairāk).
- **Startera rokturis:** Nedaudz pavelciet startera rokturi, līdz sajūtat pretestību, tad velciet ar rāvienu.

PIEZĪME

Neļaujiet startera rokturim sisties pret dzinēju. Viegli novietojiet to atpakaļ, lai pasargātu starteri no bojājumiem.

- **Atkārtota iedarbināšana:** Lai nodrošinātu vieglu atkārtotu iedarbināšanu un maksimālu Auto Choke System™ tipu sniegumu, ļaujiet aukstam dzinējam pēc iedarbināšanas darboties vismaz trīs minūtes pirms tas atkal tiek apturēts. Ja temperatūra ir zemāka par 21 °C, minimālais darbināšanas laiks būs ilgāks.
- **Degvielas padeves vārsts IZSLĒGTS:** Pēc dzinēja apturēšanas pagrieziet degvielas padeves vārstu [1] stāvoklī IZSLĒGTS.

  Ja ierīce netiks izmantota 3 līdz 4 nedēļas, dzinēja karburatoru ieteicams darbināt līdz beidzas degviela. To varat izdarīt, atstājot degvielas padeves vārstu stāvoklī IZSLĒGTS, atkārtoti iedarbinot dzinēju un to darbinot līdz beidzas degviela.

1. tips: Spararata bremze, tālvadības gaisa vārsts/droseļvārsts

DZINĒJA IEDARBINĀŠANA

1. Pārvietojiet gaisa vārsta/droseļvārsta vadības sviru* [2], lai tā būtu stāvoklī IESLĒGTS.
2. Pārvietojiet spararata bremžu sviru* [3] tā, lai tā būtu stāvoklī DARBOJAS.
3. Nedaudz pavelciet startera rokturi, līdz sajūtat pretestību, tad velciet ar rāvienu.
4. Pārvietojiet gaisa vārsta/droseļvārsta vadības sviru* [2], lai tā būtu stāvoklī ĀTRI.

DZINĒJA APTURĒŠANA

1. Pārvietojiet gaisa vārsta/droseļvārsta vadības sviru* [2], lai tā būtu stāvoklī LĒNI.
2. Atlaidiet spararata bremžu sviru* [3], lai apturētu dzinēju.

2. tips: Spararata bremze, tālvadības droseļvārsts, automātisks gaisa vārsts

DZINĒJA IEDARBINĀŠANA

1. Pārvietojiet tālvadības droseļvārsta sviru* [2] tā, lai tā būtu stāvoklī ĀTRI.
2. Pārvietojiet spararata bremžu sviru* [3] tā, lai tā būtu stāvoklī DARBOJAS.
3. Nedaudz pavelciet startera rokturi, līdz sajūtat pretestību, tad velciet ar rāvienu.

DZINĒJA APTURĒŠANA

1. Pārvietojiet tālvadības droseļvārsta sviru* [2] tā, lai tā būtu stāvoklī LĒNI.
2. Atlaidiet spararata bremžu sviru* [3], lai apturētu dzinēju.

3. tips: Spararata bremze, fiksētais droseļvārsts, automātiska gaisa vārsta atgrieze

DZINĒJA IEDARBINĀŠANA

1. Pārvietojiet automātiskās atgriezes gaisa vārstu [2] stāvoklī IESLĒGTS. ⅃ pozīcijā.
2. Pārvietojiet spararata bremžu sviru* [3] tā, lai tā būtu stāvoklī DARBOJAS.
   Gaisa vārsta svira sāk automātiski pārvietoties stāvoklī IZSLĒGTS, kad spararata bremzes svira ir pārvietota stāvoklī DARBOJAS.
3. Nedaudz pavelciet startera rokturi, līdz sajūtat pretestību, tad velciet ar rāvienu. Šim tipam droseļvārsts ir jau sākotnēji iestatīts.

DZINĒJA APTURĒŠANA

Atlaidiet spararata bremžu sviru* [3], lai apturētu dzinēju.

4. tips: Spararata bremze, automātisks gaisa vārsts, fiksētais droseļvārsts

DZINĒJA IEDARBINĀŠANA

1. Pārvietojiet spararata bremžu sviru* [3] tā, lai tā būtu stāvoklī DARBOJAS.
2. Nedaudz pavelciet startera rokturi, līdz sajūtat pretestību, tad velciet ar rāvienu.

DZINĒJA APTURĒŠANA

Atlaidiet spararata bremžu sviru* [3], lai apturētu dzinēju.

5. tips: Asmens bremžu sajūgs, tālvadības gaisa vārsts/droseļvārsts

DZINĒJA IEDARBINĀŠANA

1. Pārvietojiet gaisa vārsta/droseļvārsta vadības sviru* [2], lai tā būtu stāvoklī GAISA VĀRSTS.
2. Pārliecinieties, ka asmens gremžu sajūga vadības svira* ir izslēgta.
3. Nedaudz pavelciet startera rokturi, līdz sajūtat pretestību, tad velciet ar rāvienu.
4. Pārvietojiet gaisa vārstu/droseļvārstu* [2] stāvoklī ĀTRI, kad dzinējs iesilst, un tad atvienojiet asmens vadības sviru*.

DZINĒJA APTURĒŠANA

1. Atvienojiet asmens bremžu sajūga vadības sviru*.
2. Pārvietojiet gaisa vārsta/droseļvārsta sviru* [2] stāvoklī LĒNI un tad stāvoklī STOP.

* Informāciju par dzinēja vadības atrašanās vietu skatiet ierīces rokasgrāmatā.

6. tips: Asmens bremžu sajūgs, automātisks gaisa vārsts. tālvadības droseļvārsts

DZINĒJA IEDARBINĀŠANA

1. Pārvietojiet tālvadības droseļvārsta sviru* [2] tā, lai tā būtu stāvoklī ĀTRI.
2. Pārliecinieties, ka asmens gremžu sajūga vadības svira* ir izslēgta.
3. Nedaudz pavelciet startera rokturi, līdz sajūtat pretestību, tad velciet ar rāvienu.
4. Ļaujiet dzinējam uzsilt līdz ekspluatācijas temperatūrai un tad atvienojiet asmens vadības sviru*.

DZINĒJA APTURĒŠANA

1. Atvienojiet asmens bremžu sajūga vadības sviru*.
2. Pārvietojiet tālvadības droseļvārsta sviru* [2] stāvoklī LĒNI un tad stāvoklī STOP.

7. tips: Manuālais gaisa vārsts, manuālais droseļvārsts

DZINĒJA IEDARBINĀŠANA

1. Pārvietojiet gaisa vārsta sviru [2] stāvoklī IESLĒGTS pozīcija.
2. Pārvietojiet droseļvārsta vadības slēdzi [3] ĀTRI stāvoklī.
3. Nedaudz pavelciet startera rokturi, līdz sajūtat pretestību, tad velciet ar rāvienu.
4. Pārvietojiet gaisa vārsta sviru [2] stāvoklī IZSLĒGTS, kad dzinējs ir uzsilis.

DZINĒJA APTURĒŠANA

Pārvietojiet droseļvārsta vadības slēdzi [3] stāvoklī LĒNI un tad stāvoklī STOP pozīcija.

8. tips: Manuālais gaisa vārsts, dzinēja apturēšanas slēdzis, fiksētais droseļvārsts

DZINĒJA IEDARBINĀŠANA

1. Pavelciet gaisa vārsta stieni [2] tā, lai tas atrodas stāvoklī IESLĒGTS.
2. Pagrieziet dzinēja apturēšanas slēdzi [3] stāvoklī IESLĒGTS.
3. Nedaudz pavelciet startera rokturi, līdz sajūtat pretestību, tad velciet ar rāvienu.
4. Pārvietojiet gaisa vārsta stieni stāvoklī IZSLĒGTS, kad dzinējs iesilst.

   Šim tipam dzinēja ātrums ir jau sākotnēji iestatīts.

DZINĒJA APTURĒŠANA

Pagrieziet dzinēja apturēšanas slēdzi [3] stāvoklī IZSLĒGTS.

9. tips: Manuālais gaisa vārsts, dzinēja apturēšanas slēdzis, automātisks droseļvārsts

DZINĒJA IEDARBINĀŠANA

1. Pavelciet gaisa vārsta stieni [2] tā, lai tas atrodas stāvoklī IESLĒGTS.
2. Pagrieziet dzinēja apturēšanas slēdzi [3] stāvoklī IESLĒGTS.
3. Nedaudz pavelciet startera rokturi, līdz sajūtat pretestību, tad velciet ar rāvienu.
4. Pārvietojiet gaisa vārsta sviru [2] stāvoklī IZSLĒGTS, kad dzinējs iesilst.

   Automātiskā droseļvārsta funkcija darbojas tikai tad, kad dzinējs ir pilnībā uzsilis.

DZINĒJA APTURĒŠANA

1. Noņemiet slodzi no dzinēja, lai automātiskais droseļvārsts dzinēju atkal pārslēdz tukšgaitā.
2. Pagrieziet dzinēja apturēšanas slēdzi [3] stāvoklī IZSLĒGTS.

* Informāciju par dzinēja vadības atrašanās vietu skatiet ierīces rokasgrāmatā.

DZINĒJA APKOPE

APKOPES NOZĪME

Labi veikta apkope ir ļoti svarīga, lai ekspluatācija būtu droša, ekonomiska un bez problēmām. Tas palīdz arī samazināt izmešu daudzumu.

⚠ BRĪDINĀJUMS

Nepareiza kopšana vai problēmu neatrisināšana pirms dzinēja iedarbināšanas var izraisīt nepareizu dzinēja darbību, kā rezultātā iespējams gūt nopietnus vai nāvējošus savainojumus.

Vienmēr ievērojiet šajā rokasgrāmatā sniegtos pārbaužu un apkopes ieteikumus un grafikus.

Lai palīdzētu pareizi kopt dzinēju, turpmākajās lappusēs ir iekļauts apkopes grafiks, ikdienas pārbaužu procedūru apraksts un vienkāršu apkopes procedūru apraksti, kuras veic ar rokas instrumentiem. Sarežģītākus servisa uzdevumus un tādas procedūras, kuru izpildei nepieciešami īpaši instrumenti, labāk ir uzticēt profesionāļiem, un parasti tos veic Honda tehniķi vai citi kvalificēti mehāniķi.

Apkopes grafiku izmanto normālos ekspluatācijas apstākļos. Ja dzinējs tiek darbināts sarežģītos apstākļos, piemēram, ilgstoša liela slodze vai augstas temperatūras apstākļos, neparasti putekļainā vidē, konsultējieties ar servisa darbinieku, lai saņemtu ieteikumus, kas atbilst jūsu individuālajām vajadzībām un dzinēja izmantojumam.

Atcerieties, ka pilnvarots Honda servisa darbinieks dzinēju pārzina labāk un ir pilnībā apgādāts ar tā apkopei un remontam nepieciešamo aprīkojumu.

Lai nodrošinātu vislabāko kvalitāti un uzticamību, remontam un mainīšanai izmantojiet tikai jaunas oriģinālas Honda daļas vai to analogus.

APKOPES DROŠĪBA

Tālāk ir sniegti svarīgākie norādījumi par drošības profilaksi. Tomēr nevaram brīdināt par visām iespējamām briesmām, kas var rasties, veicot apkopi. Tikai jūs pats varat izlemt, vai konkrēto uzdevumu izpildīt vai nepildīt.

⚠ BRĪDINĀJUMS

Ja netiks ievērotas apkopes un profilakses norādījumi, tas jums var izraisīt nopietnus ievainojumus vai nāvi.

Vienmēr ievērojiet procedūras un piesardzības pasākumus, kas norādīti šajā īpašnieka rokasgrāmatā.

DROŠĪBAS NOTEIKUMI

- Pirms apkopes vai remonta pārliecinieties, ka dzinējs ir izslēgts. Tas novērsīs nopietnas potenciālas briesmas:
  - **Saindēšanās ar dzinēja izplūdes gāzēs esošo oglekļa monoksīdu.**
    Pārliecinieties, ka ventilācija ir pienācīga, ikreiz, kad darbināt dzinēju.
  - **Karstu daļu radīti apdegumi.**
    Pirms pieskaraties dzinējam ļaujiet tam un izplūdes sistēmai atdzist
  - **Kustīgu daļu radītas traumas.**
    Nedarbiniet dzinēju, ja neesat instruēts to darīt.
- Pirms darba sākšanas izlasiet instrukcijas un pārliecinieties, ka jums ir nepieciešamie instrumenti un iemaņas.
- Lai samazinātu aizdegšanās vai eksplozijas iespēju, esiet uzmanīgi, rīkojoties ar benzīnu. Izmantojiet tikai nedegošu šķīdumu un benzīnu, lai tīrītu daļas. Turiet cigaretes, dzirksteles un atklātu liesmu tālāk no ar benzīnu saistītam daļām.

APKOPES GRAFIKS

Veiciet pēc norādītā mēnešu/gadu vai ekspluatācijas stundu intervāla, kas sasniegts ātrāk.(1)

Regulārie apkopju periodi	Punkts	Lpp.
Pirms katras lietošanas reizes	Pārbaudiet: Motoreļļas līmeni Pārbaudiet: Gaisa filtru	9. lpp. 9. lpp.
Pirmajā mēnesī vai pēc 5 stundām	Nomainiet: Motoreļļa	9. lpp.
Reizi 3 mēnešos vai 25 stundās	Iztīriet: Gaisa filtru(2)	9. lpp.
Reizi 6 mēnešos vai 50 stundās	Nomainiet: Motoreļļa(3) Iztīriet: Gaisa filtru(2) Pārbaudiet: Spararata bremžu uzlika (ja aprīkots)	9. lpp. 9. lpp. 9. lpp.
Reizi gadā vai 100 stundās	Augstāk minētos punktus, kas jāpārbauda reizi 6 mēnešos, plus: Pārbaudiet-noregulējiet: Aizdedzes svece Iztīriet: Dzirksteļu slāpētājs (ja aprīkots)(6) Pārbaudiet: Asmens bremžu sajūgs (ja aprīkots) Pārbaudiet-noregulējiet: Tukšgaitas apgriezieni Iztīriet: Degvielas tvertne un filtrs Pārbaudiet-noregulējiet: Vārstu atstarpe	 9. lpp. 10. lpp. (5) (4) (4) (4)
Reizi 2 gados vai 200 stundās	Augstāk minētos punktus, kas jāpārbauda reizi gadā, plus: Nomainiet: Gaisa filtru Nomainiet: Aizdedzes svece	 9. lpp. 9. lpp.
Reizi 2 gados	Pārbaudiet: Degvielas vads (nomainiet, ja nepieciešams)	(4)

(1) Komerciālam pielietojumam reģistrēt ekspluatācijas stundu skaitu, lai noteiktu pareizos apkopes intervālus.

(2) Apkopes veikt biežāk, ja tiek ekspluatēts putekļainās zonās.

(3) Mainīt dzinēja eļļu ik pēc 25 motorstundām, ja ekspluatē ar lielu slodzi vai augstas temperatūras apstākļos.

(4) Šo mezglu apkopi veic pilnvarots Honda servisa darbinieks, ja vien jums nav pienācīgu instrumentu un mehāniķa kvalifikācijas. Skatiet Honda darbnīcas rokasgrāmatu par servisa procedūrām.

(5) Skatiet aprīkojuma rokasgrāmatu vai Honda dzinēja darbnīcas rokasgrāmatu.

(6) Eiropā un citās valstīs, kur spēkā ir mašīnu direktīva 2006/42/EK, šī tīrīšana jāveic servisa darbiniekam.

Neievērojot apkopju grafiku, var rasties bojājumi, uz kuriem neattiecas garantija.

DEGVIELAS UZPILDĪŠANA

Šis dzinējs ir sertificēts darbam ar bezsvina benzīnu ar zinātnisko oktānskaitli 91 vai augstāku.

Iesakām degvielu uzpildīt pēc katras lietošanas reizes, lai tvertnē būtu minimāls gaisa daudzums.

Degvielu uzpildiet labi vēdinātā telpā, kad dzinējs ir apturēts. Ja dzinējs ir bijis ieslēgts, vispirms ļaujiet tam atdzist. Nekad neuzpildiet degvielu dzinējam, atrodoties ēkā, kur benzīna tvaiki var sasniegt liesmas vai dzirksteles.

Jūs varat izmantot parastu bezsvina benzīnu, kas satur ne vairāk kā 10 % etanola (E10) vai 5 % metanola pēc tilpuma. Turklāt metanolam jāsatur līdzšķīdinātāji un korozijas inhibitori. Izmantojot degvielu, kuras etanola vai metanola saturs ir lielāks nekā norādīts iepriekš, var rasties problēmas ar iedarbināšanu un/vai darbību. Tā var arī sabojāt degvielas sistēmas metāla, gumijas un plastmasas daļas. Turklāt etanols ir higroskopisks, kas nozīmē to, ka tas piesaista un uztur ūdeni degvielas sistēmā.

Garantija neattiecas uz darbības problēmām, kas radušās, izmantojot degvielu, kura satur vairāk procentus etanola vai metanola nekā norādīts iepriekš.

Ja ierīce tiks izmantota reti vai neregulāri (retāk kā reizi 4 nedēļās), skatiet *LIETOŠANAS BIEŽUMS* sadaļu UZGLABĀŠANAS nodaļā (10. lpp.), lai gūtu papildu informāciju par degvielas novadēšanos.

Nekad neizmantojiet novadējušos vai piesārņotu benzīnu vai eļļas un benzīna maisījumu. Nepieļaujiet netīrumu vai ūdens iekļūšanu degvielas tvertnē.

⚠ BRĪDINĀJUMS

Benzīns ir ļoti viegli uzliesmojošs un eksplozīvs, un jūs, veicot degvielas uzpildīšanu, varat gūt apdegumus vai nopietnus ievainojumus.

- Apstādiniet motoru un turiet to prom no siltuma, dzirkstelēm un liesmas.
- Uzpildiet degvielu tikai ārpus telpām.
- Nekavējoties noslaukiet izlijušo degvielu.

Degvielas iepildīšana

Skatīt F1 4. lappusē.

1. Noņemiet degvielas tvertnes vāku.
2. Iepildiet degvielu līdz uzpildes atveres kaklā esošās sarkanās degvielas līmeņa atzīmes [1] apakšai. Neiepildiet par daudz. Noslaukiet izlijušo degvielu pirms iedarbināt dzinēju.
3. Novietojiet degvielas tvertnes vāku vietā un to nostipriniet.

   Pirms dzinēja iedarbināšanas pavirzieties vismaz 10 pēdas (3 metrus) prom no degvielas uzpildes avota un vietas.

PAZIŅOJUMS

Degviela var sabojāt krāsojumu un atsevišķus plastmasas veidus. Esiet uzmanīgi un, uzpildot tvertni, nepārlejiet degvielu pāri malām. Uz bojājumiem, kuru cēlonis ir izlijusi degviela, neattiecas dzinēja garantijas nosacījumi.

Degvielas uzglabāšanas tvertne

Glabājiet benzīnu tīrā un noslēgtā plastmasas konteinerā, kas paredzēts degvielas uzglabāšanai. To nelietojot, aizveriet ventilācijas atveri (ja aprīkota) un uzglabājiet tvertni prom no tiešiem saules stariem. Ja nepieciešami vairāk nekā 3 mēneši, lai izmantotu tvertnē esošo degvielu, uzpildot tvertni, iesakām degvielai pievienot stabilizatoru. Ja sezonas beigās uzglabāšanas tvertnē ir palikusi degviela, ASV Vides aizsardzības aģentūra (EPA) iesaka benzīnu izlietot jūsu transportlīdzekļa degvielas tvertnē.

MOTOREĻĻA

Eļļa būtiski ietekmē iekārtas veiktspēju un kalpošanas laiku. Izmantojiet četrtaktu automobiļu mazgāšanas eļļu. Vienmēr nomainiet eļļu saskaņā ar apkopes grafiku.

Ieteicamā eļļa

Skatīt F2 4. lappusē.

Izmantojiet četrtaktu dzinēju motoreļļu, kas atbilst API servisa SJ vai jaunākas klasifikācijas prasībām vai pārsniedz tās. Vienmēr pārbaudiet, vai uz eļļas konteinera ir API servisa etiķete, lai pārliecinātos, ka uz tām ir burti SJ vai jaunāka versija.

Vispārējam lietojumam iesakām SAE 10W-30 eļļu. Diagrammā norādītās eļļas ar citu viskozitāti var izmantot, ja vidējā temperatūra jūsu teritorijā ir norādītā diapazona robežās.

Eļļas līmeņa pārbaude

Skatīt F2, F3 4. lappusē.

1. Lai pārbaudītu eļļu, apturiet dzinēju un novietojiet to horizontāli.
2. Noņemiet eļļas uzpildes atveres vāku/mērstieni [1] un noslaukiet to tīru.
3. Eļļas uzpildes atveres vāku/mērstieni ievietojiet eļļas uzpildes atveres kaklā, kā parādīts attēlā, bet neaizskrūvējiet, tad izvelciet, lai pārbaudītu eļļas līmeni.
4. Ja eļļas līmenis ir tuvu vai zem mērstieņa apakšējā līmeņa atzīmes [2], noņemiet eļļas uzpildes atveres vāku/mērstieni un iepildiet rekomendēto eļļu līdz augšējā līmeņa atzīmei [3]. Neiepildiet par daudz.
5. Ievietojiet vietā eļļas uzpildes atveres vāciņu/mērstieni.

Eļļas mainīšana

Skatīt F3 4. lappusē.

Izlaidiet motoreļļu, kamēr dzinējs ir silts. Silta eļļa izplūst ātri un pilnīgi.

1. Pārslēdziet degvielas vārstu stāvoklī IZSLĒGTS, lai samazinātu degvielas noplūdes iespēju.
2. Novietojiet līdzās dzinējam piemērotu tvertni, lai savāktu izlietoto eļļu.
3. Noņemiet eļļas uzpildes atveres vāku/mērstieni [1] un izlaidiet eļļu tvertnē, piešķiebjot dzinēju uz eļļas uzpildes atveres [4] pusi.

   Lūdzu, iznīciniet izmantoto motoreļļu apkārtējai videi draudzīgā veidā. Iesakām nogādāt izmantoto eļļu noslēdzamā konteinerā uz vietējo pārstrādes centru vai servisa staciju. Neizmetiet eļļu atkritumos un neizlejiet to zemē vai kanalizācijas sistēmā.
4. Novietojiet dzinēju horizontāli un piepildiet līdz mērstieņa augšējai atzīmei [3] ar ieteicamo eļļu.

   PAZIŅOJUMS

   Dzinēja darbināšana ar nepietiekamu eļļas līmeni var izraisīt dzinēja bojājumus.

5. Droši uzlieciet eļļas uzpildes atveres vāciņu/mērstieni.

GAISA FILTRS

Pareizi uzturēts gaisa filtrs palīdzēs novērst netīrumu iekļūšanu dzinējā. Netīrumi, kas iekļūst karburatorā, var tikt ievilkti nelielās ejās karburatora iekšienē un izraisīt priekšlaicīgu dzinēja nodilumu. Šīs nelielās ejas var tikt nosprostotas, radot iedarbināšanas vai darbības problēmas. Ja dzinējs tiek ekspluatēts ļoti putekļainā vidē, filtrs jātīra biežāk.

Iesakām izmantot Honda Genuine gaisa filtru, lai nodrošinātu, ka tas pieguļ un darbojas kā paredzēts. Izmantojot gaisa filtru, ko nav ražojusi Honda, netīrumi var izkļūt caur filtru, radot kaitējumu dzinēja vai degvielas sistēmai.

PAZIŅOJUMS

Darbinot dzinēju bez gaisa filtra vai ar bojātu gaisa filtru, netīrumi iekļūst dzinējā, izraisot strauju dzinēja izdilšanu. Uz šādiem bojājumiem neattiecas dzinēja garantijas nosacījumi.

Pārbaude

Skatīt F4 4. lappusē.

1. Nospiediet fiksatorus [1] gaisa filtra augšpusē un noņemiet vāku [2]. Pārbaudiet filtru [3], lai pārliecinātos, ka tas ir tīrs un labā stāvoklī.
2. Uzstādiet vietā filtru un filtra vāku.

Tīrīšana

Skatīt F4 4. lappusē.

1. Pasitiet vairākas reizes ar filtru pa cietu virsmu, lai izpurinātu netīrumus, vai izpūtiet ar saspiestu gaisu, nepārsniedzot 207 kPa, no filtra tīrās puses, kas pavērsta pret dzinēju. Nekad nemēģiniet netīrumus izbirstēt. Birstējot netīrumus, tie iespiežas dziļāk šķiedrās.
2. Ar mitru drāniņu izslaukiet netīrumus no gaisa filtra apvalka [4] un vāka. Esiet uzmanīgi, lai nepieļautu netīrumu iekļūšanu gaisa vadā [5], kas ved uz karburatoru.

AIZDEDZES SVECE

Skatīt F5 4. lappusē.

Ieteicamās aizdedzes sveces:

NGK – BPR6ES Lietojot augstspiediena mazgātāju
NGK – BPR5ES Lietojot citas ierīces

Ieteicamajām aizdedzes svecēm ir pareizais temperatūru diapazons, kas paredzēts normālai dzinēja darba temperatūrai.

PAZIŅOJUMS

Nepareizas aizdedzes sveces var izraisīt dzinēja bojājumus.

Lai nodrošinātu labu sniegumu, aizdedzes svecei jābūt pareizai atstarpei un brīvai no nosēdumiem.

1. Noņemiet uzgali no aizdedzes sveces un notīriet visus netīrumus no sveces zonas.
2. Izmantojiet pareiza izmēra sveču atslēgu [1], lai izskrūvētu sveci.
3. Pārbaudiet aizdedzes sveci. Nomainiet, ja tā ir bojāta, vai ja blīves paplāksne [2] ir sliktā stāvoklī, vai ja ir nodilis elektrods.
4. Izmēriet elektrodu atstarpi ar piemērotu šablonu. Pareizā atstarpe ir 0,70 – 0,80 mm. Ja ir nepieciešams veikt regulēšanu, uzmanīgi palokiet sānu elektrodu.
5. Lai vītnes sakristu viena ar otru, aizdedzes sveci uzmanīgi ieskrūvējiet ar roku.
6. Kad aizdedzes svece ir ieskrūvēta, pievelciet to ciešāk ar sveču atslēgu, lai saspiestu paplāksni.

   Uzstādot jaunu sveci, pievelciet to vēl par 1/2 apgriezienu, kad svece ir ieskrūvēta, lai piespiestu paplāksni.

   Atkārtoti uzstādot oriģinālo sveci, pievelciet to vēl par 1/8-1/4 apgrieziena, kad svece ieskrūvēta, lai piespiestu paplāksni.

   PAZIŅOJUMS

   Pienācīgi pievelciet aizdedzes sveci. Vaļīga aizdedzes svece stipri sakarst un var sabojāt dzinēju. Pārmērīgi pievelkot sveci, var sabojāt vītni cilindra galvā.

7. Pievienojiet aizdedzes svecei sveces uzgali.

SPARARATA BREMŽU PĀRBAUDE (ja aprīkots)

Skatīt F6, F7 4. lappusē.

1. Noskrūvējiet trīs atloka uzgriežņus [1] no atsperes startera [2] un noņemiet atsperes starteri no dzinēja.
2. Noņemiet degvielas tvertni [3] no dzinēja, neatvienojot degvielas padeves cauruli [4]. Ja degvielas tvertnē ir degviela, turiet tvertni horizontāli, noņemiet to un novietojiet aiz dzinēja horizontāla stāvoklī.
3. Pārbaudiet bremžu uzliku [5] biezumu. Ja tas ir mazāks par 3 mm, nogādājiet dzinēju pie pilnvarota Honda servisa darbinieka.
4. Uzstādiet vietā degvielas tvertni un atsperes starteri un cieši pievelciet uzgriežņus.

DZIRKSTEĻU SLĀPĒTĀJS (ja aprīkots)

Skatīt F8 4. lappusē.

Eiropā un citās valstīs, kur spēkā ir mašīnu direktīva 2006/42/EK, šī tīrīšana jāveic servisa darbiniekam.

Lai uzturētu paredzēto funkcionalitāti, dzirksteļu slāpētājam apkope jāveic ik pēc 100 motorstundām.

Ja dzinējs ir darbināts, trokšņa slāpētājs būs karsts. Ļaujiet tam atdzist, pirms veikt dzirksteļu slāpētāja apkopi.

Noņemšana

1. Izskrūvējiet trīs 6 mm skrūves [1] no trokšņu slāpētāja aizsarga [2] un noņemiet trokšņu slāpētāja aizsargu.
2. Izskrūvējiet īpašo skrūvi [3] no dzirksteļu slāpētāja [4] un noņemiet dzirksteļu slāpētāju no trokšņu slāpētāja [5].

Tīrīšana un pārbaude

1. Izmantojiet birsti, lai notīrītu oglekļa nosēdumus no dzirksteļu slāpētāja ekrāna. Esiet uzmanīgi, lai nesabojātu ekrānu. Nomainiet dzirksteļu slāpētāju, ja tam ir plaisas vai caurumi.
2. Dzirksteļu slāpētāju uzstādiet izjaukšanai pretējā secībā.

DZINĒJA UZGLABĀŠANA

Pareizi veikta sagatavošana uzglabāšanai ir ļoti svarīga dzinēja uzturēšanai labā darbspējas un vizuālā stāvoklī. Tālāk aprakstītas darbības palīdzēs novērst rūsēšanu un korozijas ietekmi uz dzinēja funkcionalitāti un izskatu, kā arī atvieglos dzinēja iedarbināšanu, kad to atkal izmantosiet.

Tīrīšana

Ja dzinējs ir darbināts, pirms tīrīšanas sākšanas ļaujiet tam vismaz pusstundu atdzist. Notīriet visas ārējās virsmas, pielabojiet visas bojātā krāsojuma vietas un pārklājiet ar plānu eļļas kartiņu pārējās virsmas, kas varētu rūsēt.

PAZIŅOJUMS

Ja izmantojat dārza šļūteni vai augstspiediena mazgāšanas iekārtu, ūdens var iekļūt gaisa filtra vai trokšņu slāpētāja atverēs. Ūdens, iekļūstot gaisa filtrā, samērcēs gaisa filtru, un cauri gaisa filtram vai trokšņu slāpētajam izkļuvušais ūdens var iekļūt cilindrā un izraisīt bojājumus.

Degviela

PAZIŅOJUMS

Atkarībā no reģiona, kurā ekspluatējat aprīkojumu, degvielas formula var ātri novadēties un oksidēties. Degviela var novadēties vai oksidēties pat 30 dienu laikā un var radīt bojājumus karburatoram un/vai degvielas sistēmai. Leteikumus par vietējām uzglabāšanas iespējām jautājiet servisa darbiniekam.

Laiks, uz kuru benzīnu var atstāt degvielas tvertnē un karburatorā, neradot funkcionālas problēmas, ir dažāds atkarībā no tādiem faktoriem, kā benzīna maisījums, uzglabāšanas temperatūra un arī no tā, vai degvielas tvertne ir piepildīta pilnībā vai daļēji. Daļēji piepildītā tvertnē esošais gaiss veicina degvielas novadēšanos. Arī ļoti silta uzglabāšanas vides temperatūra paātrina degvielas novadēšanos. Ja tvertnē iepildītais benzīns nav bijis svaigs, degvielas problēmas var parādīties mēneša laika vai pat agrāk.

Benzīns uzglabāšanas laikā oksidējas un novadējas. Novadējies benzīns var pasliktināt iedarbināšanu un radīt sveķu nosēdumus, kas var nosprostot nelielās ejas degvielas sistēmā. Ja benzīns dzinējā novadējas uzglabāšanas laikā, var gadīties, ka ir nepieciešams karburatoru un citas degvielas sistēmas sastāvdaļas nodot servisā vai nomainīt.

Ja jums ir tvertne benzīna uzglabāšanai, noteikti pārliecinieties, ka tajā ir tikai svaigs benzīns. Ja nepieciešami vairāk nekā 3 mēneši, lai izmantotu uzglabāšanas tvertnē esošo degvielu, uzpildot tvertni, iesakām degvielai pievienot stabilizatoru.

Uz degvielas sistēmas bojājumiem vai dzinēja snieguma problēmām, kuru cēlonis ir nevīžīga sagatavošana uzglabāšanai, neattiecas dzinēja garantijas nosacījumi.

Īstermiņa uzglabāšana (30 – 90 dienas)

Ja jūsu iekārta netiks lietota no 30 līdz 90 dienām, mēs iesakām veikt turpmākās darbības, lai izvairītos no ar degvielu saistītām problēmām:

1. Pievienojiet degvielas stabilizatoru saskaņā ar ražotāja norādījumiem.

   Ja benzīnam jāpievieno benzīna stabilizētājs, piepildiet degvielas tvertni ar svaigu benzīnu. Ja tvertne ir piepildīta tikai daļēji, tvertnē esošais gaiss uzglabāšanas periodā veicinās degvielas novadēšanos.

   Piezīme:
   – Visiem stabilizatoriem ir derīguma termiņš, un to darbība laika gaitā pasliktināsies.
   – Degvielas stabilizatori neatjaunos novadējušos degvielu.
2. Pēc tam, kad ir pievienots benzīna stabilizētājs, padarbiniet dzinēju ārpus telpām apmēram 10 minūtes, lai būtu drošs, ka apstrādātais benzīns karburatorā ir nomainījis neapstrādāto.
3. Pagrieziet degvielas padeves vārstu stāvoklī IZSLĒGTS.
4. Turpiniet darbināt dzinēju līdz tas apstājas no degvielas trūkuma karburatora degvielas bļodā. Darbības laikam būtu jābūt īsākam par 3 minūtēm.

Ilgtermiņa vai sezonāla uzglabāšana (ilgāk par 90 dienām)

Iedarbināt dzinēju un ļaujiet tam darboties pietiekami ilgi, lai iztukšotu visu benzīnu no visas degvielas sistēmas (tai skaitā degvielas tvertnes). Neļaujiet benzīnam bez darbības palikt dzinējā ilgāk par 90 dienām.

Motoreļļa

1. Nomainiet motoreļļu (skatīt 9. lpp.).
2. Izņemiet aizdedzes sveci (skatīt 9. lpp.).
3. Ielejiet 5 – 10 cm3 tīras motoreļļas cilindrā.
4. Pavelciet startera auklu vairākas reizes, lai eļļa tiktu izkliedēta.
5. Ieskrūvējiet vietā aizdedzes sveci.

Uzglabāšanas profilakse

Ja dzinējs tiks uzglabāts ar benzīnu degvielas tvertnē, ir svarīgi samazināt degvielas izgarojumu aizdegšanās briesmas. Izvēlieties labi vēdināmu uzglabāšanas zonu, kas neatrodas tādu iekārtu tuvumā, kas strādā ar liesmu, piemēram, kurtuvēm, ūdens sildītājiem vai drēbju žāvētājiem. Izvairieties arī no zonām, kur darbojas dzirksteļojoši elektromotori vai tiek darbināti elektroinstrumenti.

Ja iespējams, neuzglabājiet telpās ar augstu mitruma līmeni, jo tas veicina rūsēšanu un koroziju.

Ja degvielas tvertnē atrodas benzīns, atstājiet degvielas padeves vārstu stāvoklī IZSLĒGTS.

Dzinēju uzglabāšanai novietojiet horizontālā stāvoklī. Sašķiebjot var notikt degvielas vai eļļas noplūde.

Kad dzinējs un izplūdes sistēma ir atdzisuši, pārklājiet tos, lai pasargātu no putekļiem. Karsts dzinējs un izplūdes sistēma var aizdedzināt vai izkausēt dažus materiālus. Neizmantojiet par putekļu pārsegiem plastmasas loksnes. Neporains pārsegs aizturēs mitrumu ap dzinēju, šādi izraisot rūsēšanu un koroziju.

Izņemšana no uzglabāšanas

Pārbaudiet dzinēju, kā aprakstīts *PIRMSEKSPLUATĀCIJAS PĀRBAUDES* šīs rokasgrāmatas nodaļā (skatīt 5. lpp.).

Ja, sagatavojot dzinēju uzglabāšanai, degviela tika izlieta, iepildiet tvertnē svaigu benzīnu. Ja jums ir tvertne benzīna uzglabāšanai, noteikti pārliecinieties, ka tajā ir tikai svaigs benzīns. Uzglabāšanas periodā benzīns oksidējas un novadējas, izraisot apgrūtinātu iedarbināšanu.

Ja, sagatavojot dzinēju uzglabāšanai, cilindros tika iepildīta eļļa, dzinējs pēc iedarbināšanas īsu brīdi var dūmot. Tā ir normāla parādība.

TRANSPORTĒŠANA

Lai transportētu dzinēju, novietojiet to horizontāla stāvoklī, lai samazināt degvielas izlīšanas iespēju. Pagrieziet degvielas padeves vārstu stāvoklī IZSLĒGTS.

Izlasiet tās iekārtas instrukciju, kas tiek darbināta ar šo dzinēju, lai uzzinātu par visām profilakses procedūrām, kas jāizpilda transportēšanas laikā.

NEGAIDĪTU PROBLĒMU RISINĀŠANA

Neizdodas iedarbināt dzinēju

IESPĒJAMAIS CĒLONIS	DARBĪBAS
IZSLĒGTS degvielas padeves vārsts.	Pārvietojiet degvielas padeves vārstu stāvoklī IESLĒGTS.
Gaisa vārsts ir IZSLĒGTS.	Pārvietojiet gaisa vārsta/droseļvārsta sviru, gaisa vārsta stieni vai gaisa vārsta sviru stāvoklī IESLĒGTS, ja vien dzinējs nav silts.
Aizdedzes slēdzis vai dzinēja apturēšanas slēdzis ir IZSLĒGTS.	Pārvietojiet spararata bremžu sviru stāvoklī DARBOJAS. Novietojiet droseļvārsta sviru stāvoklī ĀTRI. IESLĒDZIET dzinēja apturēšanas slēdzi.
Beigusies degviela	Uzpildiet degvielu.
Sabojājusies degviela; dzinējs uzglabāts bez benzīna apstrādes vai uzpildīts ar sabojājušos benzīnu.	Uzpildiet, izmantojot svaigu benzīnu.
Aizdedzes svece ir bojāta, aizsērējusi vai ar nepareizu atstarpi.	Noregulējiet vai nomainiet aizdedzes sveci (9. lpp.).
Aizdedzes svece ir izmirkusi degvielā (noplūdis dzinējs).	Nožāvējiet un ieskrūvējiet atpakaļ aizdedzes sveci. Iedarbiniet dzinēju, gaisa vārsta/droseļvārsta svirai atrodoties stāvoklī ĀTRI. Gaisa vārsts atrodas stāvoklī IZSLĒGTS.
Degvielas filtrs nosprostots, karburators nedarbojas, aizdedze nedarbojas, vārsti ir iestrēguši utt.	Lai nomainītu vai remontētu bojātas sastāvdaļas, aiznesiet dzinēju servisa darbiniekam vai aplūkojiet darbnīcas rokasgrāmatu.

Dzinējam trūkst jaudas

IESPĒJAMAIS CĒLONIS	DARBĪBAS
Gaisa filtrs nosprostots.	Iztīriet vai nomainiet gaisa filtru (9. lpp.).
Sabojājusies degviela; dzinējs uzglabāts bez benzīna apstrādes vai uzpildīts ar sabojājušos benzīnu.	Uzpildiet, izmantojot svaigu benzīnu.
Degvielas filtrs nosprostots, karburators nedarbojas, aizdedze nedarbojas, vārsti ir iestrēguši utt.	Lai nomainītu vai remontētu bojātas sastāvdaļas, aiznesiet dzinēju servisa darbiniekam vai aplūkojiet darbnīcas rokasgrāmatu.

TEHNISKĀ INFORMĀCIJA

Sērijas numura un tipa izvietojums

Skatīt attēlu 1. lappusē.

Zemāk norādītajā vietā ierakstiet dzinēja sērijas numuru un tipu. Šī informācija jums būs nepieciešama, pasūtot daļas un gatavojot tehniskos vai garantijas pieprasījumus.

MODELIS	SĒRIJAS NUMURS	TIPS
GCV140,160,190	__ __ __ __ __ – __ __ __ __ __	__ __ __ __
Iegādes datums		

Karburatora modifikācijas darbam liela augstuma apstākļos

Lielā augstumā standarta karburatora sagatavotais degvielas un gaisa maisījums būs pārāk trekns. Sniegums samazināsies, bet degvielas patēriņš palielināsies. Ļoti trekns degmaisījums bojā aizdedzes sveces un var apgrūtināt dzinēja iedarbināšanu. Ilgstoši ekspluatējot dzinēju augstumā, kas neatbilst tam, kuram dzinējs ir sertificēts, var palielināt izmešu daudzumu.

Lielā augstumā sniegumu var uzlabot, veicot karburatoram specifiskas izmaiņas. Ja dzinējs vienmēr tiks darbināts augstumā, kas ir lielāks, nekā 1500 m virs jūras līmeņa, palūdziet servisa darbinieku veikt karburatorā nepieciešamās izmaiņas. Ja dzinējs tiek darbināts lielā augstumā un karburatoram ir veiktas darbam augstumā paredzētās modifikācijas, dzinējs kalpošanas laika atbildīs emisijas standartu prasībām.

Taču pat ar pārveidotu karburatoru dzinēja jauda samazināsies par aptuveni 3,5 % uz katriem nākamajiem 300 metriem augstuma. Augstuma ietekme uz dzinēja jaudu būs lielāka par norādīto, ja karburatoram netiks veiktas nekādas izmaiņas.

PAZIŅOJUMS

Ja karburators ir pārveidots darbam augstuma apstākļos, degvielas un gaisa maisījums būs par liesu darbam zemākā augstumā. Dzinēja ekspluatēšana augstumā, kas ir mazāks par 1500 m ar darbam augstumā modificētu karburatoru, var izraisīt dzinēja pārkaršanu un izraisīt nopietnus dzinēja bojājumus. Lai izmantotu dzinēju nelielos augstumos, palūdziet servisa darbinieku iestatīt karburatoram sākotnējās rūpnīcas specifikācijas.

Specifikācijas

GCV140

TIPS	ATSPERES STARTERIS
Garums x platums x augstums	367 x 331 x 360 mm
Svars bez šķidrumiem	9,8 kg
Dzinēja tips	Četrtaktu, ar augšējo ekscentru, viens cilindrs
Dzinēja tilpums [atvērums x gājiens]	160 cm^3 [64 x 50 mm]
Eļļas tilpums	0,50 L
Degvielas tvertnes tilpums	0,91 L
Degvielas patēriņš	1,1 L/h pie 3000 apgr/min
Dzesēšanas sistēma	Piespiedgaisa
Aizdedzes sistēma	Tranzistora magneto
Jūgvārpstas rotācija	Pretēji pulksteņrādītāja kustības virzienam

GCV160

TIPS	ATSPERES STARTERIS	ELEKTRISKAIS STARTERIS
Garums x platums x augstums	367 x 331 x 360 mm	367 x 354 x 360 mm
Svars bez šķidrumiem	9,8 kg	11,6 kg
Dzinēja tips	Četrtaktu, ar augšējo ekscentru, viens cilindrs	
Dzinēja tilpums [atvērums x gājiens]	160 cm^3 [64 x 50 mm]	
Eļļas tilpums	0,50 L	
Degvielas tvertnes tilpums	0,91 L	
Degvielas patēriņš	1,1 L/h pie 3000 apgr./min	
Dzesēšanas sistēma	Piespiedgaisa	
Aizdedzes sistēma	Tranzistora magneto	
Jūgvārpstas rotācija	Pretēji pulksteņrādītāja kustības virzienam	
Uzlādes sistēma: BBC tipi	12 VDC, 0,15 A min. pie 2900 apgr./min	
Spararata bremžu tipi	12 VDC, 0,20 A min. pie 2900 apgr./min	

GCV190

TIPS	ATSPERES STARTERIS	ELEKTRISKAIS STARTERIS
Garums x platums x augstums	367 x 331 x 368 mm	367 x 354 x 368 mm
Svars bez šķidrumiem	12,3 kg	13,3 kg
Dzinēja tips	Četrtaktu, ar augšējo ekscentru, viens cilindrs	
Dzinēja tilpums [atvērums x gājiens]	187 cm^3 [69 x 50 mm]	
Eļļas tilpums	0,50 L	
Degvielas tvertnes tilpums	0,91 L	
Degvielas patēriņš	1,3 L/h pie 3000 apgr/min	
Dzesēšanas sistēma	Piespiedgaisa	
Aizdedzes sistēma	Tranzistora magneto	
Jūgvārpstas rotācija	Pretēji pulksteņrādītāja kustības virzienam	
Uzlādes sistēma: BC tipi	12 VDC, 0,15 A min. pie 2900 apgr./min	
Spararata bremžu tipi	12 VDC, 0,20 A min. pie 2900 apgr./min	

Ātro uzziņu informācija

Degviela	Tips	Bezsvina benzīns ar zinātnisko oktānskaitli 91 vai lielāku (8. lpp.).
Motoreļļa	Tips	SAE 10W-30, API SJ vai jaunāka, vispārīgai lietošanai. Skatīt 8. lpp. * Uzpildes daudzums 0,35 – 0,41 L
Karburators	Tukšgaitas ātrums	1400 ± 150 apgr./min 2500 ± 150 apgr./min Automātiskā droseļvārsta tips
Aizdedzes svece	Tips	BPR6ES (NGK) Lietojot augstspiediena mazgātāju BPR5ES (NGK) Lietojot citas ierīces
Apkope	Pirms katras lietošanas reizes	Pārbaudiet dzinēja eļļas līmeni. Skatīt 9. lpp. Pārbaudiet gaisa filtru. Skatīt 9. lpp.
	Pirmās 5 stundas	Nomainiet motoreļļu Skatīt 9. lpp.
	Turpmāk	Levērojiet apkopes grafiku 8. lpp.

* Īstais daudzums atšķirsies atkarībā no dzinējā atlikušās eļļas. Vienmēr izmantojiet mērstieni, lai noteiktu atlikušās eļļas līmeni (skatīt 9. lpp.)

Vadojuma shēmas

ATSPERES STARTERIS (visi tipi)

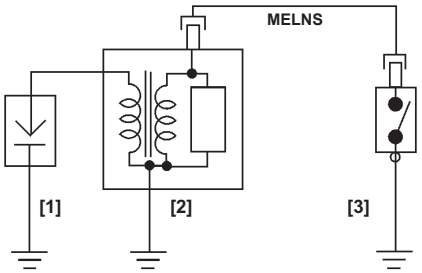

DZINĒJS	SLĒDŽA KONTAKTS
DARBOJAS	ATVĒRTS
STOP	AIZVĒRTS

ELEKTRISKAIS STARTERIS (ar spararata bremzes)

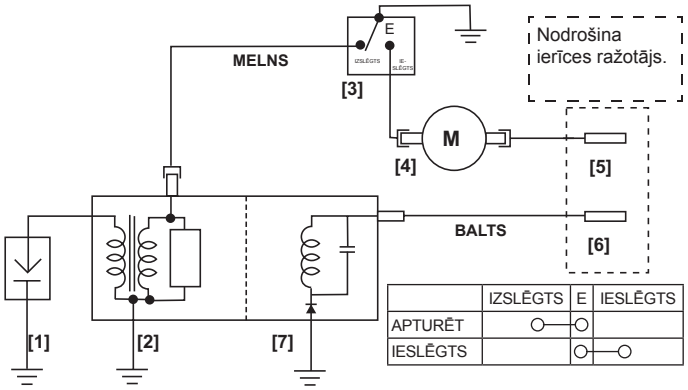

	IZSLĒGTS	E	IESLĒGTS
APTURĒT	O—O		
IESLĒGTS		O—O	

ELEKTRISKAIS STARTERIS
(ar asmens bremžu sajūgu)

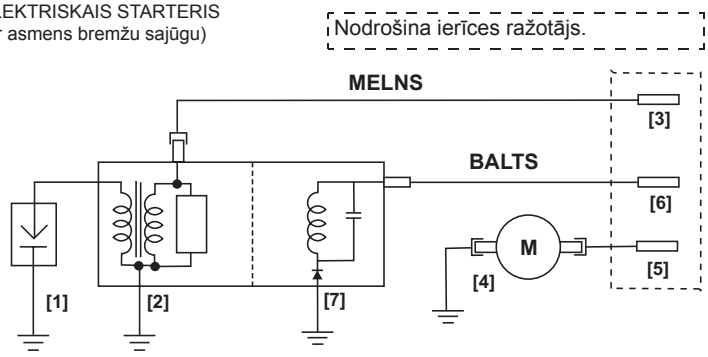

[1]	AIZDEDZES SVECE	[5]	STARTERA SLĒDZIS
[2]	AIZDEDZES SPOLE	[6]	AKUMULATORS (+)
[3]	DZINĒJA APTURĒŠANAS SLĒDZIS	[7]	UZLĀDES SPOLE (ja aprīkota)
[4]	STARTERA MOTORS		

Regulēšanas specifikācijas

PUNKTS	SPECIFIKĀCIJAS	APKOPE
Aizdedzes sveču kontaktu atstarpe	0,7 – 0,8 mm	Skatīt 9. lpp.
Vārstu atstarpe (auksts)	IEPL.: 0,15 ± 0,04 mm IZPL.: 0,20 ± 0,04 mm	Vērsieties pie pilnvarotā Honda darbinieka
Citas specifikācijas	Cita regulēšana nav nepieciešama.	

PATĒRĒTĀJA INFORMĀCIJA

Honda publikācijas

Šīs publikācijas sniegs papildu informāciju par dzinēja apkopi un remontu. Jūs varat tās pasūtīt pie pilnvarota Honda dzinēju servisa izplatītāja.

Darbnīcas rokasgrāmata	Šī rokasgrāmata ietver pilnu apkopes un kapitālā remonta procedūru aprakstu. Tā ir paredzēta kvalificētiem tehniķiem.
Daļu katalogs	Šī rokasgrāmata satur pilnīgu un ilustrētu daļu sarakstu. Pieejams pie Honda izplatītāja.

Izplatītāju/tirgotāju meklēšana

Apmeklējiet mūsu tīmekļa vietni: www.honda-engines-eu.com

Informācija par klientu apkalpošanu

Apkalpojošā personāla darbinieki ir apmācīti profesionāļi. Viņiem vajadzētu spēt atbildēt uz visiem jūs interesējošajiem jautājumiem. Ja saskaraties ar problēmu, kuru apkalpojošais darbinieks nespēj pienācīgi atrisināt, lūdzam vērsties pie vadības. Jums palīdzēs pakalpojumu vadītājs, ģenerāldirektors vai īpašnieks. Gandrīz visas problēmas tiek atrisinātas šādā veidā.

Honda birojs

Ja nolemjat rakstīt vai zvanīt, lūdzu, norādiet šādu informāciju:

- Iekārtas ražotāja nosaukumu un modeļa numuru, uz kura uzstādīts dzinējs
- Dzinēja modeli, sērijas numuru un tipu (skatīt 11. lpp.)
- Preču izplatītāja nosaukumu, kas pārdeva jums dzinēju
- Preču izplatītāja nosaukumu, adresi un kontaktpersonu, kas remontēja jūsu dzinēju
- Iegādes datums
- Jūsu vārdu, adresi un tālruņa numuru
- Detalizētu problēmas aprakstu

INFORMASI GARANSI INTERNASIONAL UNTUK MESIN SERBA GUNA Honda

Mesin Serba Guna Honda yang dipasang pada produk buatan manufaktur lain (OEM) ini dijamin oleh garansi Honda, berdasarkan persyaratan berikut:

- Syarat garansi ini berlaku bagi mesin serba guna yang ditetapkan Honda untuk masing-masing negara.
- Garansi ini berlaku untuk kerusakan mesin yang disebabkan oleh masalah produksi atau spesifikasi.
- Garansi ini tidak berlaku bagi negara-negara yang tidak memiliki distributor Honda.

Cara mereparasi produk yang memiliki garansi:

Bawalah produk Anda ke dealer yang berkaitan dengan produk-produk mesin Honda atau dealer tempat Anda membeli produk tersebut, dengan membawa nota pembelian yang Anda terima saat Anda membeli produk tersebut sebagai bukti bahwa produk Anda masih memiliki garansi. Apabila dealer tersebut menilai bahwa mesin Anda perlu diperbaiki, maka perbaikan akan diberikan.

KETERANGAN JAMINAN ANTARABANGSA UNTUK Honda GENERAL PURPOSE ENGINES

The Honda General Purpose Engine yang diinstal dalam produk OEM dilindungi oleh jaminan Honda, dalam penerimaan berikut:

- Syarat jaminan menurut kepada general- purpose engine yang dikeluarkan oleh Honda di setiap negara.
- Syarat jaminan berlaku untuk kerosakan enjin yang disebabkan sebarang pembuatan atau spesifikasi tertentu.
- Jaminan ini tidak berlaku untuk negara dimana yang tidak ada pengedar honda.

Bagaimana hendak membetulkan/membaiki produk anda dibawah jaminan:

Hantarkan produk OEM anda kepada pengedar yang mengedar produk Honda Power atau pengedar yang, anda beli produk anda daripadanya, dengan resit dimasa pembelian sebagai bukti yang produk anda masih dibawah jaminan kerosakan. Sekiranya pengedar mengutarakan supaya produk anda perlu dibaiki, jaminan pembaikian akan di jalankan.

INTERNATIONAL WARRANTY INFORMATION FOR Honda GENERAL PURPOSE ENGINES

The Honda General Purpose Engine installed on this OEM product is covered by a Honda warranty, on the following assumptions.

- The warranty conditions conform to those for the general purpose engine established by Honda for each country.
- The warranty conditions apply to engine failures caused by any manufacturing or specification problem.
- The warranty does not apply to countries where there is no Honda distributor.

How to have your product repaired under warranty:

Bring your OEM product to the dealer who deals with Honda power products or the dealer who you purchased your product from, with the receipt you received at the time of purchase as evidence that your product is still under warranty. If the dealer judges that the engine needs to be repaired, warranty repair will be performed.

معلومات عن الضمانة الدولية لمحركات هوندا للأغراض العامة

محركات هوندا للأغراض العامة التي تم تركيبها على المنتجات التي تم صنعها بواسطة شركات أخرى تكون مشمولة بضمانة هوندا، وتخضع الضمانة الأساسية لما يلي:

- حالات الضمانة المطابقة لهذه المحركات للأغراض العامة تم وضعها من قبل هوندا لكل بلد.
- يتم تطبيق شروط الضمانة الى أعطال المحرك التي سببها من أي خلل بالتصنيع أو مشاكل بالمواصفات.
- لايتم تطبيق الضمانة على البلدان التي لايوجد فيها موزع هوندا.

كيفية أصلاح جهازك تحت هذه الضمانة

خذ جهازك الى الوكيل الذي يتعامل بمنتوجات الطاقة من هوندا أو الوكيل الذى أشتريته منه مع مستند الشراء الذى أستلمته عند وقت الشراء كبرهان على أن جهازك لازال مشمول بالضمانة. أذا قرر الوكيل أن المحرك، في حاجة الى أصلاح، يتم تنفيذ التصليح حسب الضمانة.

本田通用引擎國際保固通知

該OEM產品 中安裝的本田通用引擎包含有下列前提下的保固承諾。

- 保固條件應符合本田針對各國制定的通用引擎的保固條件。
- 保固條件適用於因任何製造或規格問題所造成的引擎故障。
- 該保固不適用於無本田經銷商的國家。

如何使您的產品得到保固修理：

將您的OEM產品送到辦理本 田動力產品的經銷商或您購買該產品的經銷商，出示購買時所得到的發票，以證明您的產品仍在保固期內。若經銷商斷定該引擎需要修理時，就會得到保固修理。

혼다 범용엔진에 대한 보증수리 안내

이 OEM제품에 장착된 혼다 범용엔진은 혼다 보증수리 기준에 따라 다음과 같이 적용됩니다.

- 각나라별 혼다가 정한 범용엔진 보증조건을 따른다.
- 엔진결함의 원인이 제조상 또는 제원상일 경우에 보증조건을 따른다.
- 보증수리는 혼다 디스트리뷰터가 없는 나라에서는 적용되지 않는다.

보증수리방법

OEM 제품이 보증수리기간 내에 있다는 증명서인 품질 보증서와 영수증을 지참하고 혼다범용엔진 딜러 또는 OEM제품을 구매한 딜러에게 방문하면 됩니다. 만일 그 딜러가 판단하여 엔진 수리가 필요할 경우 보증수리가 진행될 것입니다.

Honda 汎用エンジン 保証のご案内

このOEM 製品（相手先ブランド製品）に搭載されたHonda汎用エンジンにはHondaの保証が適用されます。基本的な考え方は、以下の通りです。

- 保証条件は、その国においてHondaが定めている汎用エンジンの保証条件に従います。
- エンジン修理の原因が製造上、仕様上のトラブルによるものである場合に保証が適用されます。
- その国にHondaディストリビューターが無い場合は、保証は受けられません。

保証修理の受け方

保証期間内であることの確認のため、製品購入時の領収書と共に、Honda汎用製品を扱っているディーラー又はOEM 製品をお買い上げになったディーラーに製品をお持ちください。Hondaエンジンを修理する必要があるとそのディーラーが判断した場合は、保証修理が行われます。

© Honda Motor Co., Ltd.

Revised: March 2009 (PWL53374-B)
Printed in U.S.A.

INFORMATIONS SUR LA GARANTIE INTERNATIONALE DES MOTEURS A USAGE GENERAL Honda

Le moteur à usage général Honda installé sur ce matériel OEM est couvert par une garantie Honda dans les conditions suivantes:

- Les conditions de garantie sont conformes à celles pour le moteur à usage général établies par Honda pour chaque pays.
- Les conditions de garantie s'appliquent aux pannes de moteur causées par un problème de fabrication ou de spécification.
- La garantie ne s'applique pas aux pays où il n'existe pas de distributeur Honda.

Comment faire réparer votre matériel sous la garantie:

Amenez votre matériel OEM chez le revendeur s'occupant de matériels de puissance Honda ou chez le revendeur où vous avez acheté votre matériel, avec le reçu d'achat en main comme preuve que votre matériel est encore sous garantie. Si le revendeur estime que le moteur a besoin d'être réparé, la réparation aura lieu sous garantie.

INFORMATIONEN ZUR INTERNATIONALEN GARANTIE FÜR Honda-INDUSTRIEMOTOREN

Der in diesem Erstausrüster-Produkt installierte Honda-Industriemotor ist unter den nachfolgend aufgeführten Voraussetzungen von der Honda-Garantie abgedeckt.

- Die für Industriemotoren geltenden Garantiebestimmungen wurden von Honda für jedes Land festgelegt.
- Die Garantie gilt für Motordefekte, die durch einen Fabrikationsfehler oder inkorrekte Spezifikationen verursacht wurden.
- Die Garantie gilt nicht in Ländern, in denen kein Honda-Großhändler vorhanden ist.

Vorgehensweise bei einem Garantiefall:

Bringen Sie Ihr Erstausrüster-Produkt zu einem Honda-Händler für motorgetriebene Geräte oder zu Ihrem Verkaufshändler. Zum Beweis, daß das Produkt noch durch die Garantie abgedeckt ist, muß zu dieser Zeit der Verkaufsbeleg vorgelegt werden. Nachdem der Händler bestätigt, daß eine Reparatur des Motors erforderlich ist, werden die nötigen Garantiearbeiten ausgeführt.

INTERNATIONALE GARANTIE INFORMATIE VOOR Honda ALGEMEEN-GEBRUIK MOTOREN

De Honda algemeen-gebruik motor die op dit EOM product is gemonteerd, is gedekt door een Honda garantie, waarbij het volgende in acht moet worden genomen:

- De garantievoorwaarden voldoen aan die voor de algemeen-gebruik motoren opgesteld door Honda voor ieder land.
- De garantievoorwaarden zijn van toepassing op motordefecten die veroorzaakt zijn door fabricage- of specificatiefouten.
- De garantie geldt niet in landen waar geen Honda distributeur is.

Repareren van het product onder de garantie:

Breng uw OEM product naar een dealer die Honda elektrische producten verkoopt of naar de dealer waarvan u het product heeft gekocht, tezamen met het bewijs van aankoop zodat de dealer kan zien dat het product nog onder de garantie is. Indien de dealer van oordeel is dat de motor gerepareerd moet worden, zal deze onder de garantie worden gerepareerd.

INFORMAZIONI SULLA GARANZIA INTERNAZIONALE PER I MOTORI Honda PER USO GENERICO

La garanzia Honda è applicabile sui motori Honda per uso generico che equipaggiano macchine prodotte da altri costruttori ed è assoggettata alle seguenti regole:

- Le condizioni di garanzia sono conformi a quelle per i motori per uso generico stabilite da Honda per ogni nazione.
- Le condizioni di garanzia si applicano da problemi del motore causati da qualsiasi problema di produzione o specifico.
- La garanzia non si applica alle nazioni nelle quali non è presente nessun rivenditore Honda.

Procedure per ottenere interventi in garanzia:

Portare il prodotto di altro costruttore dal rivenditore che tratta prodotti motorizzati Honda o dal rivenditore dal quale si è acquistato il prodotto, con la ricevuta fornita nel momento dell'acquisto, come prova che il prodotto è ancora in garanzia. Se il rivenditore ritiene che il motore necessita di riparazioni, verranno eseguite le riparazioni in garanzia.

INFORMACIÓN SOBRE LA GARANTÍA INTERNACIONAL DE LOS MOTORES Honda DE USO GENERAL

El motor Honda de uso general instalado en este producto de fabricante de equipo original (OEM) esta cubierto por una garantía de Honda, bajo las condiciones siguientes.

- Las condiciones de garantía conforman las de los motores de uso general establecidas por Honda para cada país.
- Las condiciones de garantía se aplican a las averías de motores causadas por un problema de fabricación o de especificaciones.
- La garantía no se aplica en los países en los que no haya ningún distribuidor de Honda.

Cómo hacer para que le reparen su producto en garantía:

Lleve su producto OEM al concesionario que comercializa productos motorizados Honda o al concesionario donde usted compró su producto, llevando el recibo que le entregaron en el momento de la compra como prueba de que su producto está todavía en garantía. Si el concesionario cree que hay que reparar el motor, se le realizará la reparación aplicando la garantía.

INFORMAÇÃO SOBRE A GARANTIA INTERNACIONAL PARA MOTORES Honda PARA USO GERAL

O motor Honda para uso geral neste produto OEM é coberto pela garantia Honda de acordo com os seguintes princípios.

- As condições da garantia conformam com as condições de garantia para motores de uso geral estabelecidas pela Honda no país em questão.
- As condições da garantia são para falhas do motor causadas por qualquer problema de fabricação ou especificação.
- A garantia não é válida em países onde não há um distribuidor Honda.

Para obter o serviço sob a garantia:

Leve o seu produto OEM para um revendedor que venda produtos montados com motor Honda ou ao revendedor onde comprou o produto, com o recibo que recebeu no ato da compra como uma evidência que o produto ainda está na garantia. Se o revendedor julgar que o motor precisa ser reparado, o reparo será realizado através da garantia.

本田通用发动机国际保修通知

该OEM产品中安装的本田通用发动机包含有下列前提下的本田保修承诺。

- 保修条件应符合本田针对各国制定的通用发动机的保修条件。
- 保修条件适用于因任何制造或规格问题所造成的发动机故障。
- 该保修不适用于无本田经销商的国家。

如何使您的产品得到保修修理：

将您的OEM产品送到办理本田动力产品的经销商或您购买该产品的经销商，出示购买时所得到的发票，以证明您的产品仍在保修期内。若经销商断定该发动机需要修理时，就会得到保修修理。

ข้อมูลเกี่ยวกับการรับประกันสินค้าระหว่างประเทศสำหรับเครื่องยนต์เอนกประสงค์ฮอนด้า

เครื่องยนต์เอนกประสงค์ฮอนด้าที่ได้รับการติดตั้งอยู่ในผลิตภัณฑ์ OEM นี้ ได้ถูกครอบคลุมอยู่ในการรับประกันของฮอนด้าตามเงื่อนไขดังต่อไปนี้

- เงื่อนไขในการรับประกันนี้ใช้สำหรับเครื่องยนต์เอนกประสงค์ที่ถูกผลิตโดยฮอนด้าในแต่ละประเทศ
- เงื่อนไขในการรับประกันนี้จะรับประกันถึงการเสียของเครื่องยนต์ที่มีสาเหตุใดๆที่เกิดจากการผลิตหรือเกิดจากปัหาที่มีการระบุเฉพาะ
- การรับประกันนี้จะไม่ครอบคลุมถึงประเทศที่ไม่มีตัวแทนจำหน่ายของฮอนด้า

การเข้ารับการซ่อมภายใต้เงื่อนไขการรับประกัน

นำผลิตภัณฑ์OEM ของท่านไปยังผู้จำหน่ายปลีกที่มีการตกลงกับทางฮอนด้าผลิตภัณฑ์เครื่องยนต์หรือผู้จำหน่ายที่ท่านได้ทำการซื้อผลิตภัณฑ์นั้นพร้อมด้วยใบเสร็จรับเงินที่ท่านได้รับในตอนซื้อเพื่อเป็นหลักฐานว่าผลิตภัณฑ์ของท่านยังอยู่ภายในระยะเวลาของการรับประกันถ้าทางผู้จำหน่ายลงความเห็นว่าเครื่องยนต์ต้องได้รับการซ่อมเครื่องยนต์จะได้รับการซ่อมภายใต้เงื่อนไขการรับประกัน

INTERNATIONAL GARANTIINFORMATION FOR Honda UNIVERSALMOTORER

Honda universalmotoren, der er monteret på dette OEM-produkt, dækkes af en Honda-garanti under følgende forudsætninger.

- Garantibetingelserne er i overensstemmelse med dem, Honda har fastlagt for universalmotorer i hvert enkelt land.
- Garantibetingelserne gælder for motorfejl forårsaget af fremstillings- eller specifikationsproblemer.
- Garantien gælder ikke for lande, hvor der ikke findes en Honda-distributør.

Hvordan produktet kan repareres under garanti:

Indlevér OEM-produktet til forhandleren, der tager sig af eldrevne Honda-produkter eller forhandleren, som du købte produktet af, med kvitteringen som bevis på, at produktet stadig er under garanti. Hvis forhandleren vurderer, at motoren skal repareres, vil der blive udført en garantireparation.

ΠΛΗΡΟΦΟΡΙΕΣ ΠΟΥ ΑΦΟΡΟΥΝ ΤΗ ΔΙΕΘΝΗ ΕΓΓΥΗΣΗ ΓΙΑ ΤΟΥΣ ΚΙΝΗΤΡΕΣ ΓΕΝΙΚΗΣ ΧΡΗΣΗΣ της Honda

Ο Κινητήρας Γενικής Χρήσης της Honda που έχει τοποθετηθεί σε αυτό το προϊόν OEM (Original Equipment Manufacturer – Κατασκευαστής Πρωτότυπου Εξοπλισμού) καλύπτεται από εγγύηση της Honda, με τις παρακάτω προϋποθέσεις.

- Οι προϋποθέσεις της εγγύησης πληρούν εκείνες που καλύπτουν τον κινητήρα γενικής χρήσης που διατίθεται από τη Honda σε κάθε χώρα.
- Οι προϋποθέσεις της εγγύησης ισχύουν για αστοχίες των κινητήρων που θα προκληθούν από οποιοδήποτε πρόβλημα προδιαγραφών κατασκευής.
- Η εγγύηση δεν ισχύει για τις χώρες όπου δεν υπάρχει διανομέας της Honda.

Πώς θα επισκευάσετε το προϊόν σας που καλύπτεται από εγγύηση:

Φέρτε το προϊόν OEM στην αντιπροσωπία που διαθέτει τέτοιου είδους προϊόντα της Honda ή στο κατάστημα από όπου αγοράσατε το προϊόν, μαζί με την απόδειξη αγοράς, η οποία αποδεικνύει ότι το προϊόν σας παραμένει εντός εγγύησης. Εάν η αντιπροσωπία κρίνει ότι ο κινητήρας χρειάζεται επισκευή, η επισκευή θα καλυφθεί από την εγγύηση.

INTERNASJONAL GARANTIINFORMASJON FOR Honda GENERAL PURPOSE ENGINES

Honda General Purpose Engine som er installert på dette OEM-produktet, er dekket av en Honda-garanti, på følgende antakelser.

- Garantibetingelsene oppfyller de for motorene til generelt formål som er fastlagt av Honda for hvert land.
- Garantibetingelsene gjelder for motorsvikt forårsaket av ethvert produksjons- eller spesifikasjonsproblem.
- Garantien gjelder ikke i land der det ikke finnes noen Honda-distributør.

Hvordan du får produktet reparert på garanti:

Bring ditt OEM-produkt til forhandleren som forhandler Honda kraftprodukter eller forhandleren der du kjøpte produktet, med kvitteringen du mottok ved kjøpetidspunktet som bevis på at produktet ditt fortsatt er dekket av garantien. Hvis forhandleren mener at motoren har behov for å repareres, vil det utføres garantireparasjon.

INFORMATION OM INTERNATIONELL GARANTI FÖR Honda-MOTORER FÖR ALLMÄNNA ÄNDAMÅL

Honda-motorn för allmänna ändamål som är monterad på denna OEM-produkt, täcks av en Honda-garanti under följande förutsättningar.

- Garantin kräver att man rättar sig efter de villkor för motorn för allmänna ändamål som fastslagits av Honda för respektive land.
- Garantivillkoren gäller för motorfel som orsakats av tillverknings- eller specifikationsproblem.
- Garantin gäller inte i länder där Honda inte har någon distributör.

Så här får du din produkt reparerad enligt garantin:

Ta din OEM-produkt till återförsäljaren som handlar med Honda-drivna produkter, eller återförsäljaren som du köpte din produkt av, tillsammans med kvittot som du fick vid köpet som ett bevis på att garantin fortfarande gäller för din produkt. Om återförsäljaren gör bedömningen att motorn måste repareras, kommer garantireparation att utföras.

INFORMAŢII DE GARANŢIE INTERNAŢIONALĂ PENTRU MOTOARELE DE UZ GENERAL Honda

Motorul de uz general Honda montat pe acest produs OEM se află sub acoperirea garanţiei Honda, în baza următoarelor premise.

- Condiţiile de garanţie sunt conforme cu acelea pentru motorul de uz general stabilite de Honda pentru fiecare ţară.
- Condiţiile de garanţie se aplică defecţiunilor motorului cauzate de orice probleme de producţie sau concepţie.
- Garanţia nu se aplică în ţările în care nu există distribuitor Honda.

Cum să procedaţi pentru repararea produsului aflat în garanţie:

Aduceţi produsul OEM la dealerul care se ocupă cu produsele electrice Honda sau la cel de la care aţi achiziţionat produsul, împreună cu chitanţa pe care aţi primit-o în momentul achiziţiei, ca dovadă că produsul se află încă în garanţie. Dacă dealerul apreciază că motorul trebuie reparat, vor fi efectuate reparaţii sub efectul garanţiei.

Hondan YLEISMOOTTOREITA KOSKEVIA KANSAINVÄLISIÄ TAKUUTIETOJA

Tähän OEM-tuotteeseen asennettu Hondan yleismoottori kuuluu Honda-takuun piiriin seuraavin ehdoin:

- Takuuehdot ovat yhdenmukaiset yleismoottorin takuuehtojen kanssa, jotka Honda on laatinut kullekin maalle.
- Takuuehdot koskevat valmistusvirheestä tai laatuviasta johtuvia moottorivikoja.
- Takuu ei ole voimassa maissa, joissa ei ole Honda-jälleenmyyjää.

Kuinka tuote korjautetaan takuun puitteissa

Tuo OEM-tuote jälleenmyyjälle, joka hoitaa Honda-moottorilla varustettuja tuotteita tai jolta ostit tuotteesi, sekä ostokuitti todisteeksi tuotteen takuun voimassaolosta. Jos jälleenmyyjän mukaan moottori täytyy korjata, se tehdään takuukorjauksena.

INFORMACE O MEZINÁRODNÍ ZÁRUCE PRO UNIVERZÁLNÍ MOTORY Honda

Univerzální motor Honda namontovaný na tento výrobek typu OEM je krytý zárukou společnosti Honda za následujících předpokladů.

- Záruční podmínky jsou v souladu se záručními podmínkami univerzálního motoru stanovenými společností Honda pro každou zemi.
- Záruční podmínky se vztahují na závady motoru způsobené výrobní nebo technickou vadou.
- Záruka se nevztahuje na země, ve kterých není žádný distributor Honda.

Jak si nechat opravit výrobek krytý zárukou:

Odvezte váš OEM výrobek k prodejci, který prodává motorové stroje Honda nebo k prodejci, od kterého jste výrobek koupili, s sebou vezměte doklad, který jste obdrželi při koupi, na důkaz toho, že výrobek je stále kryt zárukou. Pokud prodejce usoudí, že motor je nutné opravit, bude provedena záruční oprava.

INFORMACJE NA TEMAT MIĘDZYNARODOWEJ GWARANCJI NA UNIWERSALNE SILNIKI Honda

Uniwersalny silnik Honda zamontowany w tym produkcie OEM jest objęty gwarancją firmy Honda zgodnie z poniższymi założeniami.

- Warunki gwarancji odpowiadają warunkom dla uniwersalnego silnika Honda ustalonym przez firmę Honda dla poszczególnych krajów.
- Warunki gwarancji odnoszą się do usterek silnika spowodowanych nieodpowiednim wykonaniem lub danymi technicznymi.
- Gwarancja nie obowiązuje w krajach, w których nie ma dystrybutorów firmy Honda.

Oddanie produktu do naprawy gwarancyjnej:

Należy dostarczyć produkt OEM do dealera zajmującego się rozprowadzaniem podzespołów napędowych Honda, u którego został zakupiony produkt oraz okazać pokwitowanie otrzymane w chwili zakupu na poświadczenie faktu, że jest on objęty gwarancją. Jeśli dealer uzna, że silnik wymaga naprawy, zostanie przeprowadzona naprawa gwarancyjna.

Honda ÁLTALÁNOS CÉLÚ MOTOROKRA VONATKOZÓ NEMZETKÖZI JÓTÁLLÁSI INFORMÁCIÓK

Az erre az OEM termékre szerelt Honda általános célú motorra a Honda jótállása vonatkozik, a következő feltételek teljesülése mellett:

- A jótállási feltételek összhangban vannak a Honda által az adott országban alkalmazott általános célú motorokra vonatkozó jótállási feltételekkel.
- A jótállási feltételek olyan motorhibára vonatkoznak, melyet gyártási hiba vagy a műszaki specifikációkból adódó hiba okozott.
- A jótállás nem érvényes azokban az országokban, ahol nincs hivatalos Honda viszonteladó.

Hogyan járjon el, ha jótállás alatt lévő terméke garanciális javításra szorul:

Vigye az OEM terméket egy olyan viszonteladóhoz, aki Honda gépek forgalmazásával foglalkozik vagy, ahhoz a viszonteladóhoz, akitől a terméket megvásárolta, és vigye magával a számlát, melyet a termék vásárlásakor kapott. Ezzel a számlával igazolja, hogy a termék a jótállási időn belül van. Ha a viszonteladó úgy ítéli meg, hogy a motort javítani kell, a javítás a garanciális feltételek szerint történik.

INFORMĀCIJA PAR Honda UNIVERSĀLO DZINĒJU STARPTAUTISKO GARANTIJU

Uz Honda universālo dzinēju, kas uzstādīts uz šī OEM produkta, attiecas Honda garantija, ņemot vērā sekojošos pieņēmumus.

- Garantijas nosacījumi atbilst nosacījumiem, kurus Honda ir noteikusi universālajiem dzinējiem katrā valstī.
- Garantijas noteikumi attiecas uz dzinēja atteici, kas radusies ražošanas vai specifikāciju problēmas rezultātā.
- Šī garantija neattiecas uz valstīm, kurās nav Honda izplatītāju.

Kā salabot jūsu produktu garantijas ietvaros:

Nogādājiet savu OEM produktu piegādātājam, kas atbild par Honda jaudas ierīcēm, vai piegādātājam, no kura jūs iegādājāties produktu, ar preces iegādes čeku kā pierādījumu tam, ka uz jūsu produktu attiecas garantijas apkalpošana. Ja izplatītājs nolemj, ka dzinējs ir jāsalabo, tiks veikts garantijas remonts.

INFORMÁCIE O MEDZINÁRODNEJ ZÁRUKE NA UNIVERZÁLNE MOTORY Honda

Na univerzálny motor Honda použitý v tomto OEM výrobku sa vzťahuje záruka poskytovaná spoločnosťou Honda, ak sú splnené nasledujúce podmienky:

- Záručné podmienky sú v súlade so záručnými podmienkami pre univerzálny motor stanovenými spoločnosťou Honda pre konkrétnu krajinu.
- Záručné podmienky sa vzťahujú na poruchy motora spôsobené výrobnou chybou alebo nedosahovaním stanovených technických parametrov.
- Záruka sa nevzťahuje na krajiny, v ktorých nepôsobí žiaden predajca značky Honda.

Ako postupovať pri uplatňovaní záručnej opravy:

Prineste OEM výrobok predajcovi motorových výrobkov Honda alebo predajcovi, ktorý vám výrobok predal. Ako dôkaz, že na výrobok sa stále vzťahuje záruka, si so sebou prineste doklad o kúpe, ktorý vám bol vystavený v čase kúpy. Ak predajca rozhodne, že motor vyžaduje opravu, vykoná sa záručná oprava.

MEDNARODNE GARANCIJSKE INFORMACIJE ZA VEČNAMENSKE MOTORJE Honda

Večnamenski motor Honda, ki je vgrajen v tem izdelku OEM, krije garancija Honda pod naslednjimi pogoji:

- Garancijski pogoji so skladni s pogoji za večnamenske motorje, ki jih je družba Honda določila za vsako državo.
- Garancijski pogoji veljajo za odpovedi motorja, ki so nastale zaradi napak v proizvodnji ali načrtovanju.
- Garancija ne velja za države, kjer ni distributerja Honda.

Kako uveljavite garancijsko popravilo izdelka:

Svoj izdelek OEM prinesite prodajalcu motornih izdelkov Honda ali prodajalcu, pri katerem ste kupili svoj izdelek, in predložite potrdilo o nakupu kot dokazilo, da je izdelek še v garancijskem roku. Če prodajalec presodi, da je treba motor popraviti, bo opravljeno garancijsko popravilo.

ИНФОРМАЦИЯ ЗА МЕЖДУНАРОДНАТА ГАРАНЦИЯ НА ДВИГАТЕЛИТЕ Honda С ОБЩО ПРЕДНАЗНАЧЕНИЕ

Двигателят Honda с общо предназначение, монтиран на този продукт, собствено производство, се покрива от гаранцията на Honda при следните условия.

- Гаранционните условия съответстват на установените от Honda за двигателите с общо предназначение за всяка държава.
- Гаранцията покрива всички повреди на двигателя, причинени от проблеми при производство или проблеми с техническите характеристики.
- Гаранцията е невалидна в държави, в които няма официален дистрибутор на Honda.

Как да ремонтирате Вашия продукт в рамките на гаранцията:

Занесете Вашия продукт на дилъра, който търгува с двигатели Honda или на дилъра, от който сте закупили продукта, заедно с квитанцията, получена при покупката, като доказателство, че той все още е в гаранция. Ако дилърът прецени, че двигателят се нуждае от ремонт, на същия ще бъде извършен гаранционен ремонт.

INFORMATSIOON Honda ÜLDOTSTARBELISTE MOOTORITE RAHVUSVAHELISE GARANTII KOHTA

Sellele lõpptootja tootele (OEM-tootele) on paigaldatud Honda üldotstarbeline mootor, millele kehtib Honda garantii järgmistel eeldustel.

- Garantiitingimused vastavad üldotstarbeliste mootorite nendele garantiidele, mis on kehtestatud Honda poolt iga riigi jaoks.
- Garantiitingimusi rakendatakse mootoririketele, mis on põhjustatud mistahes töötlemisveast või nõuetele mittevastavusest.
- Garantii ei kehti riikides, kus Honda maaletooja puudub.

Garantii ajal tehke oma rikkis tootega järgmist.

Tooge oma OEM-toode Honda mootorite edasimüüjale või edasimüüjale, kellelt te oma toote ostsite, lisades ostmise ajal saadud kviitungi, millega on tõestatud, et tootele kehtib garantii. Garantiiremont tehakse siis, kui edasimüüja otsustab, et remont on vajalik.

TARPTAUTINĖS GARANTIJOS INFORMACIJA „HONDA“ BENDROSIOS PASKIRTIES VARIKLIAMS

„Honda“ bendrosios paskirties varikliams, jdiegtiems šiame OEM gaminyje, taikoma „Honda“ garantija, jei yra laikomasi šių sąlygų:

- Bendrosios paskirties variklių garantijos sąlygos atitinka tas, kurias „Honda“ nustatė kiekvienai šaliai.
- Garantinės sąlygos taikomos variklio gedimams, kurie kilo dėl gamybinių ar specifikacijos klaidų.
- Garantija netaikoma tose šalyse, kuriose nėra „Honda“ platintojo.

Gaminio garantinis taisymas:

Pristatykite savo OEM gaminį „Honda“ gaminių platintojui arba pardavėjui, iš kurio pirkote savo gaminį, kartu su pirkimo metu įteiktu čeku, kuris yra pirkimo ir garantijos taikymo įrodymas. Pardavėjui nusprendus, kad variklį reikia remontuoti, atliekamas garantinis remontas.

ИНФОРМАЦИЯ ПО МЕЖДУНАРОДНЫМ ГАРАНТИЙНЫМ ОБЯЗАТЕЛЬСТВАМ, ОТНОСЯЩИМСЯ К ДВИГАТЕЛЯМ Honda ОБЩЕГО НАЗНАЧЕНИЯ

Двигатель Honda общего назначения, установленный на данном OEM-изделии, подпадает под гарантийные обязательства компании Honda при соблюдении указанных ниже условий.

- Условия гарантийного обслуживания соответствуют условиям, принятым для двигателей Honda общего назначения в каждой из стран.
- Условия гарантийного обслуживания распространяются на все неисправности двигателей, связанные с ненадлежащими качеством изготовления или комплектацией.
- Гарантийные обязательства не распространяются на страны, где нет дистрибьюторов компании Honda.

КАК ОСУЩЕСТВИТЬ ГАРАНТИЙНЫЙ РЕМОНТ ВАШЕГО ИЗДЕЛИЯ

Доставьте ваше OEM-изделие в сервисный центр компании Honda, который авторизован для работы с двигателями общего назначения, или к дилеру, который продал вам это изделие, взяв с собой документы, подтверждающие, что срок его гарантийного обслуживания не истек. Если представитель дилера установит, что изделие нуждается в ремонте, он будет осуществлен в рамках гарантийного обслуживания.

HONDA
The Power of Dreams