HONDA

INSTRUKCJA OBSŁUGI

(Instrukcje źródłowe)

GCV140 • GCV160
GCV190

(Wygląd może być odmienny w zastosowaniu finalnym)

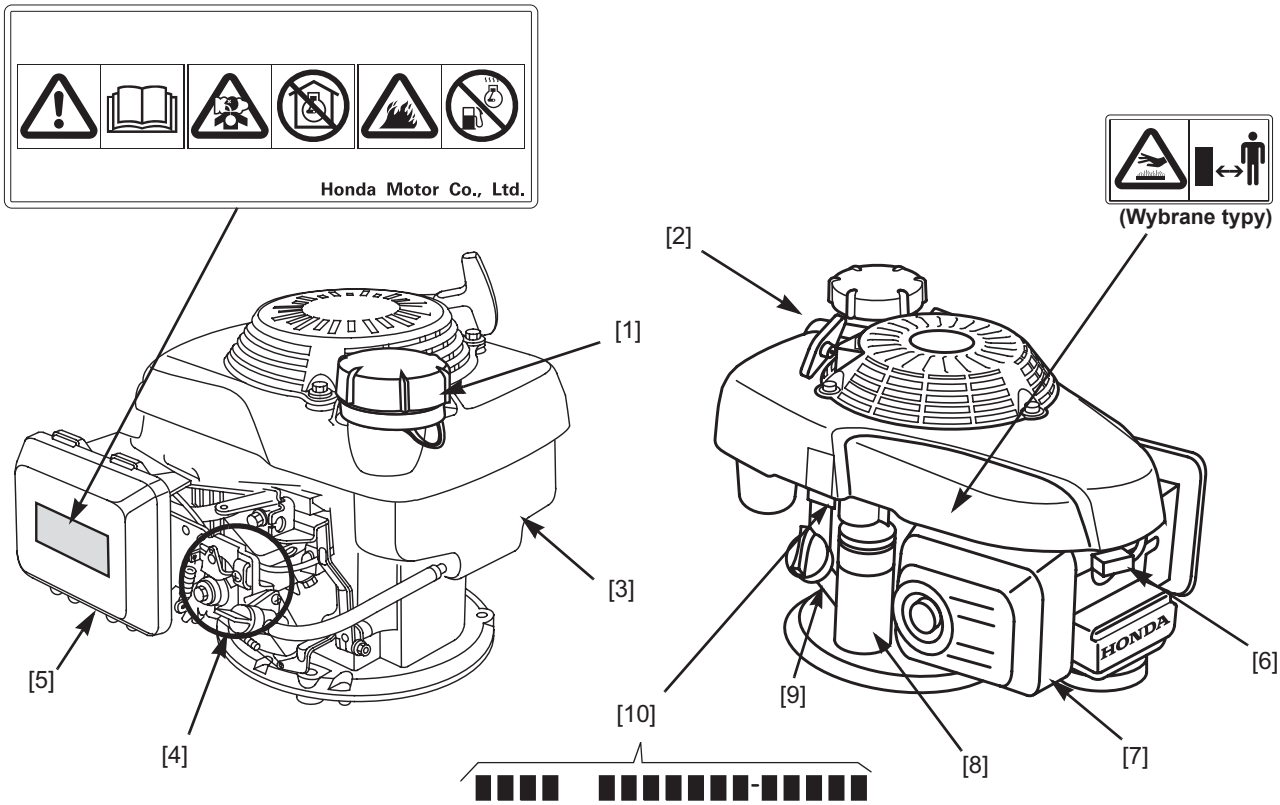

LOKALIZACJA ELEMENTÓW

1	Korek wlewu paliwa
2	Uchwyt rozrusznika
3	Zbiornik paliwa
4	Lokalizacja elementu sterującego*
5	Filtr powietrza

6	Świeca zapłonowa
7	Tłumik
8	Silnik rozrusznika (jeśli jest w wyposażeniu)
9	Korek wlewu oleju/wskaźnik prętowy
10	Numer seryjny silnika

* Obszar sterowania silnikiem różni się w zależności od typu silnika. Poszczególne ilustracje znajdują się na stronach 2 i 3 i służą określeniu żądanego typu układu sterowania silnikiem przy zapoznaniu się z treścią rozdziału *Działanie* oraz innych rozdziałów zawartych w niniejszej instrukcji.

00X3MZ0L A400

429187-Rev 5

EM5

POM3MZ0LA400
WPG. 110000.2013.05
WYDRUKOWANO W U.S.A.

© 2003–2013 American Honda Motor Co., Inc.—Wszelkie prawa zastrzeżone

	Przed przystąpieniem do eksploatacji należy zapoznać się z instrukcją obsługi.
	Silnik emituje toksyczny tlenek węgla. Nie uruchamiać w zamkniętym pomieszczeniu.
	Benzyna jest bardzo łatwopalna i wybuchowa. Wyłączyć silnik i odczekać aż ostygnie przed uzupełnieniem paliwa.
	Gorący tłumik może spowodować oparzenia. Nie zbliżać się, jeśli silnik pracuje.

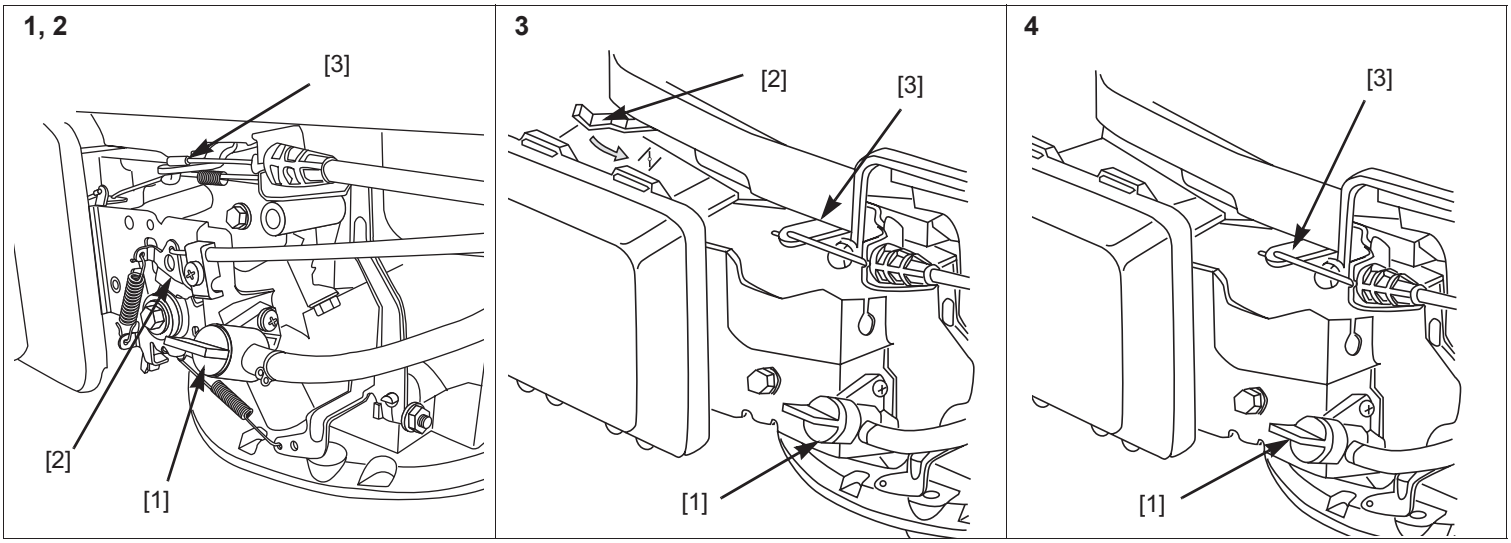

PL Typ 1, 2	[1] Zawór paliwa [2] Zdalny zasysacz/przepustnica [3] Hamulec koła zamachowego	PL Typ 3	[1] Zawór paliwa [2] Automatyczny zasysacz powrotny [3] Hamulec koła zamachowego, przepustnica stała	PL Typ 4	[1] Zawór paliwa [3] Hamulec koła zamachowego, zasysacz automatyczny, przepustnica stała

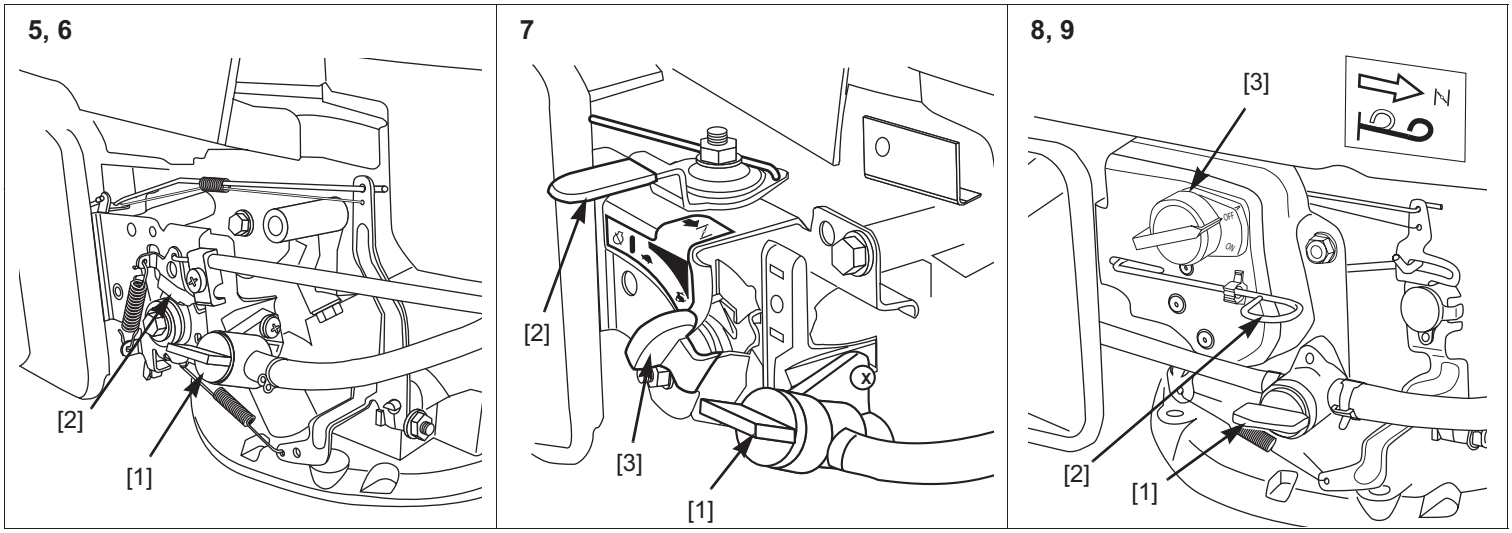

PL Typ 5, 6	[1] Zawór paliwa [2] Zdalny zasysacz/przepustnica, sprzęgło hamulca noża	PL Typ 7	[1] Zawór paliwa [2] Zasysacz ręczny [3] Przepustnica ręczna	PL Typ 8, 9	[1] Zawór paliwa [2] Zasysacz ręczny [3] Przycisk zatrzymania, przepustnica stała (autom.)

[1]
Zawór paliwa

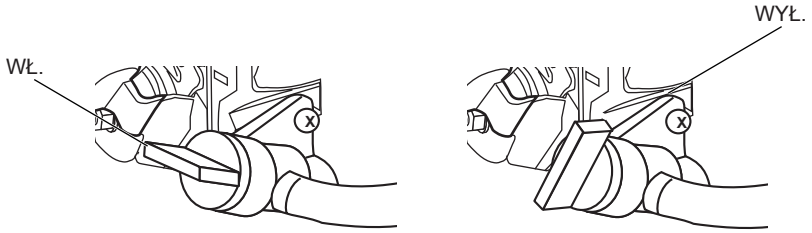

F1

[0,91 l]

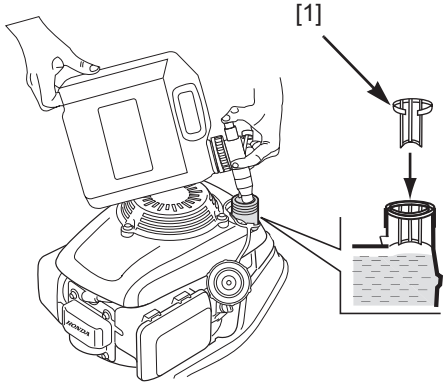

F2

[0,35 ~ 0,40 l]

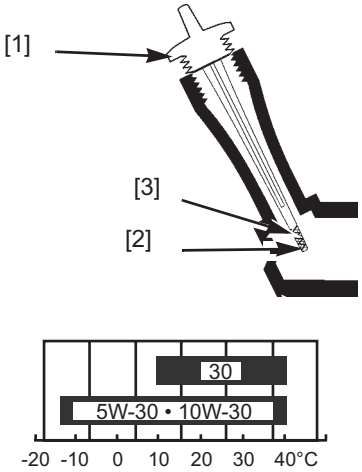

F3

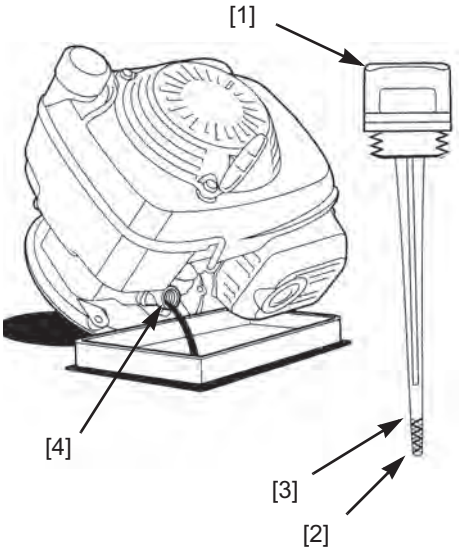

F4

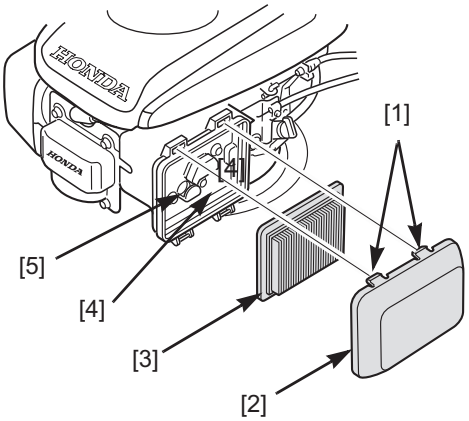

F5

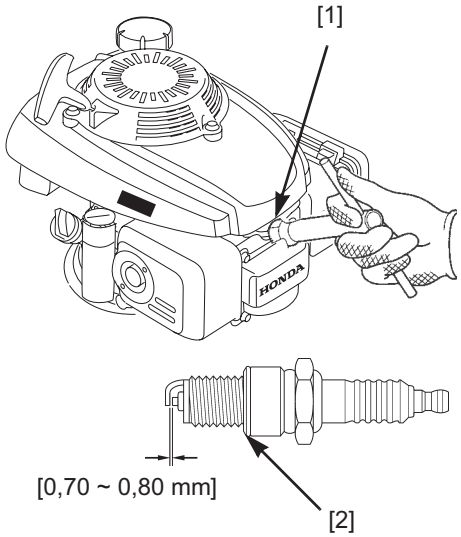

F6

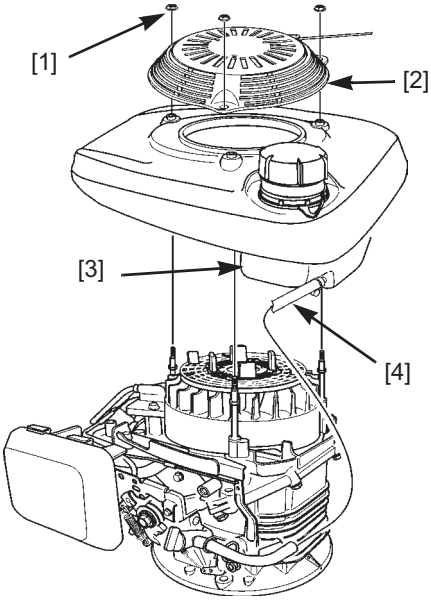

F7

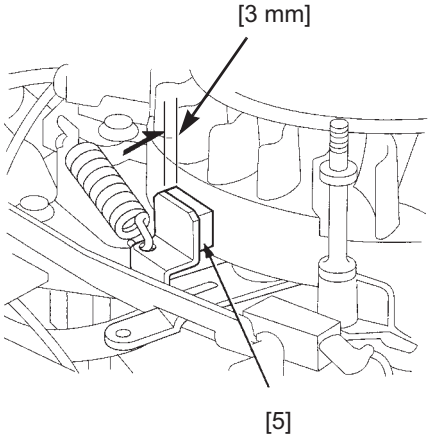

F8

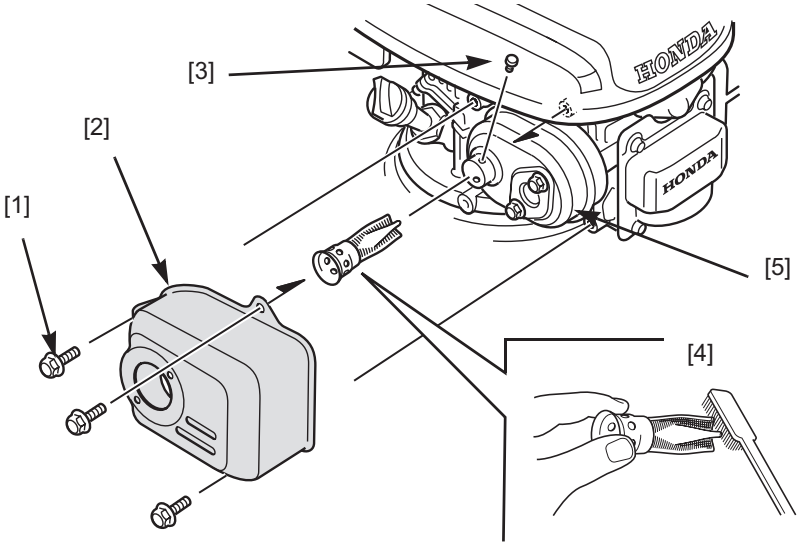

WPROWADZENIE

Dziękujemy za zakup silnika Honda. Chcielibyśmy zapewnić najwyższy poziom wydajności, efektywności oraz bezpieczeństwa pracy nowego silnika. Niniejsza instrukcja zawiera informacje w jaki sposób to osiągnąć — przed rozpoczęciem korzystania z silnika prosimy dokładnie przeczytać tę dokumentację. W przypadku wystąpienia problemu lub w razie pytań na temat silnika, prosimy o kontakt z autoryzowanym przedstawicielem serwisu Honda.

Wszystkie informacje zawarte w tym podręczniku są oparte na najnowszych informacjach na temat produktu, dostępnych w chwili oddania do druku. Firma American Honda Motor Co., Ltd. zastrzega sobie prawo wprowadzania zmian w dowolnym czasie bez powiadomienia i bez żadnych zobowiązań. Żadna część tej publikacji nie może być powielana bez pisemnej zgody.

Podręcznik należy traktować jako integralną część silnika i należy dołączyć go do silnika w razie jego sprzedaży.

Dodatkowe informacje na temat uruchamiania, wyłączania, obsługi, regulacji silnika oraz specjalne instrukcje dotyczące konserwacji można znaleźć w dokumentacji sprzętu napędzanego tym silnikiem.

SPIS TREŚCI

KOMUNIKATY BEZPIECZEŃSTWA ..... Strona 5
CZYNNOŚCI KONTROLNE PRZED URUCHOMIENIEM ..... Strona 5
OBSŁUGA ..... Strona 6
ŚRODKI OSTROŻNOŚCI DOTYCZĄCE BEZPIECZNEJ OBSŁUGI ..... Strona 6
URACHAMIANIE/ZATRZYMYWANIE SILNIKA (WSZYSTKIE TYPY) ..... Strona 6
SERWISOWANIE SILNIKA ..... Strona 7
BEZPIECZEŃSTWO ZWIĄZANE Z KONSERWACJĄ ..... Strona 7
HARMONOGRAM KONSERWACJI ..... Strona 8
UZUPEŁNIANIE PALIWA ..... Strona 8
OLEJ SILNIKOWY ..... Strona 8
FILTR POWIETRZA ..... Strona 9
ŚWIECA ZAPŁONOWA ..... Strona 9
SPRAWDZANIE KOŁA ZAMACHOWEGO (jeśli jest w wyposażeniu) ..... Strona 9
CHWYTACZ ISKIER (jeśli jest w wyposażeniu) ..... Strona 10
PRZECHOWYWANIE SILNIKA ..... Strona 10
TRANSPORT ..... Strona 11
ROZWIĄZYWANIE NIEOCZEKIWANYCH PROBLEMÓW ..... Strona 11
INFORMACJE TECHNICZNE ..... Strona 11
INFORMACJE DLA KONSUMENTA ..... Strona 12

KOMUNIKATY BEZPIECZEŃSTWA

Bezpieczeństwo użytkownika i bezpieczeństwo innych osób jest bardzo ważne. W tym podręczniku oraz na silniku zamieściliśmy ważne komunikaty dotyczące bezpieczeństwa. Należy bardzo uważnie zapoznać się z tymi informacjami.

Komunikaty bezpieczeństwa ostrzegają o potencjalnych zagrożeniach wobec użytkownika lub innych osób. Każdy komunikat bezpieczeństwa jest poprzedzony symbolem ostrzegawczym ⚠ i jednym z trzech wyrażeń: ZAGROŻENIE, OSTRZEŻENIE lub PRZESTROGA.

Informacje te oznaczają, że:

⚠ ZAGROŻENIE — Użytkownik nieprzestrzegający instrukcji ULEGNIE ŚMIERTELNEMU WYPADKOWI lub odniesie POWAŻNE OBRAŻENIA.

⚠ OSTRZEŻENIE — Użytkownik nieprzestrzegający instrukcji MOŻE ulec ŚMIERTELNEMU WYPADKOWI lub odnieść POWAŻNE OBRAŻENIA.

⚠ PRZESTROGA — Użytkownik nieprzestrzegający instrukcji MOŻE odnieść OBRAŻENIA.

Każdy komunikat informuje o określonym zagrożeniu, o możliwych skutkach oraz o sposobach uniknięcia lub ograniczenia prawdopodobieństwa wypadku.

KOMUNIKATY OSTRZEGAJĄCE PRZED USZKODZENIEM

Inne ważne komunikaty są poprzedzone wyrażeniem UWAGA.

Znaczenie tego komunikatu:

UWAGA — Niezastosowanie się do instrukcji może spowodować uszkodzenie silnika lub innych elementów.

Celem tych komunikatów jest pomoc w zapobieganiu uszkodzenia silnika, innych obiektów lub zanieczyszczenia środowiska.

INFORMACJE DOTYCZĄCE BEZPIECZEŃSTWA

- Użytkownik musi zrozumieć działanie wszystkich elementów sterujących i poznać sposób szybkiego zatrzymania silnika w razie wystąpienia niebezpieczeństwa. Należy upewnić się, że operator przed rozpoczęciem obsługi urządzenia uzyskał odpowiednie instrukcje.
- Nie wolno pozwalać dzieciom obsługiwać tego urządzenia. Dzieci i zwierzęta muszą znajdować się z dala od miejsca obsługi urządzenia.
- Spaliny wytwarzane przez silnik zawierają trujący tlenek węgla. Nie wolno uruchamiać silnika bez zapewnienia odpowiedniej wentylacji i nigdy nie wolno uruchamiać silnika wewnątrz pomieszczeń.
- Silnik i spaliny podczas pracy są bardzo gorące. Silnik podczas pracy musi znajdować się przynajmniej 1 metr od budynków oraz innych urządzeń. Palne materiały muszą znajdować się w bezpiecznej odległości i nie wolno umieszczać na pracującym silniku żadnych przedmiotów.

LOKALIZACJA ETYKIETY BEZPIECZEŃSTWA

Etykieta przedstawiona na stronie 1 zawiera ważne informacje na temat bezpieczeństwa. Należy dokładnie zapoznawać się z tymi informacjami. Patrz strona 1.

Etykietę tę uznaje się integralną część silnika. Jeśli odpadnie lub stanie się nieczytelna, należy skontaktować się z dealerem w celu zamówienia nowej etykiety.

CZYNNOŚCI KONTROLNE PRZED URUCHOMIENIEM

CZY SILNIK JEST GOTOWY DO PRACY?

Ze względów bezpieczeństwa oraz w celu zapewnienia maksymalnej żywotności sprzętu, bardzo ważne jest poświęcenie kilku chwil na czynności kontrolne stanu silnika przed jego uruchomieniem. Przed uruchomieniem silnika należy koniecznie wyeliminować wszelkie stwierdzone problemy lub skontaktować się z punktem serwisowym w celu ustalenia szczegółów naprawy.

⚠ OSTRZEŻENIE

Nieprawidłowe serwisowanie silnika lub nieusunięcie problemu przed uruchomieniem mogą spowodować awarię, która może doprowadzić do poważnych obrażeń ciała.

Przed każdym uruchomieniem należy przeprowadzić wstępne czynności kontrolne i wyeliminować wszelkie możliwe problemy.

Przed przystąpieniem do wstępnych czynności kontrolnych należy sprawdzić, czy silnik jest w pozycji poziomej, oraz czy dźwignia hamulca koła zamachowego, dźwignia przepustnicy i przycisk zatrzymania silnika znajdują się w położeniu STOP lub WYŁ.

Przed uruchomieniem silnika zawsze należy sprawdzić następujące pozycje:

1. Poziom paliwa (patrz strona 8).
2. Poziom oleju (patrz strona 9).
3. Filtr powietrza (patrz strona 9).
4. Generalny przegląd: sprawdzić, czy nie ma wycieków płynów oraz luźnych lub uszkodzonych części.
5. Sprawdzić urządzenie napędzane tym silnikiem.
   Należy zapoznać się z instrukcjami dostarczonymi z urządzeniem napędzanym tym silnikiem, zwracając szczególną uwagę na środki ostrożności i procedury, które należy wykonać przed uruchomieniem silnika.

OBSŁUGA

ŚRODKI OSTROŻNOŚCI DOTYCZĄCE BEZPIECZNEJ OBSŁUGI

Przed pierwszym uruchomieniem silnika należy zapoznać się z rozdziałem *KOMUNIKATY BEZPIECZEŃSTWA* oraz *CZYNNOŚCI KONTROLNE PRZED URUCHOMIENIEM* strona 5.

Ze względów bezpieczeństwa nie wolno uruchamiać silnika w zamkniętych pomieszczeniach, np. w garażu. Spaliny wytwarzane przez silnik zawierają trujący tlenek węgla, który szybko gromadzi się w zamkniętych przestrzeniach i może spowodować problemy zdrowotne lub śmierć.

⚠ OSTRZEŻENIE

Spaliny zawierają trujący gaz (tlenek węgla), który może gromadzić się w zamkniętych pomieszczeniach, stwarzając zagrożenie dla życia. Wdychanie tlenku węgla może spowodować utratę przytomności lub śmierć.

Nie wolno uruchamiać silnika w zamkniętych lub nawet częściowo otwartych pomieszczeniach, w których mogą przebywać ludzie.

Należy zapoznać się z instrukcjami dostarczonymi z urządzeniem napędzanym tym silnikiem, zwracając szczególną uwagę na środki ostrożności dotyczące bezpieczeństwa, które muszą być zastosowane podczas uruchamiania, zatrzymywania i pracy silnika.

Silnik nie może pracować na wzniesieniach o nachyleniu powyżej 20°.

CZĘSTOTLIWOŚĆ EKSPLOATACJI

Jeśli urządzenie będzie używane często lub okresowo (z przerwami dłuższymi niż 4 tygodnie), patrz sekcja *Paliwo* w rozdziale *PRZECHOWYWANIE* (strona 10), gdzie można znaleźć dodatkowe informacje dotyczące starzenia paliwa.

URACHAMIANIE/ZATRZYMYWANIE SILNIKA (WSZYSTKIE TYPY)

Ilustracje na stronach 2 i 3 pomogą w zidentyfikowaniu typu sterowania użytego w eksploatowanym urządzeniu. Informacje na temat uruchomienia i zatrzymania zależnego od typu zamieszczono zamieszczono po informacjach ogólnych przedstawionych poniżej.

- **Zawór paliwa WŁ.:** Przed uruchomieniem silnika ustawić zawór paliwa [1] w położeniu WŁ.
- **Zasysacz ręczny** (jeśli jest w wyposażeniu): Przy uruchamianiu zimnego silnika ustawić dźwignię/drążek zasysacza [2] w położeniu ZASYSACZA.

  Po pełnym rozgrzaniu się silnika i uzyskaniu płynnych obrotów bez użycia zasysacza, lub przy ponownym uruchamianiu ciepłego silnika, przestawić dźwignię/drążek zasysacza do położenia WYŁ.
- **Prędkość obrotowa silnika:** Dla uzyskania optymalnych osiągów silnika zaleca się jego uruchomienie przy przepustnicy w położeniu SZYBKO (lub wysokim).
- **Uchwyt rozrusznika:** Pociągnąć delikatnie uchwyt rozrusznika do poczucia oporu, a następnie energicznie.

  UWAGA

  Nie wolno puszczać bezwładnie uchwytu rozrusznika, ponieważ może on uderzyć w silnik. Zwolnić powoli uchwyt, aby nie uszkodzić rozrusznika.
- **Ponowne uruchamianie:** Dla umożliwienia łatwego ponownego uruchamiania i maksymalnych osiągów w typach z układem automatycznego zasysacza Auto Choke System™ należy uruchomić zimny silnik na minimum trzy minuty, a następnie wyłączyć silnik. Minimalny czas pracy będzie dłuższy w temperaturze poniżej 21°C.
- **Zawór paliwa w położeniu WYŁ.:** Po zatrzymaniu silnika przestawić zawór paliwa [1] do położenia WYŁ.

  Jeśli urządzenie nie będzie eksploatowane przez 3 do 4 tygodni, zaleca się uruchomienie gaźnika silnika bez paliwa. Można to uczynić przez pozostawienie zaworu paliwa w położeniu WYŁ., ponowne uruchomienie silnika i pracę bez paliwa.

Typ 1: Hamulec koła zamachowego, zdalny zasysacz/ przepustnica

URUCHOMIENIE SILNIKA

1. Przestawić dźwignię zasysacza/przepustnicy* [2] do położenia ZASYSACZA.
2. Przestawić dźwignię hamulca koła zamachowego* [3] do położenia PRACY.
3. Pociągnąć delikatnie uchwyt rozrusznika do poczucia oporu, a następnie energicznie.
4. Przestawić dźwignię zasysacza/przepustnicy* [2] do położenia SZYBKO.

ZATRZYMANIE SILNIKA

1. Przestawić dźwignię zasysacza/przepustnicy* [2] do położenia WOLNO.
2. Zwolnić dźwignię hamulca koła zamachowego* [3], aby zatrzymać silnik.

Typ 2: Hamulec koła zamachowego, zdalna przepustnica, Zasysacz automatyczny

URUCHOMIENIE SILNIKA

1. Przestawić dźwignię zdalnej przepustnicy* [2] do położenia SZYBKO.
2. Przestawić dźwignię hamulca koła zamachowego* [3] do położenia PRACY.
3. Pociągnąć delikatnie uchwyt rozrusznika do poczucia oporu, a następnie energicznie.

ZATRZYMANIE SILNIKA

1. Przestawić dźwignię zdalnej przepustnicy* [2] do położenia WOLNO.
2. Zwolnić dźwignię hamulca koła zamachowego* [3], aby zatrzymać silnik.

Typ 3: Hamulec koła zamachowego, przepustnica stała, Automatyczny zasysacz powrotny

URUCHOMIENIE SILNIKA

1. Przestawić dźwignię automatycznego zasysacza powrotnego [2] do położenia ZASYSACZA.
2. Przestawić dźwignię hamulca koła zamachowego* [3] do położenia PRACY.

   Gdy dźwignia hamulca koła zamachowego zostaje przesunięta do położenia PRACY, dźwignia zasysacza zaczyna automatycznie przesuwać się do położenia WYŁ.
3. Pociągnąć delikatnie uchwyt rozrusznika do poczucia oporu, a następnie energicznie. Przepustnica w tym typie jest wstępnie ustawiona.

ZATRZYMANIE SILNIKA

Zwolnić dźwignię hamulca koła zamachowego* [3], aby zatrzymać silnik.

Typ 4: Hamulec koła zamachowego, zasysacz automatyczny, przepustnica stała

URUCHOMIENIE SILNIKA

1. Przestawić dźwignię hamulca koła zamachowego* [3] do położenia PRACY.
2. Pociągnąć delikatnie uchwyt rozrusznika do poczucia oporu, a następnie energicznie.

ZATRZYMANIE SILNIKA

Zwolnić dźwignię hamulca koła zamachowego* [3], aby zatrzymać silnik.

Typ 5: Sprzęgło hamulca noża, zdalny zasysacz/ przepustnica

URUCHOMIENIE SILNIKA

1. Przestawić dźwignię zasysacza/przepustnicy* [2] do położenia ZASYSACZA.
2. Sprawdzić, czy dźwignia sterowania nożem* nie jest zaciągnięta.
3. Pociągnąć delikatnie uchwyt rozrusznika do poczucia oporu, a następnie energicznie.
4. Przestawić zasysacz/przepustnicę* [2] do położenia SZYBKO w trakcie rozgrzewania się silnika, a następnie zaciągnąć dźwignię sterowania nożem*.

ZATRZYMANIE SILNIKA

1. Zwolnić dźwignię sterowania nożem*.
2. Przestawić dźwignię zasysacza/przepustnicy* [2] do położenia WOLNO, a następnie do położenia STOP.

* Informacje na temat lokalizacji elementu sterującego znajdują się w instrukcji obsługi urządzenia.

Typ 6: Sprzęgło hamulca noża, zasysacz automatyczny, Przepustnica zdalna

URUCHOMIENIE SILNIKA

1. Przestawić dźwignię zdalnej przepustnicy* [2] do położenia SZYBKO.
2. Sprawdzić, czy dźwignia sterowania nożem* nie jest zaciągnięta.
3. Pociągnąć delikatnie uchwyt rozrusznika do poczucia oporu, a następnie energicznie.
4. Rozgrzać silnik do temperatury roboczej, a następnie zaciągnąć dźwignię sterowania nożem*.

ZATRZYMANIE SILNIKA

1. Zwolnić dźwignię sterowania nożem*.
2. Przestawić dźwignię zdalnej przepustnicy* [2] do położenia WOLNO, a następnie do położenia STOP.

Typ 7: Zasysacz ręczny, przepustnica ręczna

URUCHOMIENIE SILNIKA

1. Przestawić dźwignię zasysacza* [2] do położenia ZASYSACZA.
2. Przestawić dźwignię przepustnicy [3] do położenia SZYBKO.
3. Pociągnąć delikatnie uchwyt rozrusznika do poczucia oporu, a następnie energicznie.
4. Przestawić dźwignię zasysacza [2] do położenia WYŁ. w trakcie rozgrzewania się silnika.

ZATRZYMANIE SILNIKA

Przestawić dźwignię przepustnicy [3] do położenia WOLNO a następnie do położenia STOP.

Typ 8: Zasysacz ręczny, przycisk zatrzymania silnika, Przepustnica stała

URUCHOMIENIE SILNIKA

1. Przestawić drążek zasysacza [2] do położenia ZASYSACZA.
2. Ustawić przycisk zatrzymania silnika [3] w położeniu WŁ.
3. Pociągnąć delikatnie uchwyt rozrusznika do poczucia oporu, a następnie energicznie.
4. Przestawić drążek zasysacza do położenia WYŁ. w trakcie rozgrzewania się silnika.

   Obroty silnika w tym typie są wstępnie ustawione.

ZATRZYMANIE SILNIKA

Ustawić przycisk zatrzymania silnika [3] w położeniu WYŁ.

Typ 9: Zasysacz ręczny, przycisk zatrzymania silnika, Przepustnica automatyczna

URUCHOMIENIE SILNIKA

1. Przestawić drążek zasysacza [2] do położenia ZASYSACZA.
2. Ustawić przycisk zatrzymania silnika [3] w położeniu WŁ.
3. Pociągnąć delikatnie uchwyt rozrusznika do poczucia oporu, a następnie energicznie.
4. Przestawić drążek zasysacza [2] do położenia WYŁ. w trakcie rozgrzewania się silnika.

   Funkcja przepustnicy automatycznej działa tylko wówczas, gdy silnik jest całkowicie rozgrzany.

ZATRZYMANIE SILNIKA

1. Zwolnić obciążenie silnika tak, by przepustnica automatyczna przywróciła obroty jałowe silnika.
2. Ustawić przycisk zatrzymania silnika [3] w położeniu WYŁ.

* Informacje na temat lokalizacji elementu sterującego znajdują się w instrukcji obsługi urządzenia.

SERWISOWANIE SILNIKA

ZNACZENIE KONSERWACJI

Prawidłowa konserwacja zapewnia bezpieczną, ekonomiczną i niezawodną pracę silnika. Ogranicza ona również zanieczyszczenie środowiska.

⚠ OSTRZEŻENIE

Nieprawidłowe serwisowanie lub nieusunięcie problemu przed uruchomieniem mogą spowodować awarię, która może doprowadzić do poważnych obrażeń ciała lub śmierci.

Zawsze należy przestrzegać zaleceń i harmonogramów czynności kontrolnych i serwisowych, które zostały przedstawione w tej instrukcji obsługi.

Na kolejnych stronach został przedstawiony harmonogram czynności serwisowych, procedury przeglądów okresowych oraz proste procedury konserwacyjne przy użyciu podstawowych narzędzi ręcznych, które pomogą zapewnić prawidłową konserwację silnika. Inne trudniejsze czynności serwisowe lub czynności wymagające użycia specjalnych narzędzi najlepiej powierzyć specjalistom — technikom firmy Honda lub innym wykwalifikowanym mechanikom.

Harmonogram konserwacji dotyczy normalnych warunków obsługi. W przypadku eksploatacji silnika w ciężkich warunkach, np. przy długotrwałym wysokim obciążeniu lub w wysokich temperaturach, albo w bardzo mokrym lub zapylonym środowisku, należy skonsultować się ze stacją serwisową w celu uzyskania zaleceń dotyczących konkretnego zastosowania.

Autoryzowana stacja serwisowa Honda zna ten silnik najlepiej i posiada wszelkie niezbędne wyposażenie umożliwiające przeprowadzenie jego konserwacji i naprawy.

Aby zapewnić najwyższą jakość i niezawodność, do naprawy lub wymiany należy stosować wyłącznie nowe oryginalne części Honda lub ich odpowiedniki.

BEZPIECZEŃSTWO ZWIĄZANE Z KONSERWACJĄ

Poniżej zostały przedstawione niektóre najważniejsze środki ostrożności dotyczące bezpieczeństwa. Nie możemy jednak zamieścić tutaj wszystkich możliwych zagrożeń, które mogą wystąpić podczas konserwacji. Decyzja o wykonaniu danego zadania należy wyłącznie do użytkownika.

⚠ OSTRZEŻENIE

Niezastosowanie się do instrukcji i środków ostrożności dotyczących konserwacji i serwisowania może spowodować poważne obrażenia ciała lub śmierć.

Zawsze należy przestrzegać procedur i środków ostrożności przedstawionych w tej instrukcji obsługi.

ŚRODKI OSTROŻNOŚCI DOTYCZĄCE BEZPIECZEŃSTWA

- Przed rozpoczęciem jakichkolwiek czynności konserwacyjnych lub naprawczych należy upewnić się, że silnik jest wyłączony. Dzięki temu wyeliminowanych zostanie kilka potencjalnych zagrożeń:
  - **Zatrucie tlenkiem węgla ze spalin silnikowych.** Przed każdym uruchomieniem silnika należy zapewnić odpowiednią wentylację.
  - **Poparzenia spowodowane gorącymi częściami.** Przed rozpoczęciem czynności należy odczekać aż silnik i układ wydechowy ostygną.
  - **Obrażenia spowodowane ruchomymi częściami.** Silnik należy uruchamiać wyłącznie wtedy, gdy wydano odpowiednie polecenie.
- Przed rozpoczęciem czynności należy przeczytać instrukcje i upewnić się, że przygotowane są odpowiednie narzędzia oraz wszystkie procedury są zrozumiałe.
- Aby ograniczyć ryzyko pożaru lub wybuchu należy zachować szczególną ostrożność podczas czynności wymagających styczności z benzyną. Do czyszczenia części należy używać wyłącznie niepalnych rozpuszczalników, nie benzyny. Nie wolno zbliżać się z papierosami, iskrami lub płomieniem do części związanych z paliwem.

HARMONOGRAM KONSERWACJI

Przeprowadzić w każdym wskazanym miesiącu/roku lub terminie upływu godzin eksploatacji, w zależności od tego, co nastąpi wcześniej.(1)

Zwykły termin serwisu	Element	Strona
Przed każdym użyciem	Sprawdzanie: poziom oleju silnikowego Sprawdzanie: filtr powietrza	strona 9 strona 9
Po pierwszym miesiącu lub 5 godzinach	Wymiana: olej silnikowy	strona 9
Co 3 miesiące lub 25 godzin	Czyszczenie: filtr powietrza(2)	strona 9
Co 6 miesięcy lub 50 godzin	Wymiana: olej silnikowy(3) Czyszczenie: filtr powietrza(2) Sprawdzanie: płytka cierna hamulca koła zamachowego (jeśli jest w wyposażeniu)	strona 9 strona 9 strona 9
Co rok lub 100 godzin	Pozycje 6-miesięczne powyżej plus: Czyszczenie/regulacja: świeca zapłonowa Czyszczenie: chwytacz iskier (jeśli jest w wyposażeniu)(6) Sprawdzanie: sprzęgło hamulca noża (jeśli jest w wyposażeniu) Czyszczenie/regulacja: prędkość biegu jałowego Czyszczenie: zbiornik i filtr paliwa Czyszczenie/regulacja: luz zaworowy	 strona 9 strona 10 (5) (4) (4) (4)
Co 2 lata lub 200 godzin	Pozycje roczne plus: Wymiana: filtr powietrza Wymiana: świeca zapłonowa	 strona 9 strona 9
Co 2 lata	Sprawdzanie: przewody paliwowe (wymienić w razie potrzeby)	(4)

(1) W przypadku zastosowań komercyjnych należy rejestrować liczbę godzin pracy w celu zachowania właściwych terminów przeglądów i konserwacji.

(2) Częstsze serwisowanie w przypadku eksploatacji w zapylonym miejscu.

(3) Wymieniać olej silnikowy co 25 godzin w przypadku eksploatacji przy dużych obciążeniach lub w wysokich temperaturach otoczenia.

(4) Te pozycje powinny być serwisowane przez autoryzowaną stację serwisową Honda, chyba że użytkownik posiada odpowiednie narzędzia i umiejętności. Informacje na temat procedury serwisowej można znaleźć w książce serwisowej Honda.

(5) Zapoznać się z instrukcją obsługi urządzenia lub instrukcją serwisową silnika Honda.

(6) W Europie i innych krajach, w których obowiązuje dyrektywa maszynowa 2006/42/WE czyszczenie powinno być przeprowadzane przez stację serwisową.

Niezastosowanie się do tego harmonogramu serwisowego może doprowadzić do unieważnienia gwarancji w przypadku awarii.

UZUPEŁNIANIE PALIWA

Ten silnik jest przeznaczony do eksploatacji z benzyną bezołowiową o liczbie oktanowej 91 lub wyższej.

Zaleca się uzupełnianie paliwa po każdym użyciu w celu zminimalizowania obecności powietrza w zbiorniku paliwa.

Paliwo należy uzupełniać w dobrze wentylowanych miejscach i przy zatrzymanym silniku. Jeśli silnik wcześniej pracował, należy odczekać, aby ostygnął. Nie wolno uzupełniać paliwa w silniku wewnątrz budynku, w którym opary benzyny mogą mieć kontakt z płomieniami lub iskrami.

Można stosować zwykłą benzynę bezołowiową o zawartości objętościowej etanolu (E10) nie większej niż 10% lub metanolu 5%. Oprócz tego metanol musi zawierać współrozpuszczalniki i inhibitory korozji. Stosowanie paliwa o większej zawartości etanolu lub metanolu może spowodować problemy z rozruchem lub pracą silnika. Takie paliwo może również uszkodzić metalowe, gumowe i wykonane z tworzywa części układu paliwowego. Ponadto etanol ma właściwości higroskopijne, co oznacza, że przyciąga i zatrzymuje wodę w układzie paliwowym.

Uszkodzenia silnika oraz problemy w działaniu spowodowane użyciem paliwa o zawartości etanolu lub metanolu większej niż wskazana w instrukcji nie są objęte gwarancją.

Jeśli urządzenie będzie używane często lub okresowo (z przerwami dłuższymi niż 4 tygodnie), patrz sekcja *Paliwo* w rozdziale PRZECHOWYWANIE (strona 10), gdzie można znaleźć dodatkowe informacje dotyczące starzenia paliwa.

Nie wolno używać zwietrzałej lub zanieczyszczonej benzyny i/lub mieszanki paliwowo-olejowej. Nie dopuścić do przedostania się zabrudzeń lub wody do zbiornika paliwa.

⚠ OSTRZEŻENIE

Benzyna jest bardzo łatwopalna i wybuchowa — podczas uzupełniania paliwa może spowodować oparzenia lub poważne obrażenia ciała.

- Należy zatrzymać silnik i nie zbliżać się do źródeł ciepła, iskier lub płomieni.
- Uzupełnianie paliwa można przeprowadzać wyłącznie na zewnątrz pomieszczeń.
- Rozlane paliwo należy natychmiast usunąć.

Dolewanie paliwa

Patrz F1 na stronie 4.

1. Odkręcić korek w zbiorniku paliwa.
2. Dolewać paliwo w otworze zbiornika paliwa, do dolnej części czerwonego wskaźnika poziomu paliwa [1]. Nie przekraczać wartości maksymalnej. Przed uruchomieniem silnika wytrzeć rozlane paliwo.
3. Założyć korek zbiornika paliwa i dobrze dokręcić.

   Przed uruchomieniem silnika należy oddalić się przynajmniej 3 metry od źródła i miejsca tankowania paliwa.

UWAGA

Paliwo może zniszczyć lakier lub niektóre części wykonane z tworzyw sztucznych. Podczas uzupełniania paliwa należy zwrócić uwagę, aby nie rozlać paliwa. Uszkodzenia spowodowane rozlanym paliwem nie są objęte ograniczoną gwarancją dystrybutora.

Kanister do przechowywania paliwa

Benzynę przechowywać w czystym i szczelnym kanistrze wykonanym z tworzywa sztucznego, przeznaczonym do przechowywania paliwa. W nieużywanym kanistrze zamknąć odpowietrznik (jeśli jest w wyposażeniu) i pozostawić w miejscu nie wystawionym na bezpośrednie działanie promieni słonecznych. W przypadku użycia paliwa z kanistra po upływie okresu dłuższego niż 3 miesiące, zaleca się użycie stabilizatora paliwa przy napełnianiu kanistra. Jeśli na koniec sezonu w kanistrze pozostanie pewna ilość paliwa, Amerykańska Agencja Ochrony Środowiska (EPA) zaleca wlanie benzyny do zbiornika paliwa pojazdu.

OLEJ SILNIKOWY

Olej jest głównym elementem wpływającym na pracę i żywotność silnika. Należy stosować olej do 4-suwowych silników samochodowych. Olej należy wymieniać zawsze zgodnie z harmonogramem konserwacji.

Zalecany olej

Patrz F2 na stronie 4.

Należy stosować olej do silników 4-suwowych, który spełnia lub przewyższa wymagania wg kategorii API, SJ lub wyższe. Zawsze należy sprawdzać, czy na etykiecie serwisowej API na pojemniku z olejem znajduje się oznaczenie SJ lub wyższe.

Do ogólnego użytku zalecany jest olej SAE 10W-30. Olej o innej lepkości należy stosować, gdy temperatura w danym rejonie mieści się w określonej grupie aplikacji.

Sprawdzanie poziomu oleju

Patrz F2, F3 na stronie 4.

1. Sprawdzić olej przy zatrzymanym i poziomo ustawionym silniku.
2. Odkręcić korek wlewu oleju/wskaźnik prętowy [1] i wytrzeć go do czysta.
3. Włożyć korek wlewu oleju/wskaźnik prętowy w otwór wlewu oleju, jak pokazano na ilustracji, ale nie dokręcać go. Następnie wyjąć korek/wskaźnik prętowy, aby sprawdzić poziom oleju.
4. Jeśli poziom oleju jest w pobliżu lub poniżej oznaczenia dolnego limitu [2] na wskaźniku prętowym, zdjąć korek wlewu oleju/wskaźnik prętowy i dolać zalecanego oleju do oznaczenia górnego limitu [3]. Nie przekraczać wartości maksymalnej.
5. Nałożyć i dokręcić korek wlewu oleju/wskaźnik prętowy.

Wymiana oleju

Patrz F3 na stronie 4.

Spuścić olej silnikowy, gdy silnik jest ciepły. Ciepły olej wypływa szybciej i nie pozostaje w układzie.

1. Przekręcić zawór paliwa do położenia WYŁ. w celu ograniczenia możliwości wycieku paliwa.
2. Umieścić odpowiedni pojemnik przy silniku dla przejęcia zużytego oleju.
3. Odkręcić korek wlewu oleju/wskaźnik prętowy [1] i spuścić olej do pojemnika przez przechylenie silnika w stronę otworu wlewu oleju [4].

   Zużyty olej silnikowy należy zutylizować zgodnie z obowiązującymi przepisami o ochronie środowiska. Sugerujemy przekazanie zużytego oleju w szczelnym pojemniku do lokalnego zakładu utylizacji odpadów lub punktu odzyskiwania surowców wtórnych. Nie wolno wyrzucać oleju razem z innymi odpadami do śmietnika, wylewać go na ziemię lub do kanalizacji.

4. Gdy silnik znajduje się na równym podłożu, należy wlać zalecany olej, nie przekraczając oznaczenia górnego limitu [3] na wskaźniku prętowym.

   UWAGA

   Praca silnika przy niskim poziomie oleju może doprowadzić do uszkodzenia silnika.

5. Nałożyć i dobrze dokręcić korek wlewu oleju/wskaźnik prętowy.

FILTR POWIETRZA

Odpowiednio konserwowany filtr powietrza pomoże zapobiec dostaniu się zanieczyszczeń do silnika. Zanieczyszczenia mające dostęp do gaźnika mogą zostać wciągnięte do wąskich kanałów w gaźniku i spowodować przedwczesne zużycie silnika. Wąskie kanały mogą ulec zatkaniu, powodując problemy z uruchomieniem lub pracą silnika. Eksploatacja silnika w miejscach o dużym zapyleniu wymaga częstszego czyszczenia filtra.

Zaleca się użycie oryginalnego filtra paliwa Honda dla uzyskania odpowiedniego poziomu uszczelnienia i działania, jakie dla niego przewidziano. Zastosowanie filtra powietrza innego niż Honda może doprowadzić do ominięcia filtra przez zanieczyszczenia i spowodować uszkodzenie silnika lub układu paliwowego.

UWAGA

Uruchomienie silnika bez filtra powietrza lub z uszkodzonym filtrem powietrza spowoduje przedostawanie się zanieczyszczeń do silnika i znacznie przyspieszy zużycie silnika. Ten typ uszkodzenia nie jest objęty ograniczoną gwarancją dystrybutora.

Sprawdzanie

Patrz F4 na stronie 4.

1. Nacisnąć wypusty zamka [1] na górze pokrywy filtra powietrza [2], i zdjąć pokrywę. Sprawdzić filtr [3], dla upewnienia się, że jest czysty i w dobrym stanie.
2. Założyć filtr i pokrywę filtra powietrza.

Czyszczenie

Patrz F4 na stronie 4.

1. Aby usunąć zanieczyszczenia, stuknąć filtrem kilka razy o twardą powierzchnię lub przepuścić sprężone powietrze o wartości nie wyższej niż 207 kPa przez filtr od czystej strony zwróconej do silnika. Nie usuwać zanieczyszczeń szczotką. Czyszczenie szczotką spowoduje wduszenie kurzu do włókien.
2. Zetrzeć kurz wilgotną szmatką z korpusu filtra powietrza [4] i pokrywy. Należy zachować ostrożność, aby zanieczyszczenia nie dostały się do kanału powietrznego [5] prowadzącego do gaźnika.

ŚWIECA ZAPŁONOWA

Patrz F5 na stronie 4.

Zalecana świeca zapłonowa:

NGK - BPR6ES W zastosowaniach z myjką ciśnieniową
NGK - BPR5ES Wszelkie inne zastosowania

Zalecana świeca zapłonowa posiada prawidłowy zakres cieplny w przypadku normalnych temperatury roboczych silnika.

UWAGA

Nieprawidłowe świece zapłonowe mogą spowodować uszkodzenie silnika.

Aby zapewnić prawidłowe parametry pracy silnika, pomiędzy elektrodami świecy powinna być odpowiednia szczelina, i świeca musi być pozbawiona osadu.

1. Zdjąć kapturek ze świecy zapłonowej i usunąć zabrudzenia w pobliży świecy zapłonowej.
2. W celu usunięcia świecy zapłonowej użyć klucza do świec [1] o odpowiedniej wielkości.
3. Sprawdzić świecę zapłonową. Wymienić, jeśli świeca jest zniszczona, uszkodzona, jeśli podkładka uszczelniająca [2] jest w złym stanie, lub jeśli elektroda jest zużyta.
4. Zmierzyć szczelinę elektrody odpowiednim przyrządem. Prawidłowa szczelina wynosi 0,70 ~ 0,80 mm. Jeśli wymagana jest regulacja, skorygować szczelinę przez delikatne ugięcie bocznej elektrody.
5. Ostrożnie wkręcić ręcznie świecę zapłonową, zwracając uwagę, aby nie przekręcić gwintu.
6. Gdy świeca jest dobrze wkręcona, dokręcić ją kluczem do świec o odpowiedniej wielkości, tak aby podkładka przylegała równomiernie.

   W przypadku montażu nowej świecy zapłonowej należy dokręcić o 1/2 obrotu po zablokowaniu świecy, aby równomiernie docisnąć podkładkę.

   W przypadku montażu wykręconej świecy zapłonowej należy dokręcić o 1/8 ~ 1/4 obrotu po zablokowaniu świecy, aby równomiernie docisnąć podkładkę.

   UWAGA

   Dokręcić odpowiednio świecę zapłonową. Poluzowana świeca zapłonowa może rozgrzać się do wysokiej temperatury i spowodować uszkodzenie silnika. Zbyt mocne dokręcenie świecy zapłonowej może spowodować uszkodzenie gwintu w głowicy cylindra.

7. Założyć kapturek na świecę zapłonową.

SPRAWDZANIE KOŁA ZAMACHOWEGO (jeśli jest w wyposażeniu)

Patrz F6, F7 na stronie 4.

1. Odkręcić trzy nakrętki kołnierzowe [1] z rozrusznika linkowego [2], i wyjąć rozrusznik linkowy z silnika.
2. Usunąć zbiornik paliwa [3] z silnika bez odłączania rurki paliwa [4]. Jeśli w zbiorniku paliwa jest paliwo, usunąć je utrzymując zbiornik w poziomym położeniu i złożyć poziomo przy silniku.
3. Sprawdzić grubość szczęki hamulcowej [5]. Jeśli wynosi mniej niż 3 mm, zawieźć silnik do autoryzowanej stacji serwisowej Honda.
4. Założyć zbiornik paliwa i rozrusznik linkowy, oraz dobrze dokręcić trzy nakrętki.

CHWYTACZ ISKIER (jeśli jest w wyposażeniu)

Patrz F8 na stronie 4.

W Europie i innych krajach, w których obowiązuje dyrektywa maszynowa 2006/42/WE czyszczenie powinno być przeprowadzane przez stację serwisową.

Aby zapewnić prawidłowe parametry pracy, chwytacz iskier należy serwisować co 100 godzin pracy.

Tłumik podczas pracy silnika jest gorący. Przed serwisowaniem chwytacza iskier należy odczekać, aż tłumik ostygnie.

Demontaż

1. Wykręcić trzy wkręty 6 mm [1] z osłony tłumika [2], i zdjąć osłonę tłumika.
2. Wykręcić wkręt specjalny [3] z chwytacza iskier [4] i wymontować chwytacz iskier z tłumika [5].

Czyszczenie i sprawdzanie

1. Do usuwania osadu węglowego z membrany chwytacza iskier należy użyć szczotki. Należy uważać, aby nie uszkodzić membrany. Wymienić chwytacz iskier, jeśli jest popękany lub dziurawy.
2. Zamontować chwytacz iskier w odwrotnej kolejności do procedury demontażu.

PRZECHOWYWANIE SILNIKA

Prawidłowe przygotowanie silnika do przechowywania ma zasadniczy wpływ na niezawodność, stan i wygląd silnika. Poniższe czynności pomogą zabezpieczyć silnik przed rdzą i korozją i ułatwią rozruch silnika po okresie przechowywania.

Czyszczenie

Jeśli silnik pracował, przed czyszczeniem należy odczekać przynajmniej pół godziny. Wyczyścić wszystkie zewnętrzne powierzchnie, zabezpieczyć zaprawką do lakieru wszystkie uszkodzone miejsca lakieru i pokryć pozostałe powierzchnie podatne na korozje cienką warstwą oleju.

UWAGA

Czyszczenie urządzenia za pomocą węża ogrodowego lub myjki ciśnieniowej może spowodować przedostanie się wody do filtra powietrza lub otworu tłumika. Woda w filtrze powietrza może przesiąknąć przez filtr. Woda przedostając się przez filtr powietrza lub tłumik może dostać się do cylindra, powodując jego uszkodzenie.

Paliwo

UWAGA

W zależności od regionu, w którym używany jest sprzęt, paliwo może w stosunkowo szybkim czasie ulec utlenieniu. Pogorszenie jakości paliwa i utlenienie może nastąpić już po 30 dniach i może spowodować uszkodzenie gaźnika oraz/lub układu paliwowego. Informacje na temat zaleceń przechowywania można uzyskać u lokalnego przedstawiciela serwisu.

Czas przechowywana benzyny w zbiorniku paliwa i gaźniku bez powodowania problemów może być różny i jest uzależniony od czynników takich jak: skład mieszanki paliwowej, temperatura przechowywania oraz od tego, czy zbiornik paliwa jest pełny, czy częściowo opróżniony. Powietrze znajdujące się w częściowo opróżnionym zbiorniku paliwa sprzyja procesom starzenia paliwa. Wysoka temperatura przechowywania przyspiesza proces starzenia paliwa. Problemy z pogorszeniem jakości paliwa mogą wystąpić po miesiącu braku używania lub nawet szybciej, jeśli benzyna w chwili tankowania nie była świeża.

Przechowywana benzyna ulega utlenieniu i starzeniu. Przeterminowana benzyna będzie powodem problemów z rozruchem i spowoduje powstanie osadu żywicy, który zablokuje wąskie kanały w układzie paliwowym. Jeśli benzyna w silniku podczas przechowywania ulegnie procesom starzenia, może być konieczne przeprowadzenie wymiany lub serwisowania układu paliwowego.

Należy upewnić się, że zbiornik do uzupełniania paliwa zawiera wyłącznie świeżą benzynę. W przypadku użycia paliwa z kanistra do przechowywania po upływie okresu dłuższego niż 3 miesiące, zaleca się użycie stabilizatora paliwa przy napełnianiu kanistra.

Uszkodzenie układu paliwowego lub problemy z pracą silnika spowodowane nieprzestrzeganiem zaleceń dotyczących przechowywania nie są objęte gwarancją na silnik.

Przechowywanie krótkoterminowe (30 - 90 dni)

Jeśli urządzenie nie będzie używane w okresie między 30 a 90 dniami, zaleca się wykonanie następujących czynności w celu zapobieżenia problemom związanym z paliwem:

1. Dodać stabilizatora paliwa zgodnie z instrukcjami producenta. W przypadku dodawania środka stabilizującego, należy napełnić zbiornik paliwa świeżą benzyną. W przypadku częściowego napełnienia powietrze znajdujące się w zbiorniku spowoduje przyspieszone starzenie paliwa podczas przechowywania.

   Uwaga:
   – Wszystkie stabilizatory mają swój okres przydatności i ich skuteczność z biegiem czasu będzie się obniżać.
   – Stabilizatory paliwa nie powodują regeneracji odstanego paliwa.
2. Po dodaniu środka stabilizującego należy uruchomić silnik na zewnątrz na 10 minut – dzięki temu benzyna ze środkiem stabilizującym wypełni gaźnik.
3. Przekręcić zawór paliwa do położenia WYŁ.
4. Nie wyłączać silnika, aż przestanie pracować z powodu braku paliwa w misce paliwowej gaźnika. Czas pracy nie powinien przekraczać 3 minut.

Przechowywanie długoterminowe lub sezonowe (powyżej 90 dni)

Uruchomić silnik i nie wyłączać go, aż zużyje wszystką benzynę z całego układu paliwowego (w tym ze zbiornika paliwa). Nie dopuścić, aby benzyna pozostawała w silniku przez więcej niż 90 dni bez używania.

Olej silnikowy

1. Wymiana oleju silnikowego (patrz strona 9).
2. Wykręcanie świec zapłonowych (patrz strona 9).
3. Nalać 5 ~ 10 cc czystego oleju silnikowego do cylindra.
4. Pociągnąć rozrusznik linkowy kilka razy, aby rozprowadzić olej.
5. Wkręcić świecę zapłonową.

Środki ostrożności dotyczące przechowywania

Jeśli silnik będzie przechowywany z benzyną w zbiorniku paliwa, wówczas istotne jest, aby ograniczyć ryzyko zapłonu oparów benzyny. Należy wybrać dobrze wentylowane miejsce przechowywania, z dala od wszelkich urządzeń, które wytwarzają iskry, np. pieców, kotłów, podgrzewaczy wody lub suszarek do odzieży. Należy również unikać miejsc, w których znajdują się silniki elektryczne wytwarzające iskry lub gdzie używane są narzędzia elektryczne.

Jeśli jest to możliwe, należy unikać miejsc o wysokiej wilgotności, ponieważ sprzyja ona rozwojowi rdzy i korozji.

Jeśli w zbiorniku paliwa znajduje się benzyna, pozostawić zawór paliwa w położeniu WYŁ.

Silnik podczas przechowywania powinien być umieszczony na równej powierzchni. Przechylenie silnika może spowodować wyciek paliwa lub oleju.

Gdy silnik i układ wydechowy jest zimny, należy zakryć silnik, aby zabezpieczyć go przed zakurzeniem i zabrudzeniem. Gorący silnik i układ wydechowy mogą spowodować zapłon lub stopienie materiału. Nie używać folii lub tworzyw sztucznych do okrywania silnika. Nieporowate okrycie spowoduje uwięzienie wilgoci wokół silnika i przyspieszy rdzewienie i korozję.

Zakończenie okresu przechowywania

Sprawdzić silnik zgodnie z instrukcjami przedstawionymi w rozdziale *CZYNNOŚCI KONTROLNE PRZED URUCHOMIENIEM* niniejszego podręcznika (patrz strona 5).

Jeśli na czas przechowywania paliwo zostało spuszczone, należy napełnić zbiornik paliwa świeżą benzyną. Należy upewnić się, że zbiornik do uzupełniania paliwa zawiera wyłącznie świeżą benzynę. Benzyna po pewnym czasie ulega utlenieniu i procesom starzenia, co powoduje problemy z rozruchem.

Jeśli cylinder na czas przechowywania był zabezpieczony olejem, po uruchomieniu silnik przez krótki czas będzie dymić. Jest to oznaka prawidłowego działania.

TRANSPORT

Podczas transportu silnik powinien znajdować się na równym podłożu, aby nie doszło do wycieku paliwa. Przekręcić zawór paliwa do położenia WYŁ.

Należy zapoznać się z instrukcjami dostarczonymi z urządzeniem napędzanym tym silnikiem, zwracając szczególną uwagę na środki ostrożności i procedury, które należy wykonać w związku z transportem.

ROZWIĄZYWANIE NIEOCZEKIWANYCH PROBLEMÓW

Nie można uruchomić silnika

MOŻLIWA PRZYCZYNA	KOREKTA
Zawór paliwa w położeniu WYŁ.	Ustawić dźwignię zaworu paliwa w położeniu WŁ.
Zasysacz w położeniu WYŁ.	Jeśli silnik nie jest rozgrzany, przestawić dźwignię zasysacza/przepustnicy, drążek zasysacza, lub dźwignię zasysacza do położenia ZASYSACZA.
Wyłącznik zapłonu lub przycisk zatrzymania silnika w położeniu WYŁ.	Przestawić dźwignię hamulca koła zamachowego do położenia PRACY. Dźwignia przepustnicy do położenia SZYBKO. Przycisk zatrzymania silnika do położenia WŁ.
Brak paliwa.	Uzupełnić paliwo.
Złe paliwo; silnik przechowywany bez dodatków stabilizujących benzyny, lub zatankowano niewłaściwą benzynę.	Uzupełnić świeżą benzyną.
Uszkodzona, zniszczona świeca zapłonowa lub nieprawidłowa szczelina między elektrodami świecy.	Wyregulować lub wymienić świecę zapłonową (strona 9).
Świeca zapłonowa zamoczona paliwem (zalany silnik).	Wysuszyć i wkręcić świecę. Uruchomić silnik przy dźwigni zasysacza/przepustnicy w położeniu SZYBKO. Zasysacz w położeniu WYŁ.
Zapchany filtr paliwa, usterka gaźnika, nieprawidłowy zapłon, zablokowanie zaworów itp.	Zawieźć silnik do autoryzowanej stacji serwisowej Honda lub wymienić bądź naprawić uszkodzone elementy w razie potrzeby zgodnie z treścią instrukcji serwisowej.

Silnikowi brakuje mocy

MOŻLIWA PRZYCZYNA	KOREKTA
Zatkany filtr powietrza.	Wyczyścić lub wymienić filtr powietrza (strona 9).
Złe paliwo; silnik przechowywany bez dodatków stabilizujących benzyny, lub zatankowano niewłaściwą benzynę.	Uzupełnić świeżą benzyną.
Zapchany filtr paliwa, usterka gaźnika, nieprawidłowy zapłon, zablokowanie zaworów itp.	Zawieźć silnik do autoryzowanej stacji serwisowej Honda lub wymienić bądź naprawić uszkodzone elementy w razie potrzeby zgodnie z treścią instrukcji serwisowej.

INFORMACJE TECHNICZNE

Lokalizacja informacji o numerze seryjnym i typie

Patrz ilustracja na stronie 1.

Zapisać numer seryjny i typ silnika w poniższym miejscu. Te informacje będą potrzebne w przypadku zamawiania części lub przesyłania zapytań technicznych lub gwarancyjnych.

MODEL	NUMER SERYJNY	TYP
GCV140,160,190	__ __ __ __ __ – __ __ __ __ __	__ __ __ __
Data zakupu		

Modyfikacje gaźnika w przypadku eksploatacji na dużych wysokościach

Na dużych wysokościach standardowa mieszanka paliwowo-powietrzna w gaźniku będzie zbyt bogata. Spowoduje to obniżenie parametrów pracy oraz zwiększenie zużycia paliwa. Bardzo bogata mieszanka spowoduje również zabrudzenie świecy zapłonowej oraz problemy z rozruchem. Długotrwała eksploatacja na wysokościach innych niż standardowo zamierzone dla pracy silnika może spowodować podwyższony poziom emisji spalin.

Parametry pracy silnika na dużych wysokościach można poprawić, stosując odpowiednie modyfikacje gaźnika. Jeśli silnik zawsze jest eksploatowany na wysokości powyżej 1500 metrów, należy zgłosić się do przedstawiciela serwisu w celu przeprowadzenia modyfikacji gaźnika. Ten silnik używany na dużych wysokościach, po przeprowadzeniu modyfikacji gaźnika do zastosowań na dużych wysokościach, będzie spełniać wszystkie normy emisji spalin w całym okresie eksploatacji.

Nawet po przeprowadzeniu modyfikacji gaźnika moc silnika spada o około 3,5% na każde 300 metrów wysokości. Wpływ wysokości na moc będzie większy, jeśli modyfikacje gaźnika nie zostaną przeprowadzone.

UWAGA

Po przeprowadzeniu modyfikacji gaźnika do eksploatacji na dużych wysokościach, mieszanka paliwowo-powietrzna będzie zbyt uboga do stosowania urządzenia na mniejszych wysokościach. Eksploatacja urządzenia ze zmodyfikowanym gaźnikiem na wysokościach poniżej 1500 metrów może spowodować przegrzewanie silnika i w rezultacie może doprowadzić do poważnego uszkodzenia silnika. W przypadku eksploatacji urządzenia na małych wysokościach należy skontaktować się w przedstawicielem serwisu w celu przeprowadzenia modyfikacji gaźnika i przywrócenia ustawień fabrycznych.

Dane techniczne

GCV140

TYP	ROZRUCH LINKOWY
Długość x szerokość x wysokość	367 x 331 x 360 mm
Ciężar silnika suchego	9,8 kg
Typ silnika	4-suwowy, rozrząd górny, jeden cylinder
Pojemność skokowa [średnica cylindra × skok]	160 cm^3 [64 x 50 mm]
Objętość oleju	0,50 l
Pojemność zbiornika paliwa	0,91 l
Zużycie paliwa	1,1 l/h przy 3000 obr./min
Układ chłodzenia	Wymuszony powietrzny
Układ zapłonowy	Iskrownik elektroniczny
Obroty wałka odbioru mocy	W lewo (w kierunku przeciwnym do ruchu wskazówek zegara)

GCV160

TYP	ROZRUCH LINKOWY	ROZRUCH ELEKTRYCZNY
Długość x szerokość x wysokość	367 x 331 x 360 mm	367 x 354 x 360 mm
Ciężar silnika suchego	9,8 kg	11,6 kg
Typ silnika	4-suwowy, rozrząd górny, jeden cylinder	
Pojemność skokowa [średnica cylindra x skok]	160 cm^3 [64 x 50 mm]	
Objętość oleju	0,50 l	
Pojemność zbiornika paliwa	0,91 l	
Zużycie paliwa	1,1 l/h przy 3000 obr./min	
Układ chłodzenia	Wymuszony powietrzny	
Układ zapłonowy	Iskrownik elektroniczny	
Obroty wałka odbioru mocy	W lewo (w kierunku przeciwnym do ruchu wskazówek zegara)	
Układ ładowania: Typy BBC	12 VDC, 0,15 A min. @ 2900 obr./min	
Typy z hamulcem koła zamachowego	12 VDC, 0,20 A min. @ 2900 obr./min	

GCV190

TYP	ROZRUCH LINKOWY	ROZRUCH ELEKTRYCZNY
Długość x szerokość x wysokość	367 x 331 x 368 mm	367 x 354 x 368 mm
Ciężar silnika suchego	12,3 kg	13,3 kg
Typ silnika	4-suwowy, rozrząd górny, jeden cylinder	
Pojemność skokowa [średnica cylindra x skok tłoka]	187 cm^3 [69 x 50 mm]	
Objętość oleju	0,50 l	
Pojemność zbiornika paliwa	0,91 l	
Zużycie paliwa	1,3 l/h przy 3000 obr./min	
Układ chłodzenia	Wymuszony powietrzny	
Układ zapłonowy	Iskrownik elektroniczny	
Obroty wałka odbioru mocy	W lewo (w kierunku przeciwnym do ruchu wskazówek zegara)	
Układ ładowania Typy BC	12 VDC, 0,15 A min. @ 2900 obr./min	
Typy z hamulcem koła zamachowego	12 VDC, 0,20 A min. @ 2900 obr./min	

Skrócone informacje referencyjne

Paliwo	Typ	Benzyna bezołowiowa, liczba oktanowa 91 lub wyższa (strona 8).
Olej silnikowy	Typ	SAE 10W-30, API SJ lub nowsza, do użytku ogólnego. Patrz strona 8. * Ilość dolania: 0,35 ~ 0,41 l
Gaźnik	Prędkość biegu jałowego	1400 ± 150 obr./min 2500 ± 150 obr./min Typ automatycznej przepustnicy
Świeca zapłonowa	Typ	BPR6ES (NGK) Typy myjki ciśnieniowej BPR5ES (NGK) Wszystkie pozostałe zastosowania
Przegląd	Przed każdym użyciem	Sprawdzić poziom oleju silnikowego. Patrz strona 9. Sprawdzić filtr powietrza. Patrz strona 9.
	Po pierwszych 5 godz.	Wymienić olej silnikowy. Patrz strona 9.
	Następnie	Patrz harmonogram konserwacji strona 8.

* Rzeczywista ilość będzie się różnić z powodu szczątkowego oleju pozostającego w silniku. Zawsze używać wskaźnika prętowego do potwierdzenia rzeczywistego poziomu (patrz strona 9)

Schematy elektryczne

ROZRUSZNIK LINKOWY (wszystkie typy)

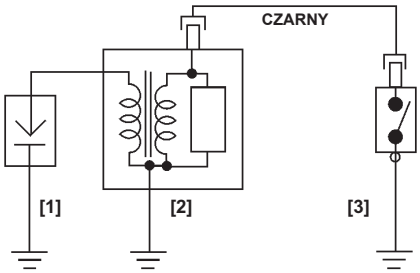

SILNIK	STYK ŁĄCZNIKA
PRACA	OTWARTY
STOP	ZAMKNIĘTY

ROZRUSZNIK ELEKTRYCZNY
(z hamulcem koła zamachowego)

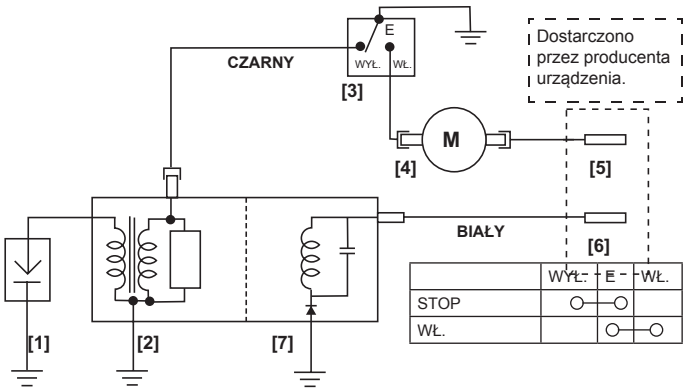

	WYŁ.	E	WŁ.
STOP	○	—	○
WŁ.		○	— ○

ROZRUSZNIK ELEKTRYCZNY
(ze sprzęgłem hamulca noża)

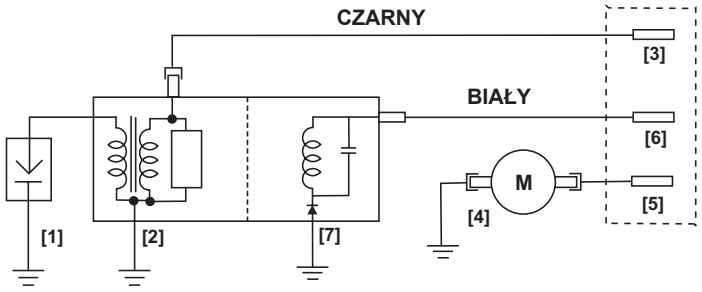

[1]	ŚWIECA ZAPŁONOWA	[5]	PRZEŁĄCZNIK ROZRUSZNIKA
[2]	CEWKA ZAPŁONOWA	[6]	AKUMULATOR (+)
[3]	PRZYCISK ZATRZYMANIA SILNIKA	[7]	CEWKA DO ŁADOWANIA (jeśli jest w wyposażeniu)
[4]	SILNIK ROZRUSZNIKA		

Regulacja

POZYCJA	DANE TECHNICZNE	PRZEGLĄD
Szczelina między elektrodami świecy zapłonowej	0,7 ~ 0,8 mm	Patrz strona 9.
Luz zaworowy (na zimno)	WEWN.: 0,15 ± 0,04 mm ZEWN.: 0,20 ± 0,04 mm	Skontaktować się z autoryzowanym dealerem Honda
Inne dane techniczne	Inne czynności regulacyjne nie są wymagane.	

INFORMACJE DLA KONSUMENTA

Publikacje firmy Honda

Niniejsze publikacje zawierają dodatkowe informacje dotyczące konserwacji i naprawy silnika. Można je zamówić w autoryzowanej stacji serwisowej silników Honda.

Instrukcja serwisowa	Niniejsza instrukcja obejmuje kompletne procedury konserwacji i przeglądu. Przeznaczona jest do użycia przez wykwalifikowanego technika.
Katalog części	Niniejsza instrukcja zawiera pełny wykaz części z ilustracjami. Dostępny u przedstawiciela serwisu Honda.

Dane adresowe dystrybutora/dealera

Zapraszamy na naszą witrynę internetową:
www.honda-engines-eu.com

Informacje związane z obsługą serwisową przeznaczone dla klienta

Personel serwisowy dealera składa się z wyszkolonych specjalistów. Specjaliści ci są w stanie odpowiedzieć praktycznie na wszystkie pytania klienta. Jeśli dealer nie jest w stanie udzielić satysfakcjonującej odpowiedzi, prosimy o kontakt z kierownictwem stacji serwisowej. Menedżer działu serwisu, dyrektor generalny lub właściciel będą w stanie pomóc w rozwiązaniu problemu. Dzięki temu możliwe jest rozwiązanie praktycznie prawie wszystkich problemów.

Biuro firmy Honda

W przypadku kontaktu telefonicznego lub listownego prosimy o podanie następujących informacji:

- Nazwa producenta sprzętu i numer modeli, do którego zamontowany jest silnik
- Model silnika, numer seryjny i typ (patrz strona 11)
- Nazwa dealera, u którego silnik został zakupiony
- Nazwa, adres i osoba kontaktowa u dealera serwisującego silnik
- Data zakupu
- Imię i nazwisko, adres i numer telefonu klienta
- Szczegółowy opis problemu

INFORMASI GARANSI INTERNASIONAL UNTUK MESIN SERBA GUNA Honda

Mesin Serba Guna Honda yang dipasang pada produk buatan manufaktur lain (OEM) ini dijamin oleh garansi Honda, berdasarkan persyaratan berikut:

- Syarat garansi ini berlaku bagi mesin serba guna yang ditetapkan Honda untuk masing-masing negara.
- Garansi ini berlaku untuk kerusakan mesin yang disebabkan oleh masalah produksi atau spesifikasi.
- Garansi ini tidak berlaku bagi negara-negara yang tidak memiliki distributor Honda.

Cara mereparasi produk yang memiliki garansi:

Bawalah produk Anda ke dealer yang berkaitan dengan produk-produk mesin Honda atau dealer tempat Anda membeli produk tersebut, dengan membawa nota pembelian yang Anda terima saat Anda membeli produk tersebut sebagai bukti bahwa produk Anda masih memiliki garansi. Apabila dealer tersebut menilai bahwa mesin Anda perlu diperbaiki, maka perbaikan akan diberikan.

KETERANGAN JAMINAN ANTARABANGSA UNTUK Honda GENERAL PURPOSE ENGINES

The Honda General Purpose Engine yang diinstal dalam produk OEM dilindungi oleh jaminan Honda, dalam penerimaan berikut:

- Syarat jaminan menurut kepada general- purpose engine yang dikeluarkan oleh Honda di setiap negara.
- Syarat jaminan berlaku untuk kerosakan enjin yang disebabkan sebarang pembuatan atau spesifikasi tertentu.
- Jaminan ini tidak berlaku untuk negara dimana yang tidak ada pengedar honda.

Bagaimana hendak membetulkan/membaiki produk anda dibawah jaminan:

Hantarkan produk OEM anda kepada pengedar yang mengedar produk Honda Power atau pengedar yang anda beli produk anda daripadanya, dengan resit dimasa pembelian sebagai bukti yang produk anda masih dibawah jaminan kerosakan. Sekiranya pengedar mengutarakan supaya produk anda perlu dibaiki, jaminan pembaikian akan di jalankan.

INTERNATIONAL WARRANTY INFORMATION FOR Honda GENERAL PURPOSE ENGINES

The Honda General Purpose Engine installed on this OEM product is covered by a Honda warranty, on the following assumptions.

- The warranty conditions conform to those for the general purpose engine established by Honda for each country.
- The warranty conditions apply to engine failures caused by any manufacturing or specification problem.
- The warranty does not apply to countries where there is no Honda distributor.

How to have your product repaired under warranty:

Bring your OEM product to the dealer who deals with Honda power products or the dealer who you purchased your product from, with the receipt you received at the time of purchase as evidence that your product is still under warranty. If the dealer judges that the engine needs to be repaired, warranty repair will be performed.

معلومات عن الضمانة الدولية لمحركات هوندا للأغراض العامة

محركات هوندا للأغراض العامة التي تم تركيبها على المنتجات التي تم صنعها بواسطة شركات أخرى تكون مشمولة بضمانة هوندا، وتخضع الضمانة الأساسية لما يلي:

- حالات الضمانة المطابقة لهذه المحركات للأغراض العامة تم وضعها من قبل هوندا لكل بلد.
- يتم تطبيق شروط الضمانة الى أعطال المحرك التي سببها من أي خلل بالتصنيع أو مشاكل بالمواصفات.
- لايتم تطبيق الضمانة على البلدان التي لايوجد فيها موزع هوندا.

كيفية أصلاح جهازك تحت هذه الضمانة

خذ جهازك الى الوكيل الذي يتعامل بمنتوجات الطاقة من هوندا أو الوكيل الذى أشتريته منه مع مستند الشراء الذى أستلمته عند وقت الشراء كبرهان على أن جهازك لازال مشمول بالضمانة. أذا قرر الوكيل أن المحرك، في حاجة الى أصلاح، يتم تنفيذ التصليح حسب الضمانة.

本田通用引擎國際保固通知

該OEM產品 中安裝的本田通用引擎包含有下列前提下的保固承諾。

- 保固條件應符合本田針對各國制定的通用引擎的保固條件。
- 保固條件適用於因任何製造或規格問題所造成的引擎故障。
- 該保固不適用於無本田經銷商的國家。

如何使您的產品得到保固修理：

將您的OEM產品送到辦理本 田動力產品的經銷商或您購買該產品的經銷商，出示購買時所得到的發票，以證明您的產品仍在保固期內。若經銷商斷定該引擎需要修理時，就會得到保固修理。

혼다 범용엔진에 대한 보증수리 안내

이 OEM제품에 장착된 혼다 범용엔진은 혼다 보증수리 기준에 따라 다음과 같이 적용됩니다.

- 각나라별 혼다가 정한 범용엔진 보증조건을 따른다.
- 엔진결함의 원인이 제조상 또는 제원상일 경우에 보증조건을 따른다.
- 보증수리는 혼다 디스트리뷰터가 없는 나라에서는 적용되지 않는다.

보증수리방법

OEM 제품이 보증수리기간 내에 있다는 증명서인 품질 보증서와 영수증을 지참하고 혼다범용엔진 딜러 또는 OEM제품을 구매한 딜러에게 방문하면 됩니다. 만일 그 딜러가 판단하여 엔진 수리가 필요할 경우 보증수리가 진행될 것입니다.

Honda 汎用エンジン 保証のご案内

このOEM 製品（相手先ブランド製品）に搭載されたHonda汎用エンジンにはHondaの保証が適用されます。基本的な考え方は、以下の通りです。

- 保証条件は、その国においてHondaが定めている汎用エンジンの保証条件に従います。
- エンジン修理の原因が製造上、仕様上のトラブルによるものである場合に保証が適用されます。
- その国にHondaディストリビューターが無い場合は、保証は受けられません。

保証修理の受け方

保証期間内であることの確認のため、製品購入時の領収書と共に、Honda汎用製品を扱っているディーラー又はOEM 製品をお買い上げになったディーラーに製品をお持ちください。Hondaエンジンを修理する必要があるとそのディーラーが判断した場合は、保証修理が行われます。

© Honda Motor Co., Ltd.

Revised: March 2009 (PWL53374-B)
Printed in U.S.A.

INFORMATIONS SUR LA GARANTIE INTERNATIONALE DES MOTEURS A USAGE GENERAL Honda

Le moteur à usage général Honda installé sur ce matériel OEM est couvert par une garantie Honda dans les conditions suivantes:

- Les conditions de garantie sont conformes à celles pour le moteur à usage général établies par Honda pour chaque pays.
- Les conditions de garantie s'appliquent aux pannes de moteur causées par un problème de fabrication ou de spécification.
- La garantie ne s'applique pas aux pays où il n'existe pas de distributeur Honda.

Comment faire réparer votre matériel sous la garantie:

Amenez votre matériel OEM chez le revendeur s'occupant de matériels de puissance Honda ou chez le revendeur où vous avez acheté votre matériel, avec le reçu d'achat en main comme preuve que votre matériel est encore sous garantie. Si le revendeur estime que le moteur a besoin d'être réparé, la réparation aura lieu sous garantie.

INFORMATIONEN ZUR INTERNATIONALEN GARANTIE FÜR Honda-INDUSTRIEMOTOREN

Der in diesem Erstausrüster-Produkt installierte Honda-Industriemotor ist unter den nachfolgend aufgeführten Voraussetzungen von der Honda-Garantie abgedeckt.

- Die für Industriemotoren geltenden Garantiebestimmungen wurden von Honda für jedes Land festgelegt.
- Die Garantie gilt für Motordefekte, die durch einen Fabrikationsfehler oder inkorrekte Spezifikationen verursacht wurden.
- Die Garantie gilt nicht in Ländern, in denen kein Honda-Großhändler vorhanden ist.

Vorgehensweise bei einem Garantiefall:

Bringen Sie Ihr Erstausrüster-Produkt zu einem Honda-Händler für motorgetriebene Geräte oder zu Ihrem Verkaufshändler. Zum Beweis, daß das Produkt noch durch die Garantie abgedeckt ist, muß zu dieser Zeit der Verkaufsbeleg vorgelegt werden. Nachdem der Händler bestätigt, daß eine Reparatur des Motors erforderlich ist, werden die nötigen Garantiearbeiten ausgeführt.

INTERNATIONALE GARANTIE INFORMATIE VOOR Honda ALGEMEEN-GEBRUIK MOTOREN

De Honda algemeen-gebruik motor die op dit EOM product is gemonteerd, is gedekt door een Honda garantie, waarbij het volgende in acht moet worden genomen:

- De garantievoorwaarden voldoen aan die voor de algemeen-gebruik motoren opgesteld door Honda voor ieder land.
- De garantievoorwaarden zijn van toepassing op motordefecten die veroorzaakt zijn door fabricage- of specificatiefouten.
- De garantie geldt niet in landen waar geen Honda distributeur is.

Repareren van het product onder de garantie:

Breng uw OEM product naar een dealer die Honda elektrische producten verkoopt of naar de dealer waarvan u het product heeft gekocht, tezamen met het bewijs van aankoop zodat de dealer kan zien dat het product nog onder de garantie is. Indien de dealer van oordeel is dat de motor gerepareerd moet worden, zal deze onder de garantie worden gerepareerd.

INFORMAZIONI SULLA GARANZIA INTERNAZIONALE PER I MOTORI Honda PER USO GENERICO

La garanzia Honda è applicabile sui motori Honda per uso generico che equipaggiano macchine prodotte da altri costruttori ed è assoggettata alle seguenti regole:

- Le condizioni di garanzia sono conformi a quelle per i motori per uso generico stabilite da Honda per ogni nazione.
- Le condizioni di garanzia si applicano da problemi del motore causati da qualsiasi problema di produzione o specifico.
- La garanzia non si applica alle nazioni nelle quali non è presente nessun rivenditore Honda.

Procedure per ottenere interventi in garanzia:

Portare il prodotto di altro costruttore dal rivenditore che tratta prodotti motorizzati Honda o dal rivenditore dal quale si è acquistato il prodotto, con la ricevuta fornita nel momento dell'acquisto, come prova che il prodotto è ancora in garanzia. Se il rivenditore ritiene che il motore necessita di riparazioni, verranno eseguite le riparazioni in garanzia.

INFORMACIÓN SOBRE LA GARANTÍA INTERNACIONAL DE LOS MOTORES Honda DE USO GENERAL

El motor Honda de uso general instalado en este producto de fabricante de equipo original (OEM) esta cubierto por una garantía de Honda, bajo las condiciones siguientes.

- Las condiciones de garantía conforman las de los motores de uso general establecidas por Honda para cada país.
- Las condiciones de garantía se aplican a las averías de motores causadas por un problema de fabricación o de especificaciones.
- La garantía no se aplica en los países en los que no haya ningún distribuidor de Honda.

Cómo hacer para que le reparen su producto en garantía:

Lleve su producto OEM al concesionario que comercializa productos motorizados Honda o al concesionario donde usted compró su producto, llevando el recibo que le entregaron en el momento de la compra como prueba de que su producto está todavía en garantía. Si el concesionario cree que hay que reparar el motor, se le realizará la reparación aplicando la garantía.

INFORMAÇÃO SOBRE A GARANTIA INTERNACIONAL PARA MOTORES Honda PARA USO GERAL

O motor Honda para uso geral neste produto OEM é coberto pela garantia Honda de acordo com os seguintes princípios.

- As condições da garantia conformam com as condições de garantia para motores de uso geral estabelecidas pela Honda no país em questão.
- As condições da garantia são para falhas do motor causadas por qualquer problema de fabricação ou especificação.
- A garantia não é válida em países onde não há um distribuidor Honda.

Para obter o serviço sob a garantia:

Leve o seu produto OEM para um revendedor que venda produtos montados com motor Honda ou ao revendedor onde comprou o produto, com o recibo que recebeu no ato da compra como uma evidência que o produto ainda está na garantia. Se o revendedor julgar que o motor precisa ser reparado, o reparo será realizado através da garantia.

本田通用发动机国际保修通知

该OEM产品中安装的本田通用发动机包含有下列前提下的本田保修承诺。

- 保修条件应符合本田针对各国制定的通用发动机的保修条件。
- 保修条件适用于因任何制造或规格问题所造成的发动机故障。
- 该保修不适用于无本田经销商的国家。

如何使您的产品得到保修修理：

将您的OEM产品送到办理本田动力产品的经销商或您购买该产品的经销商，出示购买时所得到的发票，以证明您的产品仍在保修期内。若经销商断定该发动机需要修理时，就会得到保修修理。

ข้อมูลเกี่ยวกับการรับประกันสินค้าระหว่างประเทศ สำหรับเครื่องยนต์เอนกประสงค์ฮอนด้า

เครื่องยนต์เอนกประสงค์ฮอนด้าที่ได้รับการติดตั้งอยู่ในผลิตภัณฑ์ OEM นี้ ได้ถูกครอบคลุมอยู่ในการรับประกันของฮอนด้าตามเงื่อนไขดังต่อไปนี้

- เงื่อนไขในการรับประกันนี้ใช้สำหรับเครื่องยนต์เอนกประสงค์ที่ถูกผลิตโดยฮอนด้าในแต่ละประเทศ
- เงื่อนไขในการรับประกันนี้จะรับประกันถึงการเสียของเครื่องยนต์ที่มีสาเหตุใดๆที่เกิดจากการผลิตหรือเกิดจากปัญหาที่มีการระบุเฉพาะ
- การรับประกันนี้จะไม่ครอบคลุมถึงประเทศที่ไม่มีตัวแทนจำหน่ายของฮอนด้า

การเข้ารับการซ่อมภายใต้เงื่อนไขการรับประกัน

นำผลิตภัณฑ์OEM ของท่านไปยังผู้จำหน่ายปลีกที่มีการตกลงกับทางฮอนด้าผลิตภัณฑ์เครื่องยนต์หรือผู้จำหน่ายที่ท่านได้ทำการซื้อผลิตภัณฑ์นั้นพร้อมด้วยใบเสร็จรับเงินที่ท่านได้รับในตอนซื้อเพื่อเป็นหลักฐานว่าผลิตภัณฑ์ของท่านยังอยู่ภายในระวงเวลาของการรับประกันถ้าทางผู้จำหน่ายลงความเห็นว่าเครื่องยนต์ต้องได้รับการซ่อมเครื่องยนต์จะได้รับการซ่อมภายใต้เงื่อนไขการรับประกัน

INTERNATIONAL GARANTIINFORMATION FOR Honda UNIVERSALMOTORER

Honda universalmotoren, der er monteret på dette OEM-produkt, dækkes af en Honda-garanti under følgende forudsætninger.

- Garantibetingelserne er i overensstemmelse med dem, Honda har fastlagt for universalmotorer i hvert enkelt land.
- Garantibetingelserne gælder for motorfejl forårsaget af fremstillings- eller specifikationsproblemer.
- Garantien gælder ikke for lande, hvor der ikke findes en Honda-distributør.

Hvordan produktet kan repareres under garanti:

Indlevér OEM-produktet til forhandleren, der tager sig af eldrevne Honda-produkter eller forhandleren, som du købte produktet af, med kvitteringen som bevis på, at produktet stadig er under garanti. Hvis forhandleren vurderer, at motoren skal repareres, vil der blive udført en garantireparation.

ΠΛΗΡΟΦΟΡΙΕΣ ΠΟΥ ΑΦΟΡΟΥΝ ΤΗ ΔΙΕΘΝΗ ΕΓΓΥΗΣΗ ΓΙΑ ΤΟΥΣ ΚΙΝΗΤΡΕΣ ΓΕΝΙΚΗΣ ΧΡΗΣΗΣ της Honda

Ο Κινητήρας Γενικής Χρήσης της Honda που έχει τοποθετηθεί σε αυτό το προϊόν OEM (Original Equipment Manufacturer – Κατασκευαστής Πρωτότυπου Εξοπλισμού) καλύπτεται από εγγύηση της Honda, με τις παρακάτω προϋποθέσεις.

- Οι προϋποθέσεις της εγγύησης πληρούν εκείνες που καλύπτουν τον κινητήρα γενικής χρήσης που διατίθεται από τη Honda σε κάθε χώρα.
- Οι προϋποθέσεις της εγγύησης ισχύουν για αστοχίες των κινητήρων που θα προκληθούν από οποιοδήποτε πρόβλημα προδιαγραφών κατασκευής.
- Η εγγύηση δεν ισχύει για τις χώρες όπου δεν υπάρχει διανομέας της Honda.

Πώς θα επισκευάσετε το προϊόν σας που καλύπτεται από εγγύηση:

Φέρτε το προϊόν OEM στην αντιπροσωπία που διαθέτει τέτοιου είδους προϊόντα της Honda ή στο κατάστημα από όπου αγοράσατε το προϊόν, μαζί με την απόδειξη αγοράς, η οποία αποδεικνύει ότι το προϊόν σας παραμένει εντός εγγύησης. Εάν η αντιπροσωπία κρίνει ότι ο κινητήρας χρειάζεται επισκευή, η επισκευή θα καλυφθεί από την εγγύηση.

INTERNASJONAL GARANTIINFORMASJON FOR Honda GENERAL PURPOSE ENGINES

Honda General Purpose Engine som er installert på dette OEM-produktet, er dekket av en Honda-garanti, på følgende antakelser.

- Garantibetingelsene oppfyller de for motorene til generelt formål som er fastlagt av Honda for hvert land.
- Garantibetingelsene gjelder for motorsvikt forårsaket av ethvert produksjons- eller spesifikasjonsproblem.
- Garantien gjelder ikke i land der det ikke finnes noen Honda-distributør.

Hvordan du får produktet reparert på garanti:

Bring ditt OEM-produkt til forhandleren som forhandler Honda kraftprodukter eller forhandleren der du kjøpte produktet, med kvitteringen du mottok ved kjøpetidspunktet som bevis på at produktet ditt fortsatt er dekket av garantien. Hvis forhandleren mener at motoren har behov for å repareres, vil det utføres garantireparasjon.

INFORMATION OM INTERNATIONELL GARANTI FÖR Honda-MOTORER FÖR ALLMÄNNA ÄNDAMÅL

Honda-motorn för allmänna ändamål som är monterad på denna OEM-produkt, täcks av en Honda-garanti under följande förutsättningar.

- Garantin kräver att man rättar sig efter de villkor för motorn för allmänna ändamål som fastslagits av Honda för respektive land.
- Garantivillkoren gäller för motorfel som orsakats av tillverknings- eller specifikationsproblem.
- Garantin gäller inte i länder där Honda inte har någon distributör.

Så här får du din produkt reparerad enligt garantin:

Ta din OEM-produkt till återförsäljaren som handlar med Honda-drivna produkter, eller återförsäljaren som du köpte din produkt av, tillsammans med kvittot som du fick vid köpet som ett bevis på att garantin fortfarande gäller för din produkt. Om återförsäljaren gör bedömningen att motorn måste repareras, kommer garantireparation att utföras.

INFORMAŢII DE GARANŢIE INTERNAŢIONALĂ PENTRU MOTOARELE DE UZ GENERAL Honda

Motorul de uz general Honda montat pe acest produs OEM se află sub acoperirea garanţiei Honda, în baza următoarelor premise.

- Condiţiile de garanţie sunt conforme cu acelea pentru motorul de uz general stabilite de Honda pentru fiecare ţară.
- Condiţiile de garanţie se aplică defecţiunilor motorului cauzate de orice probleme de producţie sau concepţie.
- Garanţia nu se aplică în ţările în care nu există distribuitor Honda.

Cum să procedaţi pentru repararea produsului aflat în garanţie:

Aduceţi produsul OEM la dealerul care se ocupă cu produsele electrice Honda sau la cel de la care aţi achiziţionat produsul, împreună cu chitanţa pe care aţi primit-o în momentul achiziţiei, ca dovadă că produsul se află încă în garanţie. Dacă dealerul apreciază că motorul trebuie reparat, vor fi efectuate reparaţii sub efectul garanţiei.

Hondan YLEISMOOTTOREITA KOSKEVIA KANSAINVÄLISIÄ TAKUUTIETOJA

Tähän OEM-tuotteeseen asennettu Hondan yleismoottori kuuluu Hondan takuu piiriin seuraavin ehdoin:

- Takuuehdot ovat yhdenmukaiset yleismoottorin takuuehtojen kanssa, jotka Honda on laatinut kullekin maalle.
- Takuuehdot koskevat valmistusvirheestä tai laatuviasta johtuvia moottorivikoja.
- Takuu ei ole voimassa maissa, joissa ei ole Honda-jälleenmyyjää.

Kuinka tuote korjautetaan takuu puitteissa

Tuo OEM-tuote jälleenmyyjälle, joka hoitaa Honda-moottorilla varustettuja tuotteita tai jolta ostit tuotteesi, sekä ostokuitti todisteeksi tuotteen takuun voimassaolosta. Jos jälleenmyyjän mukaan moottori täytyy korjata, se tehdään takuukorjauksena.

INFORMACE O MEZINÁRODNÍ ZÁRUCE PRO UNIVERZÁLNÍ MOTORY Honda

Univerzální motor Honda namontovaný na tento výrobek typu OEM je krytý zárukou společnosti Honda za následujících předpokladů.

- Záruční podmínky jsou v souladu se záručními podmínkami univerzálního motoru stanovenými společností Honda pro každou zemi.
- Záruční podmínky se vztahují na závady motoru způsobené výrobní nebo technickou vadou.
- Záruka se nevztahuje na země, ve kterých není žádný distributor Honda.

Jak si nechat opravit výrobek krytý zárukou:

Odvezte váš OEM výrobek k prodejci, který prodává motorové stroje Honda nebo k prodejci, od kterého jste výrobek koupili, s sebou vezměte doklad, který jste obdrželi při koupi, na důkaz toho, že výrobek je stále kryt zárukou. Pokud prodejce usoudí, že motor je nutné opravit, bude provedena záruční oprava.

INFORMACJE NA TEMAT MIĘDZYNARODOWEJ GWARANCJI NA UNIWERSALNE SILNIKI Honda

Uniwersalny silnik Honda zamontowany w tym produkcie OEM jest objęty gwarancją firmy Honda zgodnie z poniższymi założeniami.

- Warunki gwarancji odpowiadają warunkom dla uniwersalnego silnika Honda ustalonym przez firmę Honda dla poszczególnych krajów.
- Warunki gwarancji odnoszą się do usterek silnika spowodowanych nieodpowiednim wykonaniem lub danymi technicznymi.
- Gwarancja nie obowiązuje w krajach, w których nie ma dystrybutorów firmy Honda.

Oddanie produktu do naprawy gwarancyjnej:

Należy dostarczyć produkt OEM do dealera zajmującego się rozprowadzaniem podzespołów napędowych Honda, u którego został zakupiony produkt oraz okazać pokwitowanie otrzymane w chwili zakupu na poświadczenie faktu, że jest on objęty gwarancją. Jeśli dealer uzna, że silnik wymaga naprawy, zostanie przeprowadzona naprawa gwarancyjna.

Honda ÁLTALÁNOS CÉLÚ MOTOROKRA VONATKOZÓ NEMZETKÖZI JÓTÁLLÁSI INFORMÁCIÓK

Az erre az OEM termékre szerelt Honda általános célú motorra a Honda jótállása vonatkozik, a következő feltételek teljesülése mellett:

- A jótállási feltételek összhangban vannak a Honda által az adott országban alkalmazott általános célú motorokra vonatkozó jótállási feltételekkel.
- A jótállási feltételek olyan motorhibára vonatkoznak, melyet gyártási hiba vagy a műszaki specifikációkból adódó hiba okozott.
- A jótállás nem érvényes azokban az országokban, ahol nincs hivatalos Honda viszonteladó.

Hogyan járjon el, ha jótállás alatt lévő terméke garanciális javításra szorul:

Vigye az OEM terméket egy olyan viszonteladóhoz, aki Honda gépek forgalmazásával foglalkozik vagy, ahhoz a viszonteladóhoz, akitől a terméket megvásárolta, és vigye magával a számlát, melyet a termék vásárlásakor kapott. Ezzel a számlával igazolja, hogy a termék a jótállási időn belül van. Ha a viszonteladó úgy ítéli meg, hogy a motort javítani kell, a javítás a garanciális feltételek szerint történik.

INFORMĀCIJA PAR Honda UNIVERSĀLO DZINĒJU STARPTAUTISKO GARANTIJU

Uz Honda universālo dzinēju, kas uzstādīts uz šī OEM produkta, attiecas Honda garantija, ņemot vērā sekojošos pieņēmumus.

- Garantijas nosacījumi atbilst nosacījumiem, kurus Honda ir noteikusi universālajiem dzinējiem katrā valstī.
- Garantijas noteikumi attiecas uz dzinēja atteici, kas radusies ražošanas vai specifikāciju problēmas rezultātā.
- Šī garantija neattiecas uz valstīm, kurās nav Honda izplatītāju.

Kā salabot jūsu produktu garantijas ietvaros:

Nogādājiet savu OEM produktu piegādātājam, kas atbild par Honda jaudas ierīcēm, vai piegādātājam, no kura jūs iegādājāties produktu, ar preces iegādes čeku kā pierādījumu tam, ka uz jūsu produktu attiecas garantijas apkalpošana. Ja izplatītājs nolemj, ka dzinējs ir jāsalabo, tiks veikts garantijas remonts.

INFORMÁCIE O MEDZINÁRODNEJ ZÁRUKE NA UNIVERZÁLNE MOTORY Honda

Na univerzálny motor Honda použitý v tomto OEM výrobku sa vzťahuje záruka poskytovaná spoločnosťou Honda, ak sú splnené nasledujúce podmienky:

- Záručné podmienky sú v súlade so záručnými podmienkami pre univerzálny motor stanovenými spoločnosťou Honda pre konkrétnu krajinu.
- Záručné podmienky sa vzťahujú na poruchy motora spôsobené výrobnou chybou alebo nedosahovaním stanovených technických parametrov.
- Záruka sa nevzťahuje na krajiny, v ktorých nepôsobí žiaden predajca značky Honda.

Ako postupovať pri uplatňovaní záručnej opravy:

Prineste OEM výrobok predajcovi motorových výrobkov Honda alebo predajcovi, ktorý vám výrobok predal. Ako dôkaz, že na výrobok sa stále vzťahuje záruka, si so sebou prineste doklad o kúpe, ktorý vám bol vystavený v čase kúpy. Ak predajca rozhodne, že motor vyžaduje opravu, vykoná sa záručná oprava.

MEDNARODNE GARANCIJSKE INFORMACIJE ZA VEČNAMENSKE MOTORJE Honda

Večnamenski motor Honda, ki je vgrajen v tem izdelku OEM, krije garancija Honda pod naslednjimi pogoji:

- Garancijski pogoji so skladni s pogoji za večnamenske motorje, ki jih je družba Honda določila za vsako državo.
- Garancijski pogoji veljajo za odpovedi motorja, ki so nastale zaradi napak v proizvodnji ali načrtovanju.
- Garancija ne velja za države, kjer ni distributerja Honda.

Kako uveljavite garancijsko popravilo izdelka:

Svoj izdelek OEM prinesite prodajalcu motornih izdelkov Honda ali prodajalcu, pri katerem ste kupili svoj izdelek, in predložite potrdilo o nakupu kot dokazilo, da je izdelek še v garancijskem roku. Če prodajalec presodi, da je treba motor popraviti, bo opravljeno garancijsko popravilo.

ИНФОРМАЦИЯ ЗА МЕЖДУНАРОДНАТА ГАРАНЦИЯ НА ДВИГАТЕЛИТЕ Honda С ОБЩО ПРЕДНАЗНАЧЕНИЕ

Двигателят Honda с общо предназначение, монтиран на този продукт, собствено производство, се покрива от гаранцията на Honda при следните условия.

- Гаранционните условия съответстват на установените от Honda за двигателите с общо предназначение за всяка държава.
- Гаранцията покрива всички повреди на двигателя, причинени от проблеми при производство или проблеми с техническите характеристики.
- Гаранцията е невалидна в държави, в които няма официален дистрибутор на Honda.

Как да ремонтирате Вашия продукт в рамките на гаранцията:

Занесете Вашия продукт на дилъра, който търгува с двигатели Honda или на дилъра, от който сте закупили продукта, заедно с квитанцията, получена при покупката, като доказателство, че той все още е в гаранция. Ако дилърът прецени, че двигателят се нуждае от ремонт, на същия ще бъде извършен гаранционен ремонт.

INFORMATSIOON Honda ÜLDOTSTARBELISTE MOOTORITE RAHVUSVAHELISE GARANTII KOHTA

Sellele lõpptootja tootele (OEM-tootele) on paigaldatud Honda üldotstarbeline mootor, millele kehtib Honda garantii järgmistel eeldustel.

- Garantiitingimused vastavad üldotstarbeliste mootorite nendele garantiidele, mis on kehtestatud Honda poolt iga riigi jaoks.
- Garantiitingimusi rakendatakse mootoririketele, mis on põhjustatud mistahes töötlemisveast või nõuetele mittevastavusest.
- Garantii ei kehti riikides, kus Honda maaletooja puudub.

Garantii ajal tehke oma rikkis tootega järgmist.

Tooge oma OEM-toode Honda mootorite edasimüüjale või edasimüüjale, kellelt te oma toote ostsite, lisades ostmise ajal saadud kviitungi, millega on tõestatud, et tootele kehtib garantii. Garantiiremont tehakse siis, kui edasimüüja otsustab, et remont on vajalik.

TARPTAUTINĖS GARANTIJOS INFORMACIJA „HONDA“ BENDROSIOS PASKIRTIES VARIKLIAMS

„Honda“ bendrosios paskirties varikliams, įdiegtiems šiame OEM gaminyje, taikoma „Honda“ garantija, jei yra laikomasi šių sąlygų:

- Bendrosios paskirties variklių garantijos sąlygos atitinka tas, kurias „Honda“ nustatė kiekvienai šaliai.
- Garantinės sąlygos taikomos variklio gedimams, kurie kilo dėl gamybinių ar specifikacijos klaidų.
- Garantija netaikoma tose šalyse, kuriose nėra „Honda“ platintojo.

Gaminio garantinis taisymas:

Pristatykite savo OEM gaminį „Honda“ gaminių platintojui arba pardavėjui, iš kurio pirkote savo gaminį, kartu su pirkimo metu įteiktu čeku, kuris yra pirkimo ir garantijos taikymo įrodymas. Pardavėjui nusprendus, kad variklį reikia remontuoti, atliekamas garantinis remontas.

ИНФОРМАЦИЯ ПО МЕЖДУНАРОДНЫМ ГАРАНТИЙНЫМ ОБЯЗАТЕЛЬСТВАМ, ОТНОСЯЩИМСЯ К ДВИГАТЕЛЯМ Honda ОБЩЕГО НАЗНАЧЕНИЯ

Двигатель Honda общего назначения, установленный на данном OEM-изделии, подпадает под гарантийные обязательства компании Honda при соблюдении указанных ниже условий.

- Условия гарантийного обслуживания соответствуют условиям, принятым для двигателей Honda общего назначения в каждой из стран.
- Условия гарантийного обслуживания распространяются на все неисправности двигателей, связанные с ненадлежащими качеством изготовления или комплектацией.
- Гарантийные обязательства не распространяются на страны, где нет дистрибьюторов компании Honda.

КАК ОСУЩЕСТВИТЬ ГАРАНТИЙНЫЙ РЕМОНТ ВАШЕГО ИЗДЕЛИЯ

Доставьте ваше OEM-изделие в сервисный центр компании Honda, который авторизован для работы с двигателями общего назначения, или к дилеру, который продал вам это изделие, взяв с собой документы, подтверждающие, что срок его гарантийного обслуживания не истек. Если представитель дилера установит, что изделие нуждается в ремонте, он будет осуществлен в рамках гарантийного обслуживания.

HONDA
The Power of Dreams