HONDA

ПОСІБНИК КОРИСТУВАЧА

(Заводські інструкції)

GCV140 • GCV160
GCV190

(Фактичний вигляд виробу може відрізнятися від наведеного)

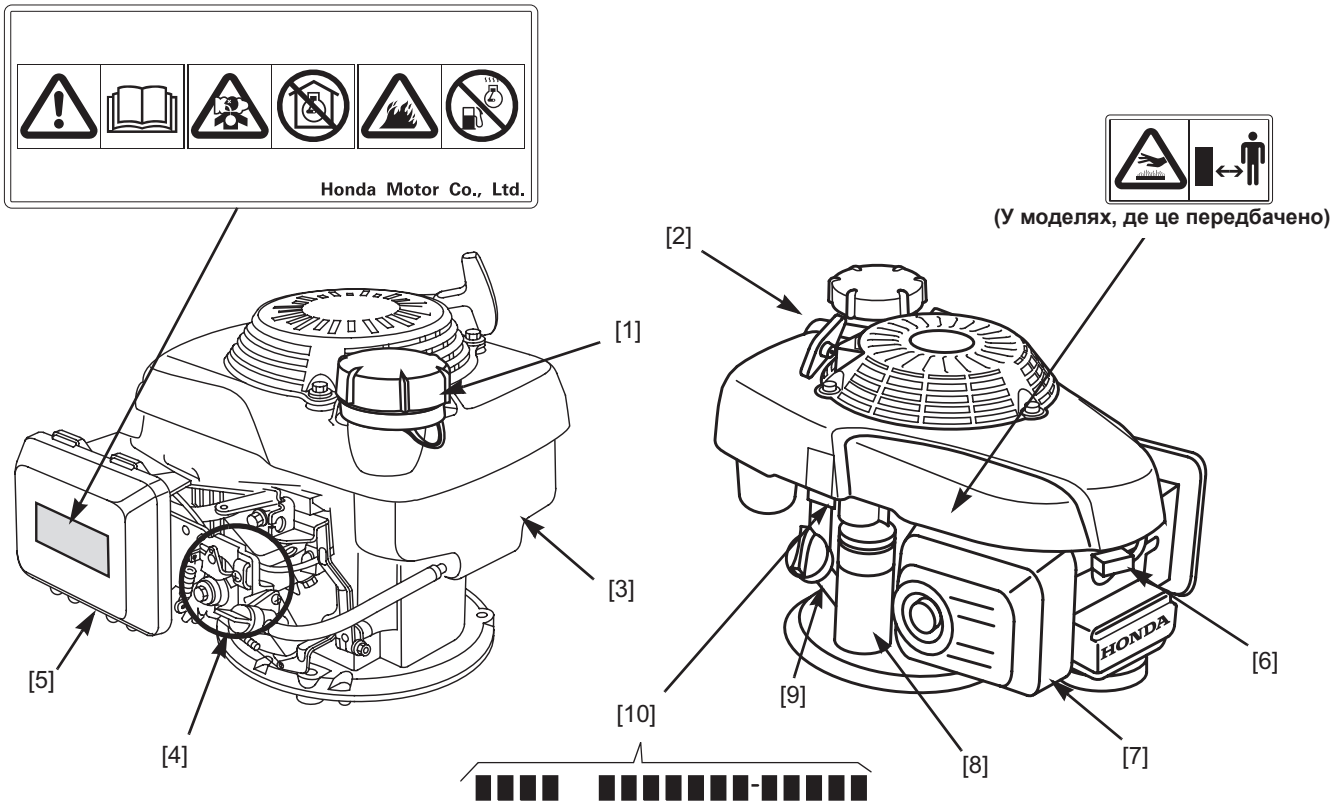

РОЗМІЩЕННЯ КОМПОНЕНТІВ

1	Кришка отвору для заливання пального		6	Свічка запалювання
2	Рукоятка стартера		7	Глушник
3	Паливний бак		8	Привід стартера (за наявності)
4	Розміщення органів керування*		9	Кришка/щуп отвору для заливання оливи
5	Повітроочисник		10	Серійний номер двигуна

* Зони керування двигуном відрізняються між собою у різних типах двигунів. Див. окремі графічні ілюстрації на сторінках 2 і 3, щоб визначити тип управління двигуном в ході ознайомлення з розділом *Робота* та іншими розділами цього посібника.

00X48Z0L A400

429187-Rev 5

EM5

POM48Z0LA400
WPG. 110000.2013.05
НАДРУКОВАНО В США

© 2003–2013 American Honda Motor Co., Inc. – Всі права захищено

	Перед експлуатацією прочитайте посібник користувача.
	Двигун виділяє токсичний чадний газ (монооксид вуглецю). Не запускайте двигун у замкнутому просторі.
	Бензин надзвичайно вогне- та вибухонебезпечний. Перш ніж починати заправку, вимкніть двигун і дайте йому охолонути.
	Гарячий глушник може спричинити опіки. Не стійте біля двигуна, якщо він щойно працював.

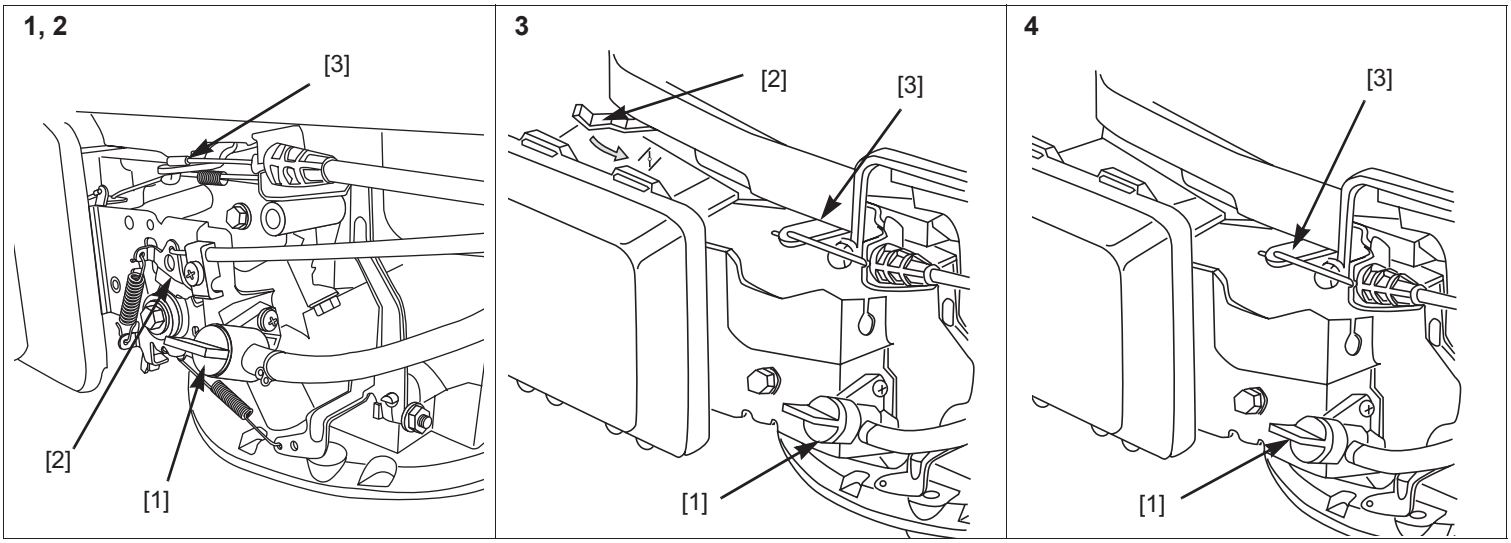

UK Тип 1,2	[1] Паливний клапан [2] Дистанційна повітряна заслінка / дистанційний дросель [3] Гальмо маховика	UK Тип 3	[1] Паливний клапан [2] Повітряна заслінка з автоматичним поверненням [3] Гальмо маховика, фіксований дросель	UK Тип 4	[1] Паливний клапан [3] Гальмо маховика Автоматична повітряна заслінка, фіксований дросель

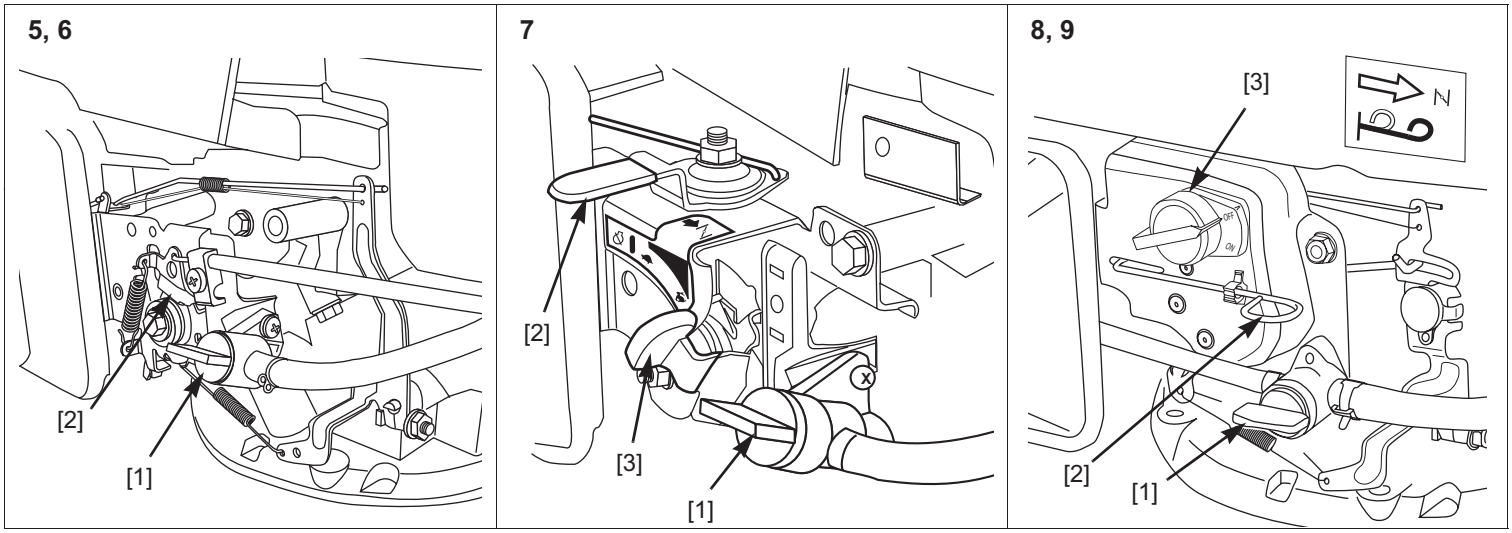

UK Тип 5,6	[1] Паливний клапан [2] Дистанційна повітряна заслінка / дистанційний дросель, зчеплення гальма лопаті	UK Тип 7	[1] Паливний клапан [2] Механічна повітряна заслінка [3] Механічний дросель	UK Тип 8,9	[1] Паливний клапан [2] Механічна повітряна заслінка [3] Вимикач двигуна, Фіксований (автоматичний) дросель

[1]
Паливний клапан

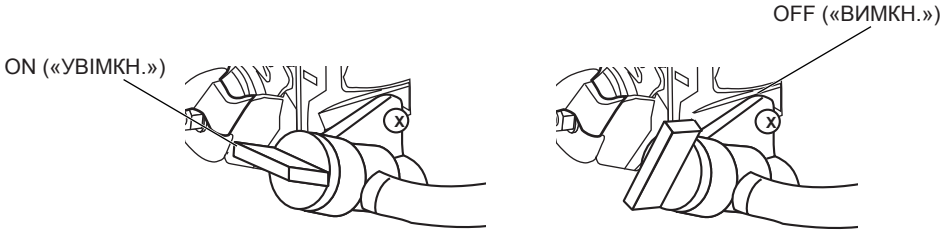

P1

[0,91 L]

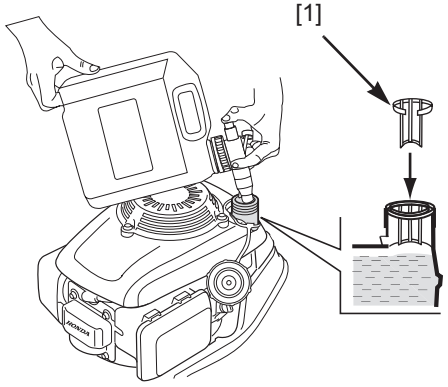

P2

[0,35 ~ 0,40 L]

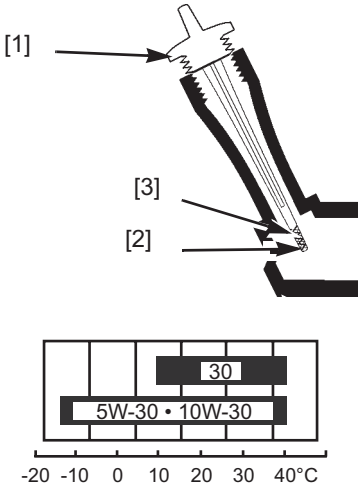

P3

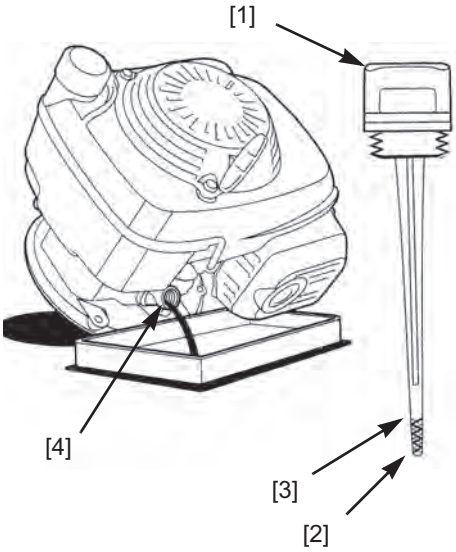

P4

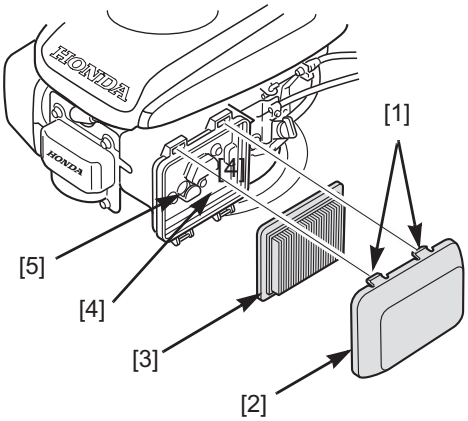

P5

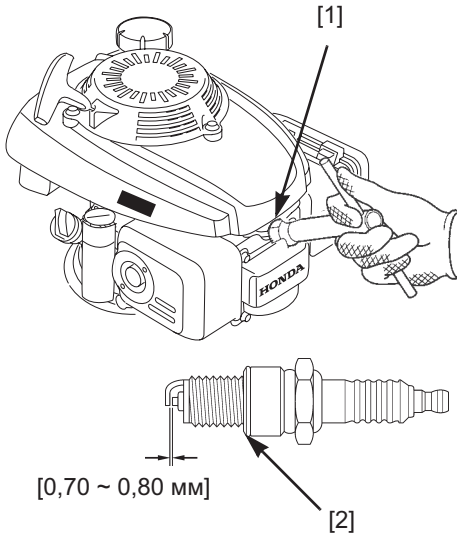

P6

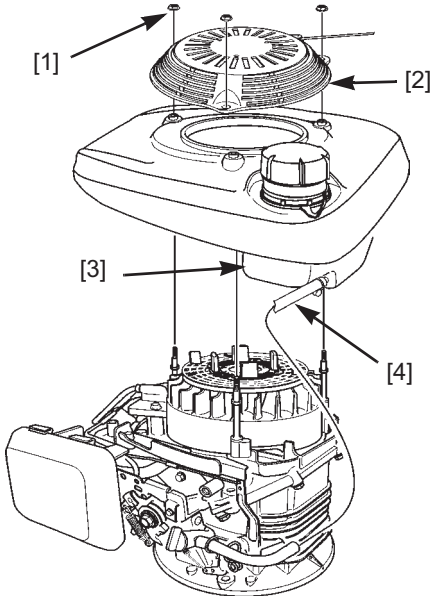

P7

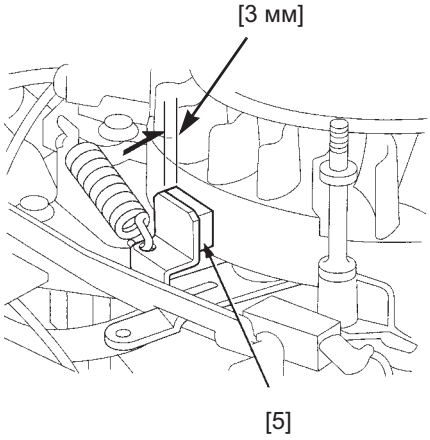

P8

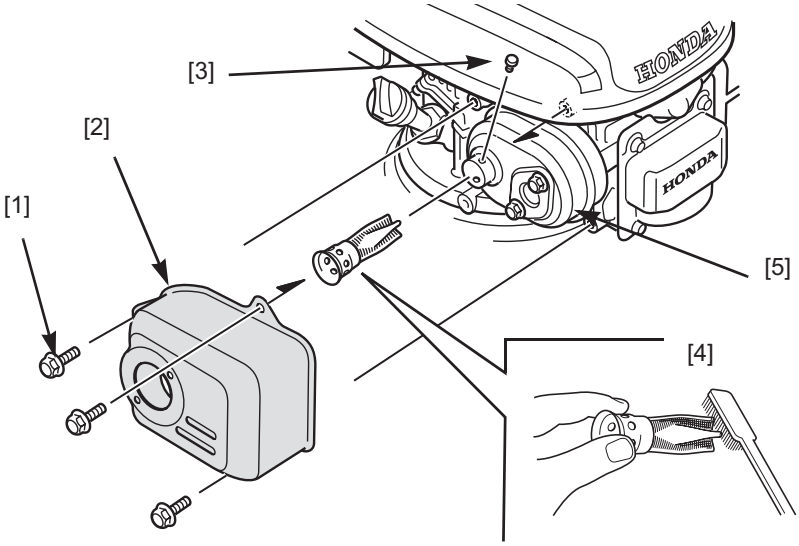

ВСТУП

Дякуємо за придбання двигуна Honda. Ми хочемо допомогти вам отримати найкращі результати від користування цим новим двигуном та забезпечити його безпечну експлуатацію. У цьому посібнику міститься інформація про те, як цього досягти. Прочитайте його уважно, перш ніж користуватися двигуном. У разі виникнення проблем чи питань, пов'язаних із цим двигуном, зверніться до уповноваженого сервісного представника компанії Honda.

Уся інформація, викладена в цьому посібнику, базується на найостанніших даних про цей виріб станом на час публікації посібника. Компанія «American Honda Motor Co, Inc» залишає за собою право в будь-який час вносити зміни без сповіщення про це та без будь-яких зобов'язань у зв'язку із цим. Жодна частина цього видання не може бути відтворена без письмового дозволу.

Цей посібник вважається невід'ємним додатком до двигуна, і його необхідно передавати разом із двигуном у разі подальшого продажу двигуна.

Ознайомтеся з інструкціями щодо обладнання, яке приводиться в дію цим двигуном, щоб отримати додаткові відомості про запуск, вимкнення, експлуатацію і регулювання двигуна, або будь-які спеціальні інструкції щодо технічного обслуговування.

ЗМІСТ

ПОПЕРЕДЖЕННЯ ПРО НЕБЕЗПЕКУ ..... Стор. 5
КОНТРОЛЬНІ ПЕРЕВІРКИ ПЕРЕД ПОЧАТКОМ РОБОТИ ..... Стор. 5
РОБОТА ..... Стор. 6
ЗАПОБІЖНІ ЗАХОДИ ДЛЯ БЕЗПЕЧНОЇ ЕКСПЛУАТАЦІЇ ..... Стор. 6
ЗАПУСК/ЗУПИНКА ДВИГУНА (УСІ ТИПИ) ..... Стор. 6
ТЕХНІЧНЕ ОБСЛУГОВУВАННЯ ДВИГУНА ..... Стор. 7
БЕЗПЕКА ТЕХНІЧНОГО ОБСЛУГОВУВАННЯ ..... Стор. 7
ГРАФІК ТЕХНІЧНОГО ОБСЛУГОВУВАННЯ ..... Стор. 8
ЗАПРАВКА ..... Стор. 8
МОТОРНА ОЛИВА ..... Стор. 8
ПОВІТРООЧИСНИК ..... Стор. 9
СВІЧКА ЗАПАЛЮВАННЯ ..... Стор. 9
ПЕРЕВІРКА ГАЛЬМА МАХОВИКА (за наявності) ..... Стор. 9
ІСКРОУЛОВЛЮВАЧ (за наявності) ..... Стор. 10
ЗБЕРІГАННЯ ДВИГУНА ..... Стор. 10
ТРАНСПОРТУВАННЯ ..... Стор. 11
УСУНЕННЯ НЕПЕРЕДБАЧЕНИХ ПРОБЛЕМ ..... Стор. 11
ТЕХНІЧНА ІНФОРМАЦІЯ ..... Стор. 11
ІНФОРМАЦІЯ ДЛЯ СПОЖИВАЧІВ ..... Стор. 12

ПОПЕРЕДЖЕННЯ ПРО НЕБЕЗПЕКУ

Надзвичайно важливо забезпечити вашу безпеку та безпеку інших осіб. У цьому посібнику, а також на самому двигуні надано важливі попередження про правила безпеки. Уважно прочитайте ці попередження.

Попередження про небезпеку вказують на потенційну загрозу вашому життю чи здоров'ю, а також життю чи здоров'ю інших осіб. Кожне попередження про небезпеку починається з попереджувального символу ⚠ та одного з трьох слів: НЕБЕЗПЕЧНО, УВАГА або ОБЕРЕЖНО.

Ці попереджувальні слова означають:

⚠ НЕБЕЗПЕЧНО Ви ЗАГИНЕТЕ або ОТРИМАЄТЕ ЗНАЧНІ ТІЛЕСНІ УШКОДЖЕННЯ у разі недотримання інструкцій.

⚠ УВАГА Ви МОЖЕТЕ ЗАГИНУТИ або ОТРИМАТИ ЗНАЧНІ ТІЛЕСНІ УШКОДЖЕННЯ у разі недотримання інструкцій.

⚠ ОБЕРЕЖНО Ви МОЖЕТЕ ОТРИМАТИ ТІЛЕСНІ УШКОДЖЕННЯ у разі недотримання інструкцій.

Кожне попередження інформує про суть небезпеки, можливі наслідки та дії з уникнення чи зменшення ризику ураження.

ЗАСТЕРЕЖЕННЯ ПРО НЕБЕЗПЕКУ ПОШКОДЖЕНЬ

Також надано інші важливі попередження, які починаються зі слова «ЗАСТЕРЕЖЕННЯ».

Це слово означає:

ЗАСТЕРЕЖЕННЯ Двигун чи інше майно може бути пошкоджене у разі недотримання інструкцій.

Такі застереження вказуються, щоб запобігти пошкодженню двигуна, іншого майна чи забрудненню довкілля.

ІНФОРМАЦІЯ З ТЕХНІКИ БЕЗПЕКИ

- Необхідно зрозуміти призначення та роботу всіх органів керування та вивчити, як швидко вимкнути двигун у разі небезпеки. Переконайтеся, що особа, яка використовує це обладнання, була належним чином проінструктована перед початком його експлуатації.
- Не дозволяйте дітям користуватися цим двигун. Подбайте про те, щоб діти і домашні тварини не знаходились поблизу двигуна під час його роботи.
- У вихлопних газах двигуна міститься токсичний чадний газ. Не запускайте двигун, якщо немає належної вентиляції, і ніколи не запускайте двигун у приміщеннях.
- Двигун і його вихлопні гази значно нагріваються під час роботи. Під час експлуатації двигун повинен знаходитися на відстані щонайменше 1 метра від будівель та іншого обладнання. Тримайте на достатній відстані займисті речовини і не кладіть нічого на двигун, коли він працює.

РОЗМІЩЕННЯ ЯРЛИКІВ ІЗ ПОПЕРЕДЖУВАЛЬНИМИ ПОВІДОМЛЕННЯМИ

Ярлики, зображені на стор. 1 містять важливу інформацію з техніки безпеки. Уважно прочитайте детальний опис цих ярликів. Див. стор. 1.

Ці ярлики вважаться невід'ємною частиною двигуна. Якщо ярлик стерся або написи на ньому стали нерозбірливі, зверніться до сервісного представника для його заміни.

КОНТРОЛЬНІ ПЕРЕВІРКИ ПЕРЕД ПОЧАТКОМ РОБОТИ

ЧИ ГОТОВИЙ ДВИГУН ДО ПОЧАТКУ РОБОТИ?

З міркувань безпеки та з метою максимально подовження експлуатаційного ресурсу обладнання дуже важливо приділяти трохи часу на контрольну перевірку стану двигуна, перш ніж його запускати. Перш ніж користуватися двигуном, переконайтеся в тому, що ви або фахівець сервісного центру усунули будь-які виявлені проблеми.

⚠ УВАГА

Неналежне технічне обслуговування двигуна або невиправлення проблем перед експлуатацією може призвести до несправної роботи та спричинити серйозні травми.

Кожного разу, перш ніж починати роботу з двигуном, необхідно обов'язково здійснити передпускову перевірку та усунути будь-які виявлені проблеми.

Перед початком передпускових перевірок переконайтеся в тому, що двигун встановлений рівно, а важіль гальма маховика, важіль дроселя чи вимикач двигуна переведено в положенні OFF («ВИМКН.»).

Кожного разу перед запуском двигуна необхідно перевірити:

1. Рівень палива (див. стор. 8).
2. Рівень оливи (див. стор. 9).
3. Повітроочисник (див. стор. 9).
4. Загальна перевірка: Перевірте, чи немає витоку пального, а також чи не пошкоджені або не послаблені деталі, частини і кріплення.
5. Перевірте обладнання, яке приводиться в дію цим двигуном. Ознайомтеся з інструкціями щодо обладнання, яке приводиться в дію цим двигуном, та дотримуйтеся відповідних застережень й інструкцій, які стосуються передпускових процедур.

РОБОТА

ЗАПОБІЖНІ ЗАХОДИ ДЛЯ БЕЗПЕЧНОЇ ЕКСПЛУАТАЦІЇ

Перед першим використанням двигуна ознайомтеся з розділами *ПОПЕРЕДЖЕННЯ ПРО НЕБЕЗПЕКУ* і *КОНТРОЛЬНІ ПЕРЕВІРКИ ПЕРЕД ПОЧАТКОМ РОБОТИ* стор. 5.

З міркувань безпеки забороняється експлуатувати двигун у замкнутих приміщеннях, наприклад, в гаражах. Вихлопні гази двигуна містять отруйний чадний газ, що може швидко накопичитись у замкнутому просторі та спричинити хворобу або смерть.

⚠ УВАГА

Вихлопні гази містять отруйний чадний газ (монооксид вуглецю), концентрація якого може швидко досягти небезпечного рівня у замкнутому просторі. Отруєння внаслідок вдихання чадного газу може призвести до втрати свідомості чи смерті.

Ніколи не запускайте двигун у замкнутому або частково замкнутому просторі, де можуть перебувати люди.

Ознайомтеся з інструкціями щодо обладнання, яке приводиться в дію цим двигуном, та дотримуйтеся відповідних застережень і заходів безпеки, які стосуються запуску, вимкнення та роботи двигуна.

Заборонено експлуатувати двигун на схилах із кутом нахилу, більшим ніж 20°.

ЧАСТОТА ВИКОРИСТАННЯ

Якщо двигун використовуватиметься нечасто або з великими перервами (понад 4 тижні), прочитайте частину, яка стосується *пального*, у розділі *ЗБЕРІГАННЯ* (стор. 10), щоб ознайомитися з додатковою інформацією про псування пального.

ЗАПУСК/ЗУПИНКА ДВИГУНА (УСІ ТИПИ)

Див. графічні ілюстрації на сторінках 2 і 3, щоб визначити тип управління придбаного вами двигуна. Інформація щодо запуску та зупинки двигуна кожного типу наводиться нижче після загальної інформації.

- **Паливний клапан в положенні ON («УВІМКН.»):** Перш ніж запускати двигун, поверніть паливний клапан [1] в положення ON («УВІМКН.»).
- **Механічна повітряна заслінка** (за наявності): Перед запуском холодного двигуна переведіть важіль/привід повітряної заслінки [2] в положення CHOKE («ПОВІТРЯНА ЗАСЛІНКА»).

  Щойно двигун повністю прогріється і зможе стабільно працювати з відкритою повітряною заслінкою, переведіть важіль/привід повітряної заслінки в положення OFF («ВИМКН.»). Цю саму операцію слід проводити перед повторним запуском прогрітого двигуна.
- **Частота обертів двигуна:** Найкращі результати роботи двигуна досягаються у положенні дроселя FAST («ШВИДКО») (або «high»).
- **Рукоятка стартера:** Легко потягніть рукоятку стартера до відчуття опору, а потім потягніть різкіше.

  ЗАСТЕРЕЖЕННЯ

  Не допускайте різкого повернення рукоятки стартера у вихідне положення. Повертати рукоятку у вихідне положення слід плавно, щоб уникнути пошкодження стартера.
- **Повторний запуск:** Щоб забезпечити легкий запуск і максимальну ефективність двигунів, обладнаних системою Auto Choke System™, після запуску холодного двигуна дайте йому попрацювати щонайменше три хвилини, перш ніж зупиняти його. Якщо навколишня температура менша 21°C, вищезазначений мінімальний час роботи повинен бути довшим.
- **Паливний клапан в положенні OFF («ВИМКН.»):** Після зупинки двигуна поверніть паливний клапан [1] у положення OFF («ВИМКН.»).

  Якщо двигун не використовуватиметься протягом періоду часу від 3 до 4 тижнів, рекомендується виробити пальне з карбюратора. Щоб це зробити, можна повернути паливний клапан у положення OFF («ВИМКН.»), повторно запустити двигун і дати йому працювати до вичерпання пального.

Тип 1: Гальмо маховика, дистанційна повітряна заслінка / дистанційний дросель

ЗАПУСК ДВИГУНА

1. Переведіть важіль* повітряної заслінки / дроселя [2] в положення CHOKE («ПОВІТРЯНА ЗАСЛІНКА»).
2. Переведіть важіль* гальма маховика [3] в положення RUN («РОБОТА»).
3. Легко потягніть рукоятку стартера до відчуття опору, а потім потягніть різкіше.
4. Переведіть важіль* повітряної заслінки / дроселя [2] в положення FAST («ШВИДКО»).

ЗУПИНКА ДВИГУНА

1. Переведіть важіль* повітряної заслінки / дроселя [2] в положення SLOW («ПОВІЛЬНО»).
2. Щоб зупинити двигун, відпустіть важіль* гальма маховика [3].

Тип 2: Гальмо маховика, дистанційний дросель / автоматична повітряна заслінка

ЗАПУСК ДВИГУНА

1. Переведіть важіль* дистанційного дроселя [2] в положення FAST («ШВИДКО»).
2. Переведіть важіль* гальма маховика [3] в положення RUN («РОБОТА»).
3. Легко потягніть рукоятку стартера до відчуття опору, а потім потягніть різкіше.

ЗУПИНКА ДВИГУНА

1. Переведіть важіль* дистанційного дроселя [2] в положення SLOW («ПОВІЛЬНО»).
2. Щоб зупинити двигун, відпустіть важіль* гальма маховика [3].

Тип 3: Гальмо маховика, фіксований дросель / повітряна заслінка з автоматичним поверненням

ЗАПУСК ДВИГУНА

1. Переведіть повітряну заслінку з автоматичним поверненням [2] в положення CHOKE («ПОВІТРЯНА ЗАСЛІНКА») N.
2. Переведіть важіль* гальма маховика [3] в положення RUN («РОБОТА»).

   Важіль повітряної заслінки почне автоматично переміщуватися в положення OFF («ВИМКН.») після переведення важеля гальма маховика у положення RUN («РОБОТА»).
3. Легко потягніть рукоятку стартера до відчуття опору, а потім потягніть різкіше. Дросель попередньо встановлений для цього типу.

ЗУПИНКА ДВИГУНА

Щоб зупинити двигун, відпустіть важіль* гальма маховика [3].

Тип 4: Гальмо маховика, автоматична повітряна заслінка, фіксований дросель

ЗАПУСК ДВИГУНА

1. Переведіть важіль* гальма маховика [3] в положення RUN («РОБОТА»).
2. Легко потягніть рукоятку стартера до відчуття опору, а потім потягніть різкіше.

ЗУПИНКА ДВИГУНА

Щоб зупинити двигун, відпустіть важіль* гальма маховика [3].

Тип 5: Зчеплення гальма лопаті, дистанційна повітряна заслінка / дистанційний дросель

ЗАПУСК ДВИГУНА

1. Переведіть важіль* повітряної заслінки / дроселя [2] в положення CHOKE («ПОВІТРЯНА ЗАСЛІНКА»).
2. Переконайтеся, що важіль* управління зчепленням гальма лопаті переведено у положенні розчеплення.
3. Легко потягніть рукоятку стартера до відчуття опору, а потім потягніть різкіше.
4. Після того, як двигун прогріється, переведіть повітряну заслінку / дросель* [2] у положення FAST («ШВИДКО»), а потім приведіть в дію важіль* управління зчепленням гальма лопаті.

ЗУПИНКА ДВИГУНА

1. Переведіть важіль управління зчепленням гальма лопаті* у положення розчеплення.
2. Переведіть важіль* повітряної заслінки/дроселя [2] в положення SLOW («ПОВІЛЬНО»), а потім — в положення STOP («ЗУПИНКА»).

* Інформацію про розміщення органів керування див. у посібнику користувача обладнання.

Тип 6: Зчеплення гальма лопаті, автоматична повітряна заслінка, дистанційний дросель

ЗАПУСК ДВИГУНА

1. Переведіть важіль* дистанційного дроселя [2] в положення FAST («ШВИДКО»).
2. Переконайтеся, що важіль* управління зчепленням гальма лопаті переведено у положенні розчеплення.
3. Легко потягніть рукоятку стартера до відчуття опору, а потім потягніть різкіше.
4. Дайте двигуну прогрітися до робочої температури, після чого приведіть в дію важіль* управління зчепленням гальма лопаті.

ЗУПИНКА ДВИГУНА

1. Переведіть важіль управління зчепленням гальма лопаті* у положення розчеплення.
2. Переведіть важіль* дистанційного дроселя [2] в положення SLOW («ПОВІЛЬНО»), а потім — в положення STOP («ЗУПИНКА»).

Тип 7: Механічна повітряна заслінка, механічний дросель

ЗАПУСК ДВИГУНА

1. Переведіть важіль повітряної заслінки [2] в положення CHOKE («ПОВІТРЯНА ЗАСЛІНКА»).
2. Переведіть важіль дроселя [3] в положення FAST («ШВИДКО»).
3. Легко потягніть рукоятку стартера до відчуття опору, а потім потягніть різкіше.
4. Переведіть важіль повітряної заслінки [2] в положення OFF («ВИМКН.») після того, коли двигун прогріється.

ЗУПИНКА ДВИГУНА

Переведіть важіль дроселя [3] в положення SLOW («ПОВІЛЬНО»), а потім — в положення STOP («ЗУПИНКА»).

Тип 8: Механічна повітряна заслінка, вимикач двигуна, фіксований дросель.

ЗАПУСК ДВИГУНА

1. Потягніть привід повітряної заслінки [2] в положення CHOKE («ПОВІТРЯНА ЗАСЛІНКА»).
2. Поверніть вимикач двигуна [3] в положення ON («УВІМКН.»).
3. Легко потягніть рукоятку стартера до відчуття опору, а потім потягніть різкіше.
4. Переведіть привід повітряної заслінки в положення OFF («ВИМКН.»), щойно двигун прогріється.

   Частота обертів двигуна заздалегідь встановлена для цього типу.

ЗУПИНКА ДВИГУНА

Поверніть вимикач двигуна [3] в положення OFF («ВИМКН.»).

Тип 9: Механічна повітряна заслінка, вимикач двигуна, автоматичний дросель.

ЗАПУСК ДВИГУНА

1. Потягніть привід повітряної заслінки [2] в положення CHOKE («ПОВІТРЯНА ЗАСЛІНКА»).
2. Поверніть вимикач двигуна [3] в положення ON («УВІМКН.»).
3. Легко потягніть рукоятку стартера до відчуття опору, а потім потягніть різкіше.
4. Переведіть привід повітряної заслінки [2] в положення OFF («ВИМКН.»), щойно двигун прогріється.

   Автоматичний дросель починає функціонувати лише на повністю прогрітому двигуні.

ЗУПИНКА ДВИГУНА

1. Зніміть навантаження на двигун, після чого автоматичний дросель переведе його у режим холостих обертів.
2. Поверніть вимикач двигуна [3] в положення OFF («ВИМКН.»).

* Інформацію про розміщення органів керування див. у посібнику користувача обладнання.

ТЕХНІЧНЕ ОБСЛУГОВУВАННЯ ДВИГУНА

ВАЖЛИВІСТЬ ТЕХНІЧНОГО ОБСЛУГОВУВАННЯ

Належне обслуговування вкрай важливе для безпечної, економної та безвідмовної роботи двигуна. Це також сприяє зменшенню забруднення довкілля.

⚠ УВАГА

Неналежне технічне обслуговування або невиправлення проблем перед експлуатацією двигуна може призвести до несправної роботи чи спричинити серйозну травму або смерть.

Завжди дотримуйтесь рекомендацій і термінів щодо перевірки й технічного обслуговування, наведених у цьому посібнику.

Щоб допомогти вам належним чином обслуговувати двигун, на наступних сторінках наведено графік технічного обслуговування, порядки регулярних технічних оглядів і нескладних процедур обслуговування з використанням основного слюсарно-монтажного інструменту. Інші складніші й важчі завдання, або завдання, що потребують спеціальних інструментів, краще довірити фахівцям. Зазвичай, такі завдання виконують фахівці сервісних центрів Honda або інші кваліфіковані фахівці.

Графік технічного обслуговування наведено для нормальних умов експлуатації. Якщо двигун експлуатується у важких умовах, таких як тривалі значні навантаження, висока температура, надмірна вологість, запиленість чи забрудненість, зверніться до сервісного представника для індивідуальних рекомендацій.

Пам'ятайте, що фахівці авторизованого сервісного представника компанії Honda знають ваш двигун краще і володіють повним комплектом засобів для його технічного обслуговування чи ремонту.

Щоб забезпечити найвищу якість та надійність, для ремонту та заміни використовуйте тільки нові оригінальні запчастини Honda або рівноцінні їм.

БЕЗПЕКА ТЕХНІЧНОГО ОБСЛУГОВУВАННЯ

Нижче наведено деякі з найважливіших заходів безпеки. Однак ми не можемо попередити про кожен можливий ризик, що може виникнути під час технічного обслуговування. Тільки ви можете вирішити, виконувати чи не виконувати конкретне завдання.

⚠ УВАГА

Неналежне дотримання інструкцій з технічного обслуговування та застережень може спричинити серйозні травми або смерть.

Завжди дотримуйтесь процедур та застережень, наведених у цьому посібнику.

ЗАХОДИ БЕЗПЕКИ

- Перед початком технічного обслуговування або ремонтом переконайтеся, що двигун вимкнено. Це виключить декілька потенційних ризиків:
  - **Отруєння чадним газом від вихлопних газів двигуна.** Забезпечте належну вентиляцію під час роботи з двигуном.
  - **Опіки від гарячих частин чи деталей.** Перш ніж торкатися двигуна чи вихлопної системи, дайте їм охолонути.
  - **Травми від рухомих частин чи деталей.** Не запускайте двигун, якщо ви не пройшли відповідний інструктаж.
- Перед початком прочитайте інструкції та впевніться, що маєте необхідні інструменти та навички.
- Щоб зменшити ризик пожежі чи вибуху, будьте уважні, працюючи поблизу пального. Для чищення деталей використовуйте лише незаймисті розчинники. Не використовуйте з цією метою бензин. Не тримайте сигарети й джерела відкритого вогню та іскор біля частин і систем, пов'язаних із пальним.

ГРАФІК ТЕХНІЧНОГО ОБСЛУГОВУВАННЯ

Виконуйте зазначене обслуговування через вказані календарні періоди (у місяцях/роках) або через певну кількість годин роботи, залежно від того, що настане раніше.(1)

Періодичність технічного обслуговування	Пункт	Стор.
Перед кожним використанням	Перевірка: Рівень моторної оливи Перевірка: Повітряний фільтр	стор. 9 стор. 9
Перший місяць або перші 5 годин роботи	Заміна: Моторна олива	стор. 9
Кожних 3 місяці або 25 годин роботи	Очистка: Повітряний фільтр(2)	стор. 9
Кожних 6 місяців або 50 годин роботи	Заміна: Моторна олива(3) Очистка: Повітряний фільтр(2) Перевірка: Гальмівна колодка маховика (за наявності)	стор. 9 стор. 9 стор. 9
Щороку або 100 годин роботи	Пункти, які потрібно виконувати раз на 6 місяців, а також нижченаведені пункти: Перевірка-регулювання: Свічка запалювання Очистка: Іскроуловлювач (за наявності)(6) Перевірка: Зчеплення гальма лопаті (за наявності) Перевірка-регулювання: Холості обороти Очистка: Паливний бак і паливний фільтр Перевірка-регулювання: Зазор клапана	 стор. 9 стор. 10 (5) (4) (4) (4)
Кожних 2 роки або 200 годин роботи	Пункти, які потрібно виконувати щороку, а також нижченаведені пункти: Заміна: Повітряний фільтр Заміна: Свічка запалювання	 стор. 9 стор. 9
Кожних 2 роки	Перевірка: Паливоводи (замінити за необхідності)	(4)

(1) У разі комерційної експлуатації реєструйте години роботи, щоб правильно визначити інтервали для технічного обслуговування.

(2) Здійснюйте технічне обслуговування частіше, якщо експлуатація відбувається в умовах запиленості.

(3) Моторну оливу слід замінювати кожні 25 годин роботи, якщо двигун експлуатується із сильними навантаженнями або за високої зовнішньої температури.

(4) Якщо ви не маєте відповідних інструментів та досвіду, ці пункти повинні виконувати фахівці сервісного представника компанії Honda. Див. заводські інструкції для двигуна Honda, щоб отримати інформацію про сервісні процедури.

(5) Див. посібник користувача обладнання або заводські інструкції для двигуна Honda.

(6) У країнах Європи та інших країнах, де набула чинності директива ЄС 2006/42/EC щодо машин, механізмів і машинного обладнання, цю процедуру чищення повинен виконувати сервісний представник.

Недотримання цього графіка обслуговування може стати причиною відмови від гарантійних зобов'язань.

ЗАПРАВКА

Цей двигун сертифіковано для роботи на неетилованому бензині з дослідницьким октановим числом 91 чи вище.

Рекомендується дозаправляти двигун після кожного використання для зменшення кількості повітря у паливному баку.

Заправку здійснюйте у добре вентильованому місці при зупиненому двигуні. Якщо двигун щойно працював, спершу дайте йому охолонути. Забороняється заправляти двигун усередині будівель, де пари бензину можуть досягти відкритого вогню або іскор.

Можна використовувати звичайний неетилований бензин, що містить не більше 10 об'ємних відсотків етанолу (E10) або 5 об'ємних відсотків метанолу. Якщо використовується суміш бензину з метанолом, метанол повинен містити сумісні розчинники (косольвенти) та корозійні інгібітори. Використання пального, що містить етанол чи метанол у кількостях, більших за вказані вище, може призвести до ускладнень із запуском двигуна та погіршити його робочі характеристики. Таке пальне може пошкодити металеві, пластмасові та гумові деталі паливної системи. Крім того, етанол — це гігроскопічна речовина, а отже він вбирає воду, залишаючи її у паливній системі.

Пошкодження двигуна або зниження робочих характеристик внаслідок використання пального, що містить більшу за вказану вище кількість (у відсотках) етанолу чи метанолу, не покриваються гарантійними зобов'язаннями.

Якщо двигун використовуватиметься нечасто або з великими перервами (понад 4 тижні), прочитайте частину *Пальне* у розділі ЗБЕРІГАННЯ (стор. 10), щоб ознайомитися з додатковою інформацією про псування пального.

Ніколи не використовуйте старий чи забруднений бензин або суміш бензину й оливи. Запобігайте потраплянню бруду або води у паливний бак.

⚠ УВАГА

Бензин надзвичайно вогне- та вибухонебезпечний і може спричинити серйозні тілесні ушкодження під час заправки.

- Зупиніть двигун і не тримайте біля нього гарячі предмети чи речовини, джерела іскроутворення або відкритий вогонь.
- Заправку здійснюйте лише на відкритому просторі.
- Негайно витирайте пролите пальне.

Доливання пального

Див. P1 на стор. 4.

1. Зніміть кришку паливного бака.
2. Долийте пальне через горловину для заправки пального у бак до нижньої частини червоної позначки рівня пального [1]. Не переповнюйте. Витріть пролите пальне, перш ніж запустити двигун.
3. Установіть кришку паливного бака і надійно її закрутіть.

   Заводячи двигун, дотримуйтеся відстані щонайменше 3 метрів від джерел та місць зберігання пального.

ЗАСТЕРЕЖЕННЯ

Пальне може пошкодити лакофарбове покриття і деякі види пластмас. Будьте обережні під час заповнення паливного бака, щоб не пролити пальне. Пошкодження, спричинені пролитим пальним, не покриваються Обмеженою Гарантією дистриб'ютора.

Каністра для зберігання пального

Зберігайте пальне у чистих пластмасових герметичних каністрах, призначених для зберігання пального. Закрийте повітряний клапан (за наявності) у разі, якщо каністра не використовується, і зберігайте її у місцях, куди не потрапляють прямі сонячні промені. Якщо пальне зберігатиметься у каністрі понад 3 місяці, рекомендується під час наповнення каністри додати стабілізатор пального. Якщо наприкінці сезону в каністрі залишається певна кількість пального, згідно з рекомендаціями Управління з навколишнього середовища США (EPA) цей бензин слід використати, виливши у бензобак автомобіля.

МОТОРНА ОЛИВА

Олива — це головний чинник, який впливає на робочі характеристики і ресурс двигуна. Використовуйте моторну оливу з мийними присадками, призначену для 4-тактових двигунів. Завжди замінюйте оливу у відповідності з графіком обслуговування.

Рекомендовані типи олив

Див. P2 на стор. 4.

Використовуйте моторну оливу, призначену для 4-тактових двигунів. Олива повинна відповідати або перевищувати вимоги API експлуатаційної категорії SJ чи пізнішої. Завжди перевіряйте експлуатаційне маркування API на ємності з оливою, щоб бути впевненим, що на ньому вказані літери SJ чи пізніша категорія.

Для загального використання рекомендується використовувати оливи типу SAE 10W-30. Оливи з іншою в'язкістю, зазначені в таблиці, можуть використовуватися, якщо середня температура повітря у вашій місцевості знаходиться у відповідному діапазоні.

Перевірка рівня оливи

Див. P2 і P3 на стор. 4.

1. Рівень оливи перевіряйте при зупиненому двигуні, розташованому на рівній поверхні.
2. Зніміть кришку/щуп отвору для заливання оливи [1] і протріть його начисто.
3. Вставте кришку/щуп у горловину отвору для заливання оливи, як показано, але не закручуйте його, а потім вийміть щуп і перевірте рівень оливи.
4. Якщо рівень оливи знаходиться близько чи нижче нижньої граничної позначки [2] на щупі, зніміть кришку/щуп отвору для заливання оливи і долийте оливу рекомендованого типу до верхньої граничної позначки [3]. Не переповнюйте.
5. Встановіть на місце кришку/щуп отвору для заливання оливи.

Заміна оливи

Див. P3 на стор. 4.

Зливайте відпрацьовану оливу, поки двигун теплий. Тепла олива зливається швидко і повністю.

1. Поверніть паливний клапан в положення OFF («ВИМКН.»), щоб знизити ймовірність витоку пального.
2. Підставте біля двигуна ємкість, придатну для збирання відпрацьованої оливи.
3. Зніміть кришку/щуп отвору для заливання оливи [1] і злийте оливу в ємкість, нахиливши двигун в бік отвору для заливання оливи [4].

   Утилізуйте відпрацьовану оливу таким чином, щоб не забруднювати довкілля. Радимо здавати відпрацьовану оливу у герметичній ємності до місцевого центру утилізації відходів або в сервісний центр з переробки відходів. Не викидайте використану оливу у сміття та не виливайте її на землю чи в каналізаційну систему.
4. Тримаючи двигун у рівному положенні, долийте оливу рекомендованого типу до верхньої граничної позначки на щупі [3].

   ЗАСТЕРЕЖЕННЯ

   Робота двигуна з низьким рівнем оливи може спричинити його пошкодження.
5. Надійно встановіть на місце кришку/щуп отвору для заливання оливи.

ПОВІТРООЧИСНИК

За умови належного обслуговування повітряний фільтр запобігатиме потраплянню бруду у двигун. Бруд, що потрапив у карбюратор, може потрапити у його вузькі проходи і спричинити передчасне зношення двигуна. Ці вузькі проходи можуть забитися, внаслідок чого виникнуть проблеми із запуском і роботою двигуна. Якщо двигун експлуатується у дуже запилених місцях, очищуйте повітряний фільтр частіше.

Рекомендується використовувати оригінальний повітряний фільтр Honda, що забезпечить надійну герметичність і ефективність відповідно до призначення. Використання неоригінальних повітряних фільтрів може спричинити потрапляння бруду в обхід фільтра до двигуна чи паливної системи.

ЗАСТЕРЕЖЕННЯ

Експлуатація двигуна без фільтра чи з пошкодженим фільтром сприятиме потраплянню бруду в двигун та призводитиме до його швидкого зношення. Обмежена гарантія дистриб'ютора *не поширюється на такий тип пошкоджень.*

Перевірка

Див. P4 на стор. 4.

1. Натисніть фіксатори замка [1], розміщені на кришці повітроочисника [2], і зніміть кришку. Перевірте фільтр [3] і переконайтеся, що він чистий і непошкоджений.
2. Встановіть фільтр і кришку повітроочисника на місце.

Очистка

Див. P4 на стор. 4.

1. Для видалення бруду кілька разів постукайте фільтром по твердій поверхні чи продуйте його стисненим повітрям [тиск не повинен перевищувати 207 кПа]. Продування здійснюйте з чистого боку фільтра, повернутого до двигуна. Ніколи не намагайтеся видалити бруд за допомогою щітки. Це ще більше зажене бруд у волокнисту структуру.
2. Витріть бруд із корпусу [4] та кришки повітряного фільтра за допомогою вологої тканини. Будьте уважні, щоб не допустити потрапляння бруду у повітропровід [5], що веде в карбюратор.

СВІЧКА ЗАПАЛЮВАННЯ

Див. P5 на стор. 4.

Рекомендована для використання свічка запалювання:

NGK – BPR6ES	У разі застосування із мийними апаратами високого тиску
NGK – BPR5ES	Для усіх інших застосувань

Рекомендована свічка запалювання має коректний тепловий діапазон для нормальних робочих температур двигуна.

ЗАСТЕРЕЖЕННЯ

Неправильно підібрані свічки запалювання можуть спричинити пошкодження двигуна.

Для належної роботи на свічці запалювання повинен бути встановлений правильний зазор і не повинно бути забруднень чи відкладень.

1. Від'єднаєте ковпачок свічки запалювання і видаліть увесь бруд навколо свічки запалювання.
2. Викрутіть свічку запалювання свічковим ключем відповідного розміру [1].
3. Візуально перевірте свічку запалювання. Замініть свічку запалювання, якщо вона пошкоджена чи значно забруднена, якщо ущільнювальна шайба [2] зношена чи пошкоджена або якщо зносився електрод.
4. Виміряйте зазор електрода за допомогою відповідного калібрувального щупа. Правильний зазор повинен становити 0,70 ~ 0,80 мм. За необхідності відкоригуйте зазор, обережно підгинаючи бічний електрод.
5. Обережно встановіть свічку запалювання на місце, закручуючи вручну, щоб уникнути перекосів під час вкручування.
6. Після встановлення свічки затягніть її свічковим ключем відповідного розміру, щоб стиснути ущільнювальну шайбу.

   У разі установки нової свічки запалювання затягніть її ще на 1/2 оберту після того, як свічка сяде на місце, щоб стиснути ущільнювальну шайбу.

   При повторній установці вже використовуваної свічки запалювання затягніть її на 1/8 ~ 1/4 оберту після того, як свічка сяде на місце, щоб стиснути ущільнювальну шайбу.

   ЗАСТЕРЕЖЕННЯ

   Надійно затягніть свічку запалювання. Неналежним чином затягнута свічка запалювання може значно нагрітися і спричинити пошкодження двигуна. Перегрівання свічки запалювання може привести до пошкодження нарізки у головці циліндра.
7. Надягніть ковпачок на свічку запалювання.

ПЕРЕВІРКА ГАЛЬМА МАХОВИКА (за наявності)

Див. P6 і P7 на стор. 4.

1. Відкрутіть три фланцеві гайки [1] із ручного стартера [2] і зніміть ручний стартер із двигуна.
2. Зніміть паливний бак [3] із двигуна, не від'єднуючи паливопровід [4]. Якщо у паливному баку є пальне, тримайте паливний бак рівно під час знімання, а потім покладіть його біля двигуна у рівному положенні.
3. Перевірте товщину гальмівної колодки [5]. Якщо вона менша 3 мм, доставте двигун в авторизований сервісний центр Honda.
4. Встановіть паливний бак і ручний стартер на місце та надійно затягніть три гайки.

ІСКРОУЛОВЛЮВАЧ (за наявності)

Див. P8 на стор. 4.

У країнах Європи та інших країнах, де набула чинності директива ЄС 2006/42/ЕС щодо машин, механізмів і машинного обладнання, цю процедуру чищення повинен виконувати сервісний представник.

Для підтримки належної функціональності іскроуловлювача його потрібно обслуговувати через кожні 100 годин роботи.

Якщо двигун щойно працював, глушник буде гарячий. Дайте йому охолонути, перш ніж здійснювати технічне обслуговування іскроуловлювача.

Зняття

1. Викрутіть три 6-міліметрові гвинти [1] з протектора глушника [2] та зніміть протектор глушника.
2. Викрутіть спеціальний гвинт [3] із іскроуловлювача [4] та зніміть іскроуловлювач із глушника [5].

Очищення та перевірка

1. Щіткою видаліть вуглецеві відкладення з екрана іскроуловлювача. Будьте обережні, щоб не пошкодити екран. Замініть іскровловлювач, якщо на ньому є розриви і дірки.
2. Встановіть іскроуловлювач, виконавши інструкції щодо зняття у зворотному порядку.

ЗБЕРІГАННЯ ДВИГУНА

Правильна підготовка до зберігання має велике значення для забезпечення безвідмовної роботи двигуна і гарного зовнішнього вигляду. Рекомендовані нижче дії дозволять знизити вплив іржі й корозії на функціональність і зовнішній вигляд двигуна, а також полегшать запуск двигуна під час чергового використання.

Очистка

Якщо двигун щойно працював, то перед очисткою дайте йому охолонути протягом щонайменше півгодини. Очистіть усі зовнішні поверхні, відновіть пошкоджену фарбу та покрийте ділянки, що можуть іржавіти, тонкою плівкою оливи.

ЗАСТЕРЕЖЕННЯ

Використання садового шланга або обладнання для миття під тиском може призвести до потрапляння води у повітроочисник чи глушник. В повітряному фільтрі вода буде всмоктуватися у фільтр. Проте вода, що пройшла крізь повітряний фільтр чи глушник, може потрапити до циліндра та спричинити пошкодження.

Пальне

ЗАСТЕРЕЖЕННЯ

Залежно від регіону, де експлуатується це обладнання, пальне може швидко псуватися й окислюватися. Пальне може погіршитися та окислитися вже через 30 днів, що може стати причиною пошкодження карбюратора і/або паливної системи. За рекомендаціями стосовно зберігання у вашій місцевості зверніться до місцевого сервісного представника.

Період часу, протягом якого бензин може залишатися в паливному баку та карбюраторі, не викликаючи проблем в експлуатації, залежать від таких факторів, як властивості бензинової суміші, температура зберігання і рівень заповнення паливного бака. Повітря у частково заповненому паливному баку сприяє псуванню пального. Занадто висока температура зберігання прискорює псування пального. Проблеми з пальним можуть проявитися протягом місяця, а то й менше, якщо бензин уже не був свіжим, коли його заливали у паливний бак.

Бензин під час зберігання окислюється та псується. Зіпсований бензин є причиною утрудненого запуску двигуна та залишає смолисті осади, які можуть забити вузькі проходи у паливній системі. Якщо під час зберігання двигуна у ньому зіпсується бензин, може знадобитися заміна або ремонт карбюратора чи інших компонентів паливної системи.

Якщо ви зберігаєте пальне для заправки у каністрах, переконайтеся що у каністрах зберігається лише свіжий бензин. Якщо пальне зберігатиметься у каністрі понад 3 місяці, рекомендується під час наповнення каністри додати стабілізатор пального.

Пошкодження паливної системи або погіршення робочих характеристик двигуна внаслідок нехтування процедурою підготовки до зберігання, не покриваються гарантією на двигун.

Короткотермінове зберігання (30-90 днів)

Якщо обладнання не використовуватиметься протягом періоду від 30 до 90 днів, для запобігання проблемам, пов'язаним із пальним, рекомендується виконати такі дії:

1. Дотримуючись інструкцій виробника, додайте до бензину стабілізуючий компонент.

   Якщо до бензину додається стабілізуючий компонент, повністю наповніть паливний бак свіжим бензином. У разі якщо бак буде заповнений частково, повітря в баку буде прискорювати псування пального під час зберігання.

   Примітка:
   – Будь-який стабілізатор має певний термін придатності, тому з часом його властивості погіршуються.
   – Стабілізатори палива не відновлюють застаріле паливо.
2. Додавши стабілізуючий компонент, заведіть двигун просто неба на 10 хвилин, щоб оброблене пальне замістило в карбюраторі необроблене.
3. Поверніть паливний клапан у положення OFF («ВИМКН.»).
4. Дайте двигуну попрацювати до зупинки внаслідок вироблення пального із паливної камери карбюратора. Час роботи не повинен перевищити 3 хвилин.

Довготривале або сезонне зберігання (понад 90 днів)

Запустіть двигун і дайте йому попрацювати до повного вироблення пального з усієї паливної системи (включно із паливним баком). Не допускайте ситуацій, за яких бензин залишатиметься у двигуні, що не використовується, протягом періоду понад 90 днів.

Моторна олива

1. Замініть моторну оливу (див. стор. 9).
2. Зніміть свічку запалювання (див. стор. 9).
3. Налийте 5-10 куб. см. чистої моторної оливи у циліндр.
4. Декілька разів потягніть рукоятку стартера, щоб олива розподілилася.
5. Встановіть на місце свічку запалювання.

Застереження щодо зберігання

Якщо двигун буде зберігатися з бензином у паливному баку, дуже важливо знизити ризик займання парів бензину. Виберіть добре вентильоване місце для зберігання, подалі від пристроїв, що використовують відкрите полум'я, таких як печі, нагрівачі води, сушильники одягу тощо. Крім того, не зберігайте двигун у місцях, де використовуються електричні мотори, які іскрять під час роботи, чи в місцях, де експлуатується обладнання з машинним приводом.

За можливості уникайте зберігання в умовах високої вологості, оскільки це сприяє іржавінню й корозії.

Якщо в паливному баку знаходиться бензин, залиште паливний клапан в положенні OFF («ВИМКН.»).

Зберігайте двигун у горизонтальному положенні. Нахил може призвести до витікання пального.

Для захисту від пилу накрийте двигун (коли двигун та вихлопна система охолонуть). Гарячий двигун та вихлопна система можуть запалити або розплавити деякі матеріали. Не використовуйте листовий пластик для захисту від пилу. Непористий матеріал для накривання спричинятиме скупчення вологи навколо двигуна, що сприятиме його іржавінню й корозії.

Зняття зі зберігання (Розконсервація)

Перевірте двигун, дотримуючись інструкцій, наведених у розділі *КОНТРОЛЬНІ ПЕРЕВІРКИ ПЕРЕД ПОЧАТКОМ РОБОТИ* цього посібника (див. стор. 5).

Якщо при підготовці до зберігання пальне було злито, заповніть бак свіжим бензином. Якщо ви зберігаєте пальне для заправки у каністрах, переконайтеся що у каністрах зберігається лише свіжий бензин. З часом бензин окислюється і втрачає свої якості, що викликає труднощі із запуском.

Якщо перед зберіганням циліндр був покритий зсередини оливою, після запуску двигуна деякий час може з'являтися кіптява. Це цілком нормально.

ТРАНСПОРТУВАННЯ

Під час транспортування розташовуйте двигун рівно, щоб зменшити ризик витоку пального. Поверніть паливний клапан у положення OFF («ВИМКН.»).

Ознайомтеся з інструкціями щодо обладнання, яке приводиться в дію цим двигуном, та дотримуйтеся відповідних інструкцій, які стосуються транспортування.

УСУНЕННЯ НЕПЕРЕДБАЧЕНИХ ПРОБЛЕМ

Двигун не запускається

МОЖЛИВА ПРИЧИНА	СПОСІБ УСУНЕННЯ
Паливний клапан встановлений у положенні OFF («ВИМКН.»).	Переведіть паливний клапан у положення ON («УВІМКН.»).
Повітряна заслінка встановлена у положенні OFF («ВИМКН.»).	Якщо двигун не прогрітий, переведіть важіль повітряної заслінки / дроселя, привід повітряної заслінки чи важіль повітряної заслінки у положення CHOKE («ПОВІТРЯНА ЗАСЛІНКА»).
Перемикач запалювання або вимикач двигуна встановлено у положенні OFF («ВИМКН.»).	Переведіть важіль гальма маховика в положення RUN («РОБОТА»). Переведіть важіль дроселя в положення FAST («ШВИДКО»). Переведіть вимикач двигуна у положення ON («УВІМКН.»).
Пальне скінчилося.	Заправте паливний бак.
Неякісне пальне; двигун зберігався без додавання стабілізуючого компонента або двигун був заправлений неякісним пальним.	Заправте свіжим бензином.
Свічка пошкоджена, забруднена або має неправильний зазор.	Відрегулюйте зазор на свічці запалювання або замініть її (стор. 9).
Свічка запалювання залита пальним («залитий» двигун).	Висушіть і встановіть свічку запалювання на місце. Запустіть двигун, перевівши перед цим важіль повітряної заслінки / дроселя в положенні FAST («ШВИДКО»). Повітряну заслінку встановіть у положення OFF («ВИМКН.»).
Паливний фільтр забитий, несправність карбюратора, несправність системи запалювання, підклинювання клапанів тощо.	За потреби доставте двигун в авторизований сервісний центр Honda або див. заводські інструкції для заміни або ремонту пошкоджених компонентів.

Нестача потужності двигуна

МОЖЛИВА ПРИЧИНА	СПОСІБ УСУНЕННЯ
Повітряний фільтр забився.	Почистіть або замініть фільтр (стор. 9).
Неякісне пальне; двигун зберігався без додавання стабілізуючого компонента до пального або двигун був заправлений неякісним пальним.	Заправте свіжим бензином.
Паливний фільтр забитий, несправність карбюратора, несправність системи запалювання, підклинювання клапанів тощо.	За потреби доставте двигун в авторизований сервісний центр Honda або див. заводські інструкції для заміни або ремонту пошкоджених компонентів.

ТЕХНІЧНА ІНФОРМАЦІЯ

Розміщення серійного номера і відомостей про тип двигуна

Див. рис. на стор. 1.

Запишіть серійний номер і тип двигуна у відповідні поля нижче. Ця інформація може знадобитися під час замовлення запчастин та для технічної або гарантійної довідки.

МОДЕЛЬ	СЕРІЙНИЙ НОМЕР	ТИП
GCV140,160,190	__ __ __ __ __ – __ __ __ __ __	__ __ __ __
Дата придбання		

Модифікація карбюратора для експлуатації в умовах високогір'я

На великій висоті стандартна повітряно-паливна суміш карбюратора буде занадто збагаченою. Експлуатаційні характеристики зменшаться та зросте споживання пального. Надмірно збагачена суміш також забруднює свічку запалювання та спричиняє проблеми із запуском двигуна. Експлуатація двигуна на великій висоті над рівнем моря протягом тривалого часу може призвести до збільшення викидів.

Експлуатаційні характеристики на великій висоті можуть бути покращені спеціальними змінами в карбюраторі. Якщо двигун постійно експлуатується на висоті більш ніж 1500 метрів над рівнем моря, зверніться до уповноваженого представника компанії Honda для виконання такої модифікації карбюратора. Двигун з модифікацією карбюратора для висотного використання відповідатиме всім нормам щодо викидів протягом експлуатаційного періоду.

Навіть з модифікованим карбюратором потужність двигуна знижується приблизно на 3,5% на кожні 300 метрів висоти. Вплив ефекту висоти на потужність двигуна буде більшим, якщо модифікація карбюратора не зроблена.

ЗАСТЕРЕЖЕННЯ

У разі модифікації карбюратора для висотного використання паливно-повітряна суміш буде занадто збідненою для використання на низьких висотах. Експлуатація двигуна з модифікованим карбюратором на висоті нижче 1500 метрів може призвести до перегрівання та серйозних пошкоджень двигуна. Для використання двигуна на низькій висоті зверніться до сервісного представника, щоб повернути заводські характеристики.

Технічні характеристики

GCV140

ТИП	РУЧНИЙ ЗАПУСК
Довжина x Ширина x Висота	367 x 331 x 360 мм
Маса незаправленого двигуна	9,8 кг
Тип двигуна	4-тактний, верхньоклапанний, одноциліндровий
Робочий об'єм [Внутрішній діаметр x Хід]	160 см^3 [64 x 50 мм]
Обсяг оливи	0,50 л
Ємність паливного бака	0,91 л
Витрата пального	1,1 л/год при 3000 об/хв
Система охолодження	Примусова повітряна
Система запалювання	Транзисторна індукційна
Обертання валу механізму відбору потужності (PTO)	Проти годинникової стрілки

GCV160

ТИП	РУЧНИЙ ЗАПУСК	ЕЛЕКТРИЧНИЙ ЗАПУСК
Довжина x Ширина x Висота	367 x 331 x 360 мм	367 x 354 x 360 мм
Маса незаправленого двигуна	9,8 кг	11,6 кг
Тип двигуна	4-тактний, верхньоклапанний, одноциліндровий	
Робочий об'єм [Внутрішній діаметр x Хід]	160 см^3 [64 x 50 мм]	
Обсяг оливи	0,50 л	
Ємність паливного бака	0,91 л	
Витрата пального	1,1 л/год при 3000 об/хв	
Система охолодження	Примусова повітряна	
Система запалювання	Транзисторна індукційна	
Обертання валу механізму відбору потужності (PTO)	Проти годинникової стрілки	
Система зарядки: Типи BBC	12 В пост. струму, 0,15 А мін. при 2900 об/хв	
Типи з гальмом маховика	12 В пост. струму, 0,20 А мін. при 2900 об/хв	

GCV190

ТИП	РУЧНИЙ ЗАПУСК	ЕЛЕКТРИЧНИЙ ЗАПУСК
Довжина x Ширина x Висота	367 x 331 x 368 мм	367 x 354 x 368 мм
Маса незаправленого двигуна	12,3 кг	13,3 кг
Тип двигуна	4-тактний, верхньоклапанний, одноциліндровий	
Робочий об'єм [Внутрішній діаметр × Хід]	187 см³ [69 x 50 мм]	
Обсяг оливи	0,50 л	
Ємність паливного бака	0,91 л	
Витрата пального	1,3 л/год при 3000 об/хв	
Система охолодження	Примусова повітряна	
Система запалювання	Транзисторна індукційна	
Обертання валу механізму відбору потужності (PTO)	Проти годинникової стрілки	
Система зарядки: Типи BC	12 В пост. струму, 0,15 А мін. при 2900 об/хв	
Типи з гальмом маховика	12 В пост. струму, 0,20 А мін. при 2900 об/хв	

Коротка довідкова інформація

Пальне	Тип	Неетилований бензин з дослідницьким октановим числом 91 чи вище (стор. 8).
Моторна олива	Тип	SAE 10W-30, API SJ чи пізніша категорія, для загального використання. Див. стор. 8. * Обсяг для заміни: 0,35 ~ 0,41 л
Карбюратор	Холості обороти	1400 ± 150 об/хв 2500 ± 150 об/хв тип дроселя: автоматичний
Свічка запалювання	Тип	BPR6ES (NGK) — у разі застосування із мийними апаратами високого тиску BPR5ES (NGK) — для усіх інших застосувань
Технічне обслуговування	Перед кожним використанням	Перевірте рівень оливи у двигуні. Див. стор. 9. Перевірте повітряний фільтр. Див. стор. 9.
	Перші 5 годин роботи	Замініть моторну оливу. Див. стор. 9.
	Подальша експлуатація	Див. графік проведення технічного обслуговування стор. 8.

* Фактичний обсяг залежить від кількості оливи, що залишається у двигуні. Для перевірки фактичного рівня завжди використовуйте щуп (див. стор. 9)

Електричні схеми

РУЧНИЙ СТАРТЕР (усі типи)

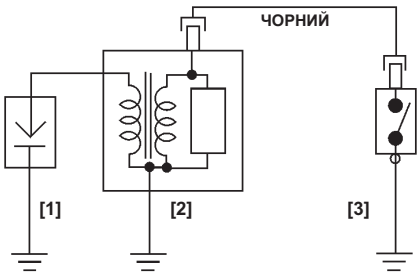

ДВИГУН	КОНТАКТ ВИМИКАЧА
RUN («РОБОТА»)	OPEN («ВІДКРИТО»)
STOP («ЗУПИНКА»)	CLOSE («ЗАКРИТО»)

ЕЛЕКТРИЧНИЙ СТАРТЕР
(у моделях, обладнаних гальмом маховика)

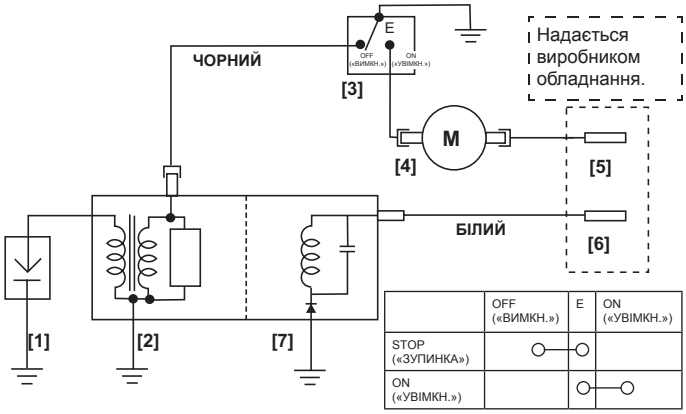

	OFF («ВИМКН.»)	E	ON («УВІМКН.»)
STOP («ЗУПИНКА»)	○—○		
ON («УВІМКН.»)		○—○	

ЕЛЕКТРИЧНИЙ СТАРТЕР
(у моделях, обладнаних зчепленням гальма лопаті)

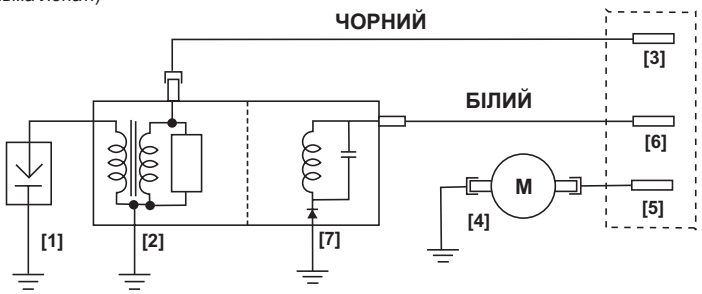

[1]	СВІЧКА ЗАПАЛЮВАННЯ	[5]	ВИМИКАЧ СТАРТЕРА
[2]	КОТУШКА ЗАПАЛЮВАННЯ	[6]	АКУМУЛЯТОРНА БАТАРЕЯ (+)
[3]	ВИМИКАЧ ДВИГУНА	[7]	ЗАРЯДНА КОТУШКА (за наявності)
[4]	ПРИВІД СТАРТЕРА		

Налаштування

ПАРАМЕТР	ЗНАЧЕННЯ	ТЕХНІЧНЕ ОБСЛУГОВУВАННЯ
Зазор свічки запалювання	0,7 ~ 0,8 мм	Див. стор. 9.
Зазор клапана (на холодному клапані)	ВНУТР.: 0,15 ± 0,04 мм ЗОВН.: 0,20 ± 0,04 мм	У авторизованого представника компанії Honda
Інші технічні характеристики	Жодні інші параметри налаштовувати не потрібно.	

ІНФОРМАЦІЯ ДЛЯ СПОЖИВАЧІВ

Публікації компанії Honda

Ці публікації нададуть вам додаткову інформацію для обслуговування і ремонту двигуна. Ви можете замовити їх у авторизованого сервісного представника компанії Honda.

Довідник з технічного обслуговування	Цей довідник охоплює всі процедури з обслуговування і капітального ремонту. Він призначений для використання досвідченим механіком.
Каталог деталей	У цьому посібнику надається повний ілюстрований список деталей. Їх можна придбати в авторизованого представника компанії Honda.

Інформація про дистриб'юторів і торгових представників

Відвідайте наш веб-сайт: www.honda-engines-eu.com

Обслуговування клієнтів

Вас буде обслуговувати професійний персонал мережі сервісних представництв. Вони зможуть відповісти на ваші запитання. Якщо у вас виникла проблема, яку ваш представник не зміг вирішити, просимо обговорити її з керівництвом мережі представництв. Вам зможе допомогти менеджер з обслуговування, генеральний менеджер або власник. У такий спосіб вирішуються майже всі проблеми.

Офіс компанії Honda

Під час письмових чи усних звертань просимо надавати таку інформацію:

- Назва виробника та номер моделі устаткування, на якому встановлено двигун
- Модель, серійний номер і тип двигуна (див. стор. 11)
- Назва торгового представника, в якого було придбано двигун
- Назва, адреса і контактна особа представництва, яке обслуговує ваш двигун
- Дата придбання
- Своє ім'я, адреса і номер телефону
- Детальний опис проблеми

INFORMASI GARANSI INTERNASIONAL UNTUK MESIN SERBA GUNA Honda

Mesin Serba Guna Honda yang dipasang pada produk buatan manufaktur lain (OEM) ini dijamin oleh garansi Honda, berdasarkan persyaratan berikut:

- Syarat garansi ini berlaku bagi mesin serba guna yang ditetapkan Honda untuk masing-masing negara.
- Garansi ini berlaku untuk kerusakan mesin yang disebabkan oleh masalah produksi atau spesifikasi.
- Garansi ini tidak berlaku bagi negara-negara yang tidak memiliki distributor Honda.

Cara mereparasi produk yang memiliki garansi:

Bawalah produk Anda ke dealer yang berkaitan dengan produk-produk mesin Honda atau dealer tempat Anda membeli produk tersebut, dengan membawa nota pembelian yang Anda terima saat Anda membeli produk tersebut sebagai bukti bahwa produk Anda masih memiliki garansi. Apabila dealer tersebut menilai bahwa mesin Anda perlu diperbaiki, maka perbaikan akan diberikan.

KETERANGAN JAMINAN ANTARABANGSA UNTUK Honda GENERAL PURPOSE ENGINES

The Honda General Purpose Engine yang diinstal dalam produk OEM dilindungi oleh jaminan Honda, dalam penerimaan berikut:

- Syarat jaminan menurut kepada general- purpose engine yang dikeluarkan oleh Honda di setiap negara.
- Syarat jaminan berlaku untuk kerosakan enjin yang disebabkan sebarang pembuatan atau spesifikasi tertentu.
- Jaminan ini tidak berlaku untuk negara dimana yang tidak ada pengedar honda.

Bagaimana hendak membetulkan/membaiki produk anda dibawah jaminan:

Hantarkan produk OEM anda kepada pengedar yang mengedar produk Honda Power atau pengedar yang anda beli produk anda daripadanya, dengan resit dimasa pembelian sebagai bukti yang produk anda masih dibawah jaminan kerosakan. Sekiranya pengedar mengutarakan supaya produk anda perlu dibaiki, jaminan pembaikian akan di jalankan.

INTERNATIONAL WARRANTY INFORMATION FOR Honda GENERAL PURPOSE ENGINES

The Honda General Purpose Engine installed on this OEM product is covered by a Honda warranty, on the following assumptions.

- The warranty conditions conform to those for the general purpose engine established by Honda for each country.
- The warranty conditions apply to engine failures caused by any manufacturing or specification problem.
- The warranty does not apply to countries where there is no Honda distributor.

How to have your product repaired under warranty:

Bring your OEM product to the dealer who deals with Honda power products or the dealer who you purchased your product from, with the receipt you received at the time of purchase as evidence that your product is still under warranty. If the dealer judges that the engine needs to be repaired, warranty repair will be performed.

معلومات عن الضمانة الدولية لمحركات هوندا للأغراض العامة

محركات هوندا للأغراض العامة التي تم تركيبها على المنتجات التي تم صنعها بواسطة شركات أخرى تكون مشمولة بضمانة هوندا، وتخضع الضمانة الأساسية لما يلي:

- حالات الضمانة المطابقة لهذه المحركات للأغراض العامة تم وضعها من قبل هوندا لكل بلد.
- يتم تطبيق شروط الضمانة الى أعطال المحرك التي سببها من أي خلل بالتصنيع أو مشاكل بالمواصفات.
- لايتم تطبيق الضمانة على البلدان التي لايوجد فيها موزع هوندا.

كيفية أصلاح جهازك تحت هذه الضمانة

خذ جهازك الى الوكيل الذي يتعامل بمنتوجات الطاقة من هوندا أو الوكيل الذى أشتريته منه مع مستند الشراء الذى أستلمته عند وقت الشراء كبرهان على أن جهازك لازال مشمول بالضمانة. أذا قرر الوكيل أن المحرك، في حاجة الى أصلاح، يتم تنفيذ التصليح حسب الضمانة.

本田通用引擎國際保固通知

該OEM產品 中安裝的本田通用引擎包含有下列前提下的保固承諾。

- 保固條件應符合本田針對各國制定的通用引擎的保固條件。
- 保固條件適用於因任何製造或規格問題所造成的引擎故障。
- 該保固不適用於無本田經銷商的國家。

如何使您的產品得到保固修理：

將您的OEM產品送到辦理本 田動力產品的經銷商或您購買該產品的經銷商，出示購買時所得到的發票，以證明您的產品仍在保固期內。若經銷商斷定該引擎需要修理時，就會得到保固修理。

혼다 범용엔진에 대한 보증수리 안내

이 OEM제품에 장착된 혼다 범용엔진은 혼다 보증수리 기준에 따라 다음과 같이 적용됩니다.

- 각나라별 혼다가 정한 범용엔진 보증조건을 따른다.
- 엔진결함의 원인이 제조상 또는 제원상일 경우에 보증조건을 따른다.
- 보증수리는 혼다 디스트리뷰터가 없는 나라에서는 적용되지 않는다.

보증수리방법

OEM 제품이 보증수리기간 내에 있다는 증명서인 품질 보증서와 영수증을 지참하고 혼다범용엔진 딜러 또는 OEM제품을 구매한 딜러에게 방문하면 됩니다. 만일 그 딜러가 판단하여 엔진 수리가 필요할 경우 보증수리가 진행될 것입니다.

Honda 汎用エンジン 保証のご案内

このOEM 製品（相手先ブランド製品）に搭載されたHonda汎用エンジンにはHondaの保証が適用されます。基本的な考え方は、以下の通りです。

- 保証条件は、その国においてHondaが定めている汎用エンジンの保証条件に従います。
- エンジン修理の原因が製造上、仕様上のトラブルによるものである場合に保証が適用されます。
- その国にHondaディストリビューターが無い場合は、保証は受けられません。

保証修理の受け方

保証期間内であることの確認のため、製品購入時の領収書と共に、Honda汎用製品を扱っているディーラー又はOEM 製品をお買い上げになったディーラーに製品をお持ちください。Hondaエンジンを修理する必要があるとそのディーラーが判断した場合は、保証修理が行われます。

© Honda Motor Co., Ltd.

Revised: March 2009 (PWL53374-B)
Printed in U.S.A.

INFORMATIONS SUR LA GARANTIE INTERNATIONALE DES MOTEURS A USAGE GENERAL Honda

Le moteur à usage général Honda installé sur ce matériel OEM est couvert par une garantie Honda dans les conditions suivantes:

- Les conditions de garantie sont conformes à celles pour le moteur à usage général établies par Honda pour chaque pays.
- Les conditions de garantie s'appliquent aux pannes de moteur causées par un problème de fabrication ou de spécification.
- La garantie ne s'applique pas aux pays où il n'existe pas de distributeur Honda.

Comment faire réparer votre matériel sous la garantie:

Amenez votre matériel OEM chez le revendeur s'occupant de matériels de puissance Honda ou chez le revendeur où vous avez acheté votre matériel, avec le reçu d'achat en main comme preuve que votre matériel est encore sous garantie. Si le revendeur estime que le moteur a besoin d'être réparé, la réparation aura lieu sous garantie.

INFORMATIONEN ZUR INTERNATIONALEN GARANTIE FÜR Honda-INDUSTRIEMOTOREN

Der in diesem Erstausrüster-Produkt installierte Honda-Industriemotor ist unter den nachfolgend aufgeführten Voraussetzungen von der Honda-Garantie abgedeckt.

- Die für Industriemotoren geltenden Garantiebestimmungen wurden von Honda für jedes Land festgelegt.
- Die Garantie gilt für Motordefekte, die durch einen Fabrikationsfehler oder inkorrekte Spezifikationen verursacht wurden.
- Die Garantie gilt nicht in Ländern, in denen kein Honda-Großhändler vorhanden ist.

Vorgehensweise bei einem Garantiefall:

Bringen Sie Ihr Erstausrüster-Produkt zu einem Honda-Händler für motorgetriebene Geräte oder zu Ihrem Verkaufshändler. Zum Beweis, daß das Produkt noch durch die Garantie abgedeckt ist, muß zu dieser Zeit der Verkaufsbeleg vorgelegt werden. Nachdem der Händler bestätigt, daß eine Reparatur des Motors erforderlich ist, werden die nötigen Garantiearbeiten ausgeführt.

INTERNATIONALE GARANTIE INFORMATIE VOOR Honda ALGEMEEN-GEBRUIK MOTOREN

De Honda algemeen-gebruik motor die op dit EOM product is gemonteerd, is gedekt door een Honda garantie, waarbij het volgende in acht moet worden genomen:

- De garantievoorwaarden voldoen aan die voor de algemeen-gebruik motoren opgesteld door Honda voor ieder land.
- De garantievoorwaarden zijn van toepassing op motordefecten die veroorzaakt zijn door fabricage- of specificatiefouten.
- De garantie geldt niet in landen waar geen Honda distributeur is.

Repareren van het product onder de garantie:

Breng uw OEM product naar een dealer die Honda elektrische producten verkoopt of naar de dealer waarvan u het product heeft gekocht, tezamen met het bewijs van aankoop zodat de dealer kan zien dat het product nog onder de garantie is. Indien de dealer van oordeel is dat de motor gerepareerd moet worden, zal deze onder de garantie worden gerepareerd.

INFORMAZIONI SULLA GARANZIA INTERNAZIONALE PER I MOTORI Honda PER USO GENERICO

La garanzia Honda è applicabile sui motori Honda per uso generico che equipaggiano macchine prodotte da altri costruttori ed è assoggettata alle seguenti regole:

- Le condizioni di garanzia sono conformi a quelle per i motori per uso generico stabilite da Honda per ogni nazione.
- Le condizioni di garanzia si applicano da problemi del motore causati da qualsiasi problema di produzione o specifico.
- La garanzia non si applica alle nazioni nelle quali non è presente nessun rivenditore Honda.

Procedure per ottenere interventi in garanzia:

Portare il prodotto di altro costruttore dal rivenditore che tratta prodotti motorizzati Honda o dal rivenditore dal quale si è acquistato il prodotto, con la ricevuta fornita nel momento dell'acquisto, come prova che il prodotto è ancora in garanzia. Se il rivenditore ritiene che il motore necessita di riparazioni, verranno eseguite le riparazioni in garanzia.

INFORMACIÓN SOBRE LA GARANTÍA INTERNACIONAL DE LOS MOTORES Honda DE USO GENERAL

El motor Honda de uso general instalado en este producto de fabricante de equipo original (OEM) esta cubierto por una garantía de Honda, bajo las condiciones siguientes.

- Las condiciones de garantía conforman las de los motores de uso general establecidas por Honda para cada país.
- Las condiciones de garantía se aplican a las averías de motores causadas por un problema de fabricación o de especificaciones.
- La garantía no se aplica en los países en los que no haya ningún distribuidor de Honda.

Cómo hacer para que le reparen su producto en garantía:

Lleve su producto OEM al concesionario que comercializa productos motorizados Honda o al concesionario donde usted compró su producto, llevando el recibo que le entregaron en el momento de la compra como prueba de que su producto está todavía en garantía. Si el concesionario cree que hay que reparar el motor, se le realizará la reparación aplicando la garantía.

INFORMAÇÃO SOBRE A GARANTIA INTERNACIONAL PARA MOTORES Honda PARA USO GERAL

O motor Honda para uso geral neste produto OEM é coberto pela garantia Honda de acordo com os seguintes princípios.

- As condições da garantia conformam com as condições de garantia para motores de uso geral estabelecidas pela Honda no país em questão.
- As condições da garantia são para falhas do motor causadas por qualquer problema de fabricação ou especificação.
- A garantia não é válida em países onde não há um distribuidor Honda.

Para obter o serviço sob a garantia:

Leve o seu produto OEM para um revendedor que venda produtos montados com motor Honda ou ao revendedor onde comprou o produto, com o recibo que recebeu no ato da compra como uma evidência que o produto ainda está na garantia. Se o revendedor julgar que o motor precisa ser reparado, o reparo será realizado através da garantia.

本田通用发动机国际保修通知

该OEM产品中安装的本田通用发动机包含有下列前提下的本田保修承诺。

- 保修条件应符合本田针对各国制定的通用发动机的保修条件。
- 保修条件适用于因任何制造或规格问题所造成的发动机故障。
- 该保修不适用于无本田经销商的国家。

如何使您的产品得到保修修理：

将您的OEM产品送到办理本田动力产品的经销商或您购买该产品的经销商，出示购买时所得到的发票，以证明您的产品仍在保修期内。若经销商断定该发动机需要修理时，就会得到保修修理。

ข้อมูลเกี่ยวกับการรับประกันสินค้าระหว่างประเทศ สำหรับเครื่องยนต์เอนกประสงค์ฮอนด้า

เครื่องยนต์เอนกประสงค์ฮอนด้าที่ได้รับการติดตั้งอยู่ในผลิตภัณฑ์ OEM นี้ ได้ถูกครอบคลุมอยู่ในการรับประกันของฮอนด้าตามเงื่อนไขดังต่อไปนี้

- เงื่อนไขในการรับประกันนี้ใช้สำหรับเครื่องยนต์เอนกประสงค์ที่ถูกผลิตโดยฮอนด้าในแต่ละประเทศ
- เงื่อนไขในการรับประกันนี้จะรับประกันถึงการเสียของเครื่องยนต์ที่มีสาเหตุใดๆที่เกิดจากการผลิตหรือเกิดจากปัญหาที่มีการระบุเฉพาะ
- การรับประกันนี้จะไม่ครอบคลุมถึงประเทศที่ไม่มีตัวแทนจำหน่ายของฮอนด้า

การเข้ารับการซ่อมภายใต้เงื่อนไขการรับประกัน

นำผลิตภัณฑ์OEM ของท่านไปยังผู้จำหน่ายปลีกที่มีการตกลงกับทางฮอนด้าผลิตภัณฑ์เครื่องยนต์หรือผู้จำหน่ายที่ท่านได้ทำการซื้อผลิตภัณฑ์นั้นพร้อมด้วยใบเสร็จรับเงินที่ท่านได้รับในตอนซื้อเพื่อเป็นหลักฐานว่าผลิตภัณฑ์ของท่านยังอยู่ภายในระวงเวลาของการรับประกันถ้าทางผู้จำหน่ายลงความเห็นว่าเครื่องยนต์ต้องได้รับการซ่อมเครื่องยนต์จะได้รับการซ่อมภายใต้เงื่อนไขการรับประกัน

INTERNATIONAL GARANTIINFORMATION FOR Honda UNIVERSALMOTORER

Honda universalmotoren, der er monteret på dette OEM-produkt, dækkes af en Honda-garanti under følgende forudsætninger.

- Garantibetingelserne er i overensstemmelse med dem, Honda har fastlagt for universalmotorer i hvert enkelt land.
- Garantibetingelserne gælder for motorfejl forårsaget af fremstillings- eller specifikationsproblemer.
- Garantien gælder ikke for lande, hvor der ikke findes en Honda-distributør.

Hvordan produktet kan repareres under garanti:

Indlevér OEM-produktet til forhandleren, der tager sig af eldrevne Honda-produkter eller forhandleren, som du købte produktet af, med kvitteringen som bevis på, at produktet stadig er under garanti. Hvis forhandleren vurderer, at motoren skal repareres, vil der blive udført en garantireparation.

ΠΛΗΡΟΦΟΡΙΕΣ ΠΟΥ ΑΦΟΡΟΥΝ ΤΗ ΔΙΕΘΝΗ ΕΓΓΥΗΣΗ ΓΙΑ ΤΟΥΣ ΚΙΝΗΤΡΕΣ ΓΕΝΙΚΗΣ ΧΡΗΣΗΣ της Honda

Ο Κινητήρας Γενικής Χρήσης της Honda που έχει τοποθετηθεί σε αυτό το προϊόν OEM (Original Equipment Manufacturer – Κατασκευαστής Πρωτότυπου Εξοπλισμού) καλύπτεται από εγγύηση της Honda, με τις παρακάτω προϋποθέσεις.

- Οι προϋποθέσεις της εγγύησης πληρούν εκείνες που καλύπτουν τον κινητήρα γενικής χρήσης που διατίθεται από τη Honda σε κάθε χώρα.
- Οι προϋποθέσεις της εγγύησης ισχύουν για αστοχίες των κινητήρων που θα προκληθούν από οποιοδήποτε πρόβλημα προδιαγραφών κατασκευής.
- Η εγγύηση δεν ισχύει για τις χώρες όπου δεν υπάρχει διανομέας της Honda.

Πώς θα επισκευάσετε το προϊόν σας που καλύπτεται από εγγύηση:

Φέρτε το προϊόν OEM στην αντιπροσωπία που διαθέτει τέτοιου είδους προϊόντα της Honda ή στο κατάστημα από όπου αγοράσατε το προϊόν, μαζί με την απόδειξη αγοράς, η οποία αποδεικνύει ότι το προϊόν σας παραμένει εντός εγγύησης. Εάν η αντιπροσωπία κρίνει ότι ο κινητήρας χρειάζεται επισκευή, η επισκευή θα καλυφθεί από την εγγύηση.

INTERNASJONAL GARANTIINFORMASJON FOR Honda GENERAL PURPOSE ENGINES

Honda General Purpose Engine som er installert på dette OEM-produktet, er dekket av en Honda-garanti, på følgende antakelser.

- Garantibetingelsene oppfyller de for motorene til generelt formål som er fastlagt av Honda for hvert land.
- Garantibetingelsene gjelder for motorsvikt forårsaket av ethvert produksjons- eller spesifikasjonsproblem.
- Garantien gjelder ikke i land der det ikke finnes noen Honda-distributør.

Hvordan du får produktet reparert på garanti:

Bring ditt OEM-produkt til forhandleren som forhandler Honda kraftprodukter eller forhandleren der du kjøpte produktet, med kvitteringen du mottok ved kjøpetidspunktet som bevis på at produktet ditt fortsatt er dekket av garantien. Hvis forhandleren mener at motoren har behov for å repareres, vil det utføres garantireparasjon.

INFORMATION OM INTERNATIONELL GARANTI FÖR Honda-MOTORER FÖR ALLMÄNNA ÄNDAMÅL

Honda-motorn för allmänna ändamål som är monterad på denna OEM-produkt, täcks av en Honda-garanti under följande förutsättningar.

- Garantin kräver att man rättar sig efter de villkor för motorn för allmänna ändamål som fastslagits av Honda för respektive land.
- Garantivillkoren gäller för motorfel som orsakats av tillverknings- eller specifikationsproblem.
- Garantin gäller inte i länder där Honda inte har någon distributör.

Så här får du din produkt reparerad enligt garantin:

Ta din OEM-produkt till återförsäljaren som handlar med Honda-drivna produkter, eller återförsäljaren som du köpte din produkt av, tillsammans med kvittot som du fick vid köpet som ett bevis på att garantin fortfarande gäller för din produkt. Om återförsäljaren gör bedömningen att motorn måste repareras, kommer garantireparation att utföras.

INFORMAŢII DE GARANŢIE INTERNAŢIONALĂ PENTRU MOTOARELE DE UZ GENERAL Honda

Motorul de uz general Honda montat pe acest produs OEM se află sub acoperirea garanţiei Honda, în baza următoarelor premise.

- Condiţiile de garanţie sunt conforme cu acelea pentru motorul de uz general stabilite de Honda pentru fiecare ţară.
- Condiţiile de garanţie se aplică defecţiunilor motorului cauzate de orice probleme de producţie sau concepţie.
- Garanţia nu se aplică în ţările în care nu există distribuitor Honda.

Cum să procedaţi pentru repararea produsului aflat în garanţie:

Aduceţi produsul OEM la dealerul care se ocupă cu produsele electrice Honda sau la cel de la care aţi achiziţionat produsul, împreună cu chitanţa pe care aţi primit-o în momentul achiziţiei, ca dovadă că produsul se află încă în garanţie. Dacă dealerul apreciază că motorul trebuie reparat, vor fi efectuate reparaţii sub efectul garanţiei.

Hondan YLEISMOOTTOREITA KOSKEVIA KANSAINVÄLISIÄ TAKUUTIETOJA

Tähän OEM-tuotteeseen asennettu Hondan yleismoottori kuuluu Hondan takuu piiriin seuraavin ehdoin:

- Takuuehdot ovat yhdenmukaiset yleismoottorin takuuehtojen kanssa, jotka Honda on laatinut kullekin maalle.
- Takuuehdot koskevat valmistusvirheestä tai laatuviasta johtuvia moottorivikoja.
- Takuu ei ole voimassa maissa, joissa ei ole Honda-jälleenmyyjää.

Kuinka tuote korjautetaan takuu puitteissa

Tuo OEM-tuote jälleenmyyjälle, joka hoitaa Honda-moottorilla varustettuja tuotteita tai jolta ostit tuotteesi, sekä ostokuitti todisteeksi tuotteen takuun voimassaolosta. Jos jälleenmyyjän mukaan moottori täytyy korjata, se tehdään takuukorjauksena.

INFORMACE O MEZINÁRODNÍ ZÁRUCE PRO UNIVERZÁLNÍ MOTORY Honda

Univerzální motor Honda namontovaný na tento výrobek typu OEM je krytý zárukou společnosti Honda za následujících předpokladů.

- Záruční podmínky jsou v souladu se záručními podmínkami univerzálního motoru stanovenými společností Honda pro každou zemi.
- Záruční podmínky se vztahují na závady motoru způsobené výrobní nebo technickou vadou.
- Záruka se nevztahuje na země, ve kterých není žádný distributor Honda.

Jak si nechat opravit výrobek krytý zárukou:

Odvezte váš OEM výrobek k prodejci, který prodává motorové stroje Honda nebo k prodejci, od kterého jste výrobek koupili, s sebou vezměte doklad, který jste obdrželi při koupi, na důkaz toho, že výrobek je stále kryt zárukou. Pokud prodejce usoudí, že motor je nutné opravit, bude provedena záruční oprava.

INFORMACJE NA TEMAT MIĘDZYNARODOWEJ GWARANCJI NA UNIWERSALNE SILNIKI Honda

Uniwersalny silnik Honda zamontowany w tym produkcie OEM jest objęty gwarancją firmy Honda zgodnie z poniższymi założeniami.

- Warunki gwarancji odpowiadają warunkom dla uniwersalnego silnika Honda ustalonym przez firmę Honda dla poszczególnych krajów.
- Warunki gwarancji odnoszą się do usterek silnika spowodowanych nieodpowiednim wykonaniem lub danymi technicznymi.
- Gwarancja nie obowiązuje w krajach, w których nie ma dystrybutorów firmy Honda.

Oddanie produktu do naprawy gwarancyjnej:

Należy dostarczyć produkt OEM do dealera zajmującego się rozprowadzaniem podzespołów napędowych Honda, u którego został zakupiony produkt oraz okazać pokwitowanie otrzymane w chwili zakupu na poświadczenie faktu, że jest on objęty gwarancją. Jeśli dealer uzna, że silnik wymaga naprawy, zostanie przeprowadzona naprawa gwarancyjna.

Honda ÁLTALÁNOS CÉLÚ MOTOROKRA VONATKOZÓ NEMZETKÖZI JÓTÁLLÁSI INFORMÁCIÓK

Az erre az OEM termékre szerelt Honda általános célú motorra a Honda jótállása vonatkozik, a következő feltételek teljesülése mellett:

- A jótállási feltételek összhangban vannak a Honda által az adott országban alkalmazott általános célú motorokra vonatkozó jótállási feltételekkel.
- A jótállási feltételek olyan motorhibára vonatkoznak, melyet gyártási hiba vagy a műszaki specifikációkból adódó hiba okozott.
- A jótállás nem érvényes azokban az országokban, ahol nincs hivatalos Honda viszonteladó.

Hogyan járjon el, ha jótállás alatt lévő terméke garanciális javításra szorul:

Vigye az OEM terméket egy olyan viszonteladóhoz, aki Honda gépek forgalmazásával foglalkozik vagy, ahhoz a viszonteladóhoz, akitől a terméket megvásárolta, és vigye magával a számlát, melyet a termék vásárlásakor kapott. Ezzel a számlával igazolja, hogy a termék a jótállási időn belül van. Ha a viszonteladó úgy ítéli meg, hogy a motort javítani kell, a javítás a garanciális feltételek szerint történik.

INFORMĀCIJA PAR Honda UNIVERSĀLO DZINĒJU STARPTAUTISKO GARANTIJU

Uz Honda universālo dzinēju, kas uzstādīts uz šī OEM produkta, attiecas Honda garantija, ņemot vērā sekojošos pieņēmumus.

- Garantijas nosacījumi atbilst nosacījumiem, kurus Honda ir noteikusi universālajiem dzinējiem katrā valstī.
- Garantijas noteikumi attiecas uz dzinēja atteici, kas radusies ražošanas vai specifikāciju problēmas rezultātā.
- Šī garantija neattiecas uz valstīm, kurās nav Honda izplatītāju.

Kā salabot jūsu produktu garantijas ietvaros:

Nogādājiet savu OEM produktu piegādātājam, kas atbild par Honda jaudas ierīcēm, vai piegādātājam, no kura jūs iegādājāties produktu, ar preces iegādes čeku kā pierādījumu tam, ka uz jūsu produktu attiecas garantijas apkalpošana. Ja izplatītājs nolemj, ka dzinējs ir jāsalabo, tiks veikts garantijas remonts.

INFORMÁCIE O MEDZINÁRODNEJ ZÁRUKE NA UNIVERZÁLNE MOTORY Honda

Na univerzálny motor Honda použitý v tomto OEM výrobku sa vzťahuje záruka poskytovaná spoločnosťou Honda, ak sú splnené nasledujúce podmienky:

- Záručné podmienky sú v súlade so záručnými podmienkami pre univerzálny motor stanovenými spoločnosťou Honda pre konkrétnu krajinu.
- Záručné podmienky sa vzťahujú na poruchy motora spôsobené výrobnou chybou alebo nedosahovaním stanovených technických parametrov.
- Záruka sa nevzťahuje na krajiny, v ktorých nepôsobí žiaden predajca značky Honda.

Ako postupovať pri uplatňovaní záručnej opravy:

Prineste OEM výrobok predajcovi motorových výrobkov Honda alebo predajcovi, ktorý vám výrobok predal. Ako dôkaz, že na výrobok sa stále vzťahuje záruka, si so sebou prineste doklad o kúpe, ktorý vám bol vystavený v čase kúpy. Ak predajca rozhodne, že motor vyžaduje opravu, vykoná sa záručná oprava.

MEDNARODNE GARANCIJSKE INFORMACIJE ZA VEČNAMENSKE MOTORJE Honda

Večnamenski motor Honda, ki je vgrajen v tem izdelku OEM, krije garancija Honda pod naslednjimi pogoji:

- Garancijski pogoji so skladni s pogoji za večnamenske motorje, ki jih je družba Honda določila za vsako državo.
- Garancijski pogoji veljajo za odpovedi motorja, ki so nastale zaradi napak v proizvodnji ali načrtovanju.
- Garancija ne velja za države, kjer ni distributerja Honda.

Kako uveljavite garancijsko popravilo izdelka:

Svoj izdelek OEM prinesite prodajalcu motornih izdelkov Honda ali prodajalcu, pri katerem ste kupili svoj izdelek, in predložite potrdilo o nakupu kot dokazilo, da je izdelek še v garancijskem roku. Če prodajalec presodi, da je treba motor popraviti, bo opravljeno garancijsko popravilo.

ИНФОРМАЦИЯ ЗА МЕЖДУНАРОДНАТА ГАРАНЦИЯ НА ДВИГАТЕЛИТЕ Honda С ОБЩО ПРЕДНАЗНАЧЕНИЕ

Двигателят Honda с общо предназначение, монтиран на този продукт, собствено производство, се покрива от гаранцията на Honda при следните условия.

- Гаранционните условия съответстват на установените от Honda за двигателите с общо предназначение за всяка държава.
- Гаранцията покрива всички повреди на двигателя, причинени от проблеми при производство или проблеми с техническите характеристики.
- Гаранцията е невалидна в държави, в които няма официален дистрибутор на Honda.

Как да ремонтирате Вашия продукт в рамките на гаранцията:

Занесете Вашия продукт на дилъра, който търгува с двигатели Honda или на дилъра, от който сте закупили продукта, заедно с квитанцията, получена при покупката, като доказателство, че той все още е в гаранция. Ако дилърът прецени, че двигателят се нуждае от ремонт, на същия ще бъде извършен гаранционен ремонт.

INFORMATSIOON Honda ÜLDOTSTARBELISTE MOOTORITE RAHVUSVAHELISE GARANTII KOHTA

Sellele lõpptootja tootele (OEM-tootele) on paigaldatud Honda üldotstarbeline mootor, millele kehtib Honda garantii järgmistel eeldustel.

- Garantiitingimused vastavad üldotstarbeliste mootorite nendele garantiidele, mis on kehtestatud Honda poolt iga riigi jaoks.
- Garantiitingimusi rakendatakse mootoririketele, mis on põhjustatud mistahes töötlemisveast või nõuetele mittevastavusest.
- Garantii ei kehti riikides, kus Honda maaletooja puudub.

Garantii ajal tehke oma rikkis tootega järgmist.

Tooge oma OEM-toode Honda mootorite edasimüüjale või edasimüüjale, kellelt te oma toote ostsite, lisades ostmise ajal saadud kviitungi, millega on tõestatud, et tootele kehtib garantii. Garantiiremont tehakse siis, kui edasimüüja otsustab, et remont on vajalik.

TARPTAUTINĖS GARANTIJOS INFORMACIJA „HONDA“ BENDROSIOS PASKIRTIES VARIKLIAMS

„Honda“ bendrosios paskirties varikliams, įdiegtiems šiame OEM gaminyje, taikoma „Honda“ garantija, jei yra laikomasi šių sąlygų:

- Bendrosios paskirties variklių garantijos sąlygos atitinka tas, kurias „Honda“ nustatė kiekvienai šaliai.
- Garantinės sąlygos taikomos variklio gedimams, kurie kilo dėl gamybinių ar specifikacijos klaidų.
- Garantija netaikoma tose šalyse, kuriose nėra „Honda“ platintojo.

Gaminio garantinis taisymas:

Pristatykite savo OEM gaminį „Honda“ gaminių platintojui arba pardavėjui, iš kurio pirkote savo gaminį, kartu su pirkimo metu įteiktu čeku, kuris yra pirkimo ir garantijos taikymo įrodymas. Pardavėjui nusprendus, kad variklį reikia remontuoti, atliekamas garantinis remontas.

ИНФОРМАЦИЯ ПО МЕЖДУНАРОДНЫМ ГАРАНТИЙНЫМ ОБЯЗАТЕЛЬСТВАМ, ОТНОСЯЩИМСЯ К ДВИГАТЕЛЯМ Honda ОБЩЕГО НАЗНАЧЕНИЯ

Двигатель Honda общего назначения, установленный на данном OEM-изделии, подпадает под гарантийные обязательства компании Honda при соблюдении указанных ниже условий.

- Условия гарантийного обслуживания соответствуют условиям, принятым для двигателей Honda общего назначения в каждой из стран.
- Условия гарантийного обслуживания распространяются на все неисправности двигателей, связанные с ненадлежащими качеством изготовления или комплектацией.
- Гарантийные обязательства не распространяются на страны, где нет дистрибьюторов компании Honda.

КАК ОСУЩЕСТВИТЬ ГАРАНТИЙНЫЙ РЕМОНТ ВАШЕГО ИЗДЕЛИЯ

Доставьте ваше OEM-изделие в сервисный центр компании Honda, который авторизован для работы с двигателями общего назначения, или к дилеру, который продал вам это изделие, взяв с собой документы, подтверждающие, что срок его гарантийного обслуживания не истек. Если представитель дилера установит, что изделие нуждается в ремонте, он будет осуществлен в рамках гарантийного обслуживания.

HONDA
The Power of Dreams