BRUKERHÅNDBOK

GCV145 – GCV170 – GCV200

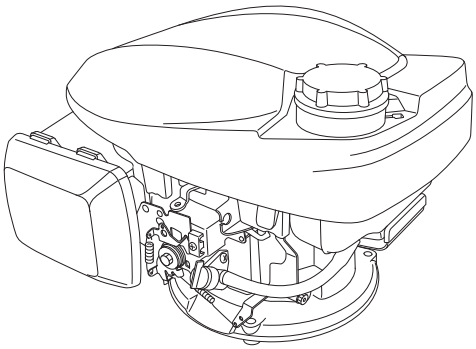

⚠ ADVARSEL

Eksos fra denne motoren inneholder kjemikalier som ifølge staten California forårsaker kreft, fosterskader eller annen forplantningsskade.

- Illustrasjonene kan variere i henhold til type.

SIKKERHETSMERKEPLASSERING / KOMPONENT- OG KONTROLLPLASSERINGER

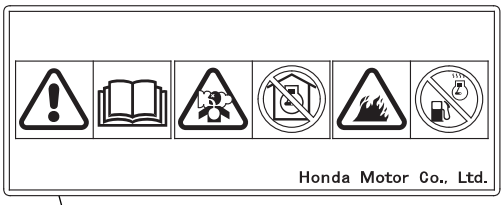

Les brukerhåndboken før motoren tas i bruk.

Motoren slipper ut giftig karbonmonoksid. Ikke kjør motoren i et innelukket område.

Bensin er meget antennbar og eksplosiv. Stopp motoren og la den avkjøles før drivstoffpåfylling.

Manuell choke-type
(Uten CHOKE SPAK-type)
(relevante typer)

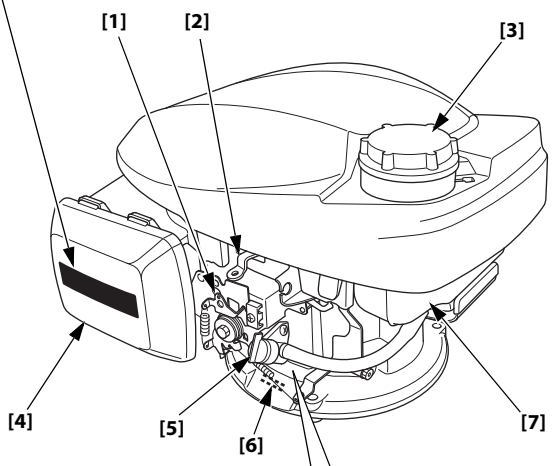

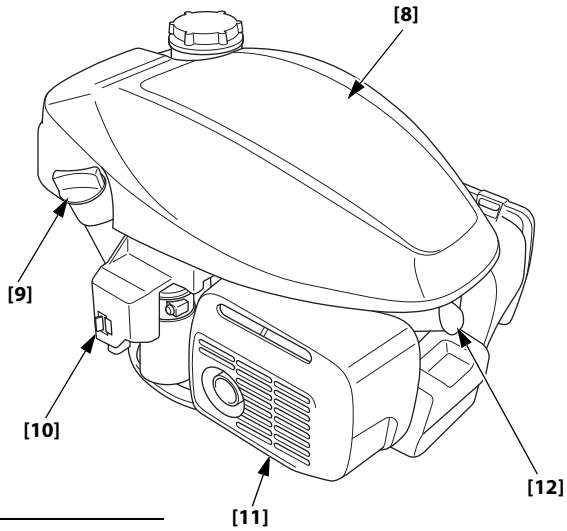

Automatisk choke-type
(FAST GASS-type)
(relevante typer)

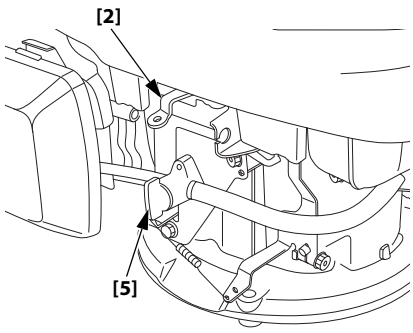

Automatisk choke-type
(MANUELL GASS-type)
(relevante typer)

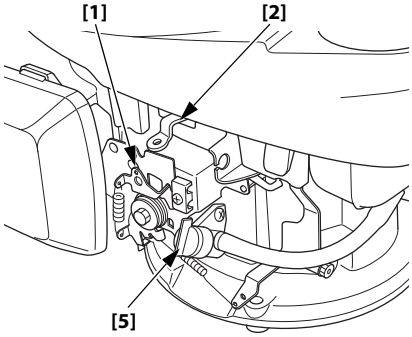

[1]	KONTROLLSPAK (gjeldende typer)
[2]	SVINGHJULSBREMSESPAK (relevante typer)
[3]	DRIVSTOFFTANKLOKK
[4]	LUFTFILTER
[5]	DRIVSTOFFVENTILSPAK
[6]	SERIENUMMER OG MOTORTYPE
[7]	DRIVSTOFFTANK
[8]	TOPPDEKSEL
[9]	OLJEPÅFYLLINGSLOKK
[10]	USB LADEPORT
[11]	LYDDEMPER
[12]	TENNPLUGG

3NZ9C800
00X3N-Z9C-8002

© 2019 Honda Motor Co., Ltd – Alle rettigheter forbeholdes

Figur 1

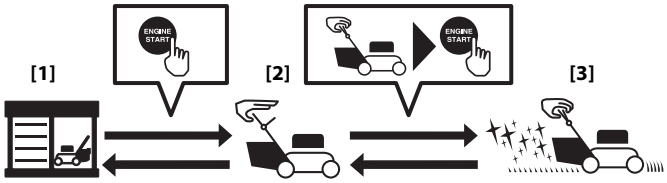

[1] LAGRINGSMODUS
[2] STANDBYMODUS
[3] DRIFTSMODUS

Figur 2

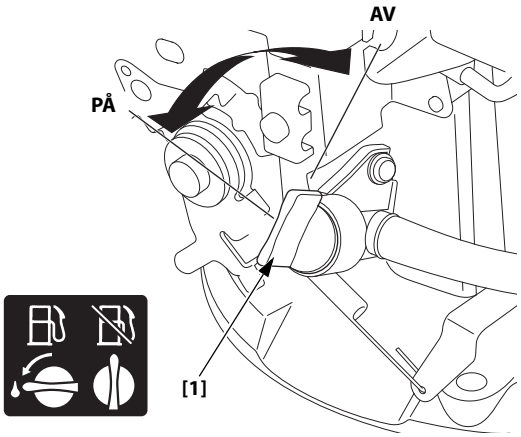

[1] DRIVSTOFFVENTILSPAK

Figur 3

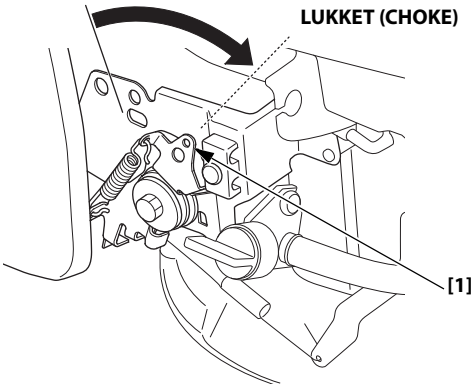

[1] KONTROLLSPAK (gjeldende typer)

Figur 4

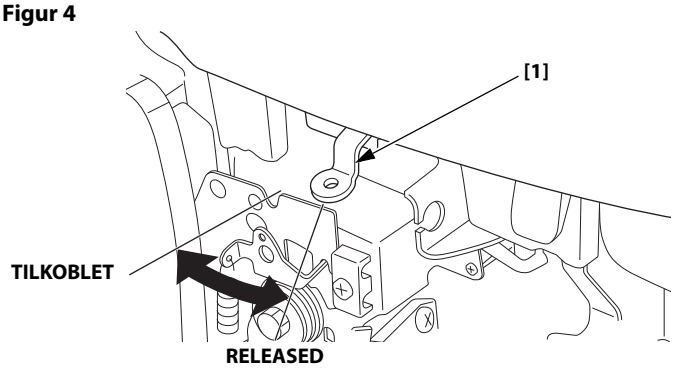

[1] SVINGSHJULSBREMSESPAK (gjeldende typer)

Figur 5

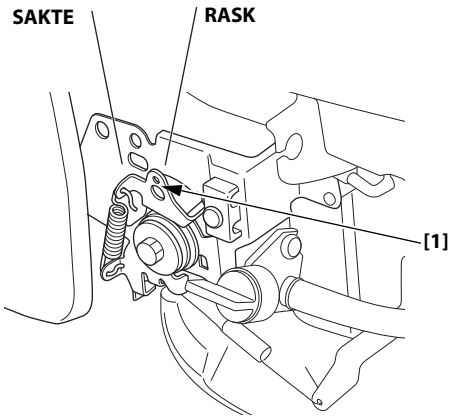

[1] KONTROLLSPAK (gjeldende typer)

Figur 6

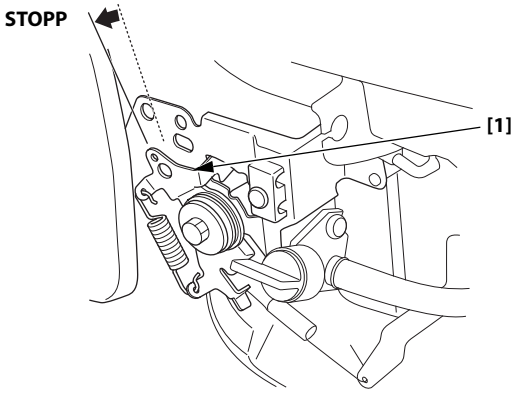

[1] KONTROLLSPAK (gjeldende typer)

Figur 7

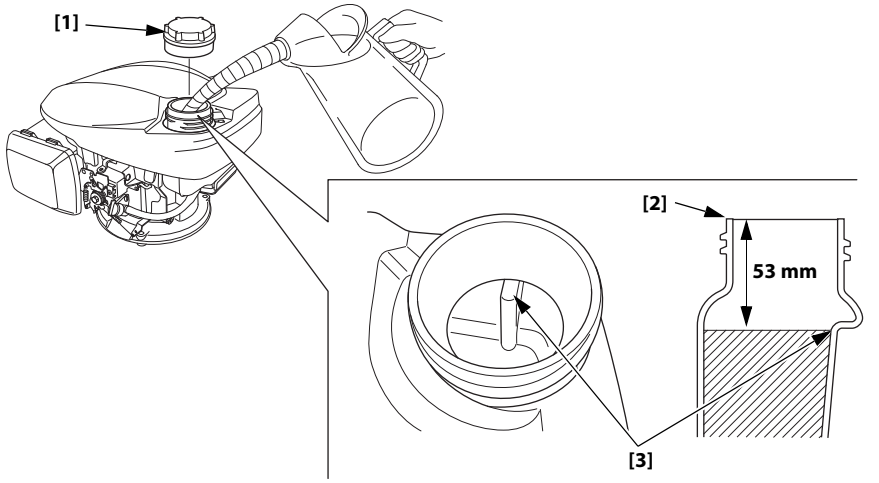

[1] DRIVSTOFFTANKLOKK
[2] DRIVSTOFFPÅFYLLINGSHALS
[3] ØVRE NIVÅ

Figur 8

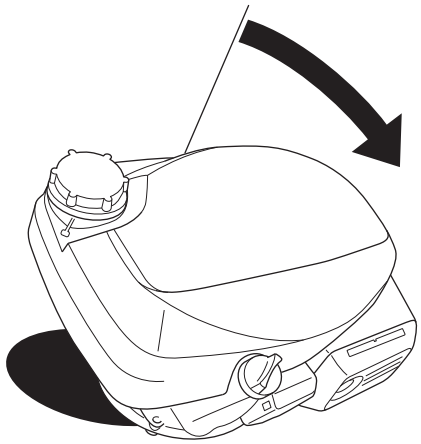

Figur 9

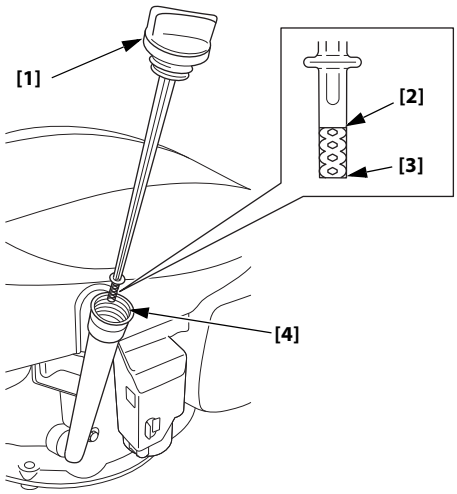

[1] OLJEPÅFYLLINGSLOKK/PEILEPINNE
[2] ØVRE GRENSE
[3] NEDRE GRENSE
[4] OLJEPÅFYLLINGSHALS

Figur 10

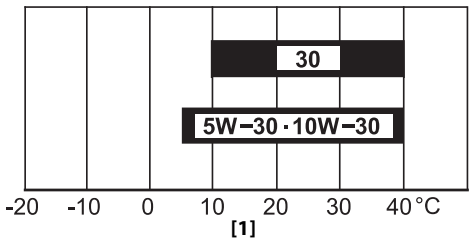

[1] OMGIVELSESTEMPERATUR

Figur 11

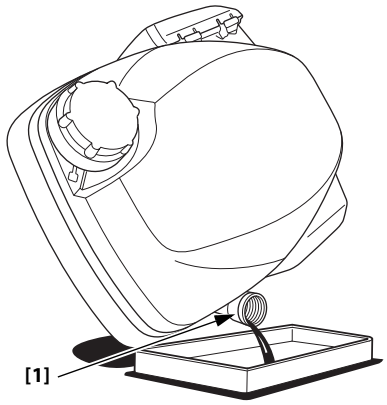

[1] OLJEPÅFYLLINGSHALS

Figur 12

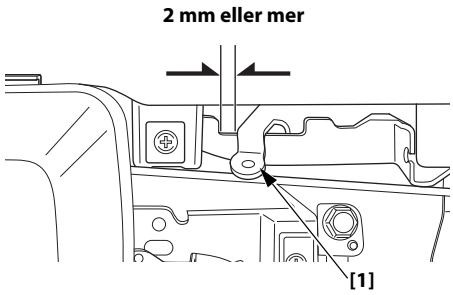

[1] SVINGSHJULSBREMSESPAK (gjeldende typer)

Figur 13

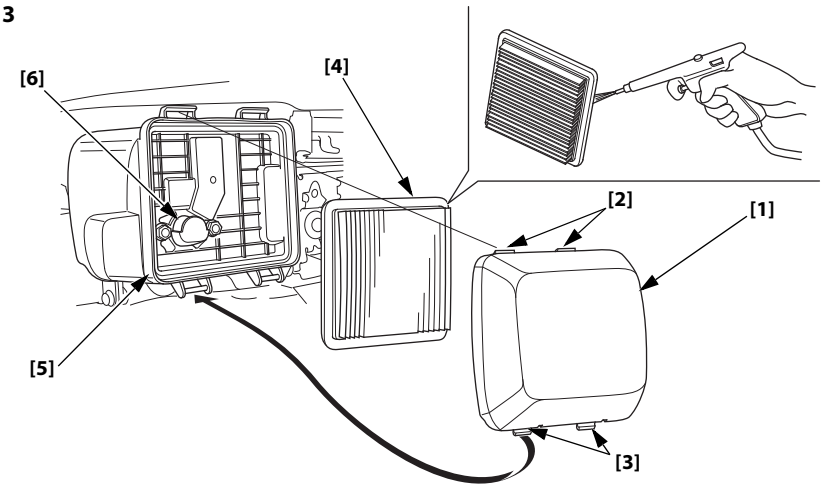

[1] LUFTFILTERDEKSEL
[2] ØVRE TAPPER
[3] NEDRE TAPPER
[4] ELEMENT
[5] LUFTFILTERHUS
[6] LUFTKANAL

Figur 14

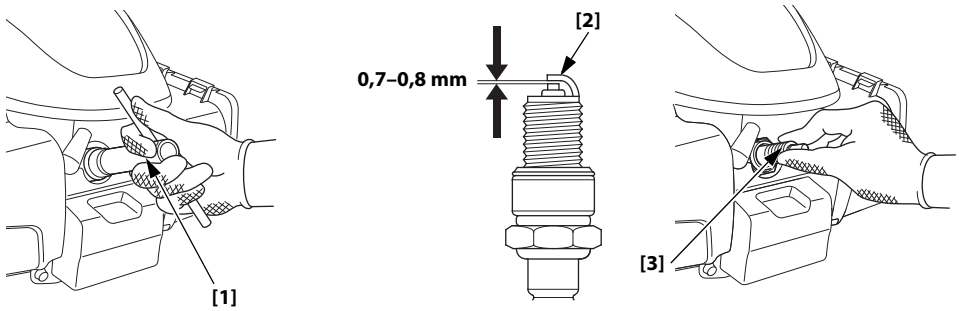

[1] TENNPLUGGNØKKEL
[2] SIDEELEKTRODE
[3] TENNPLUGG

Figur 15

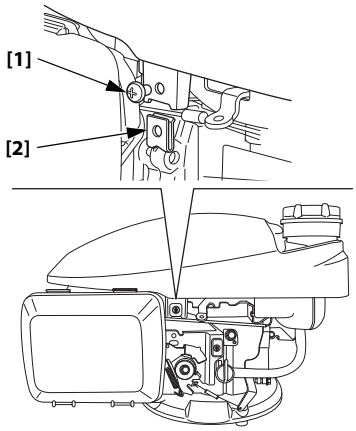

[1] SKRUE
[2] SPRING NUT

Figur 16

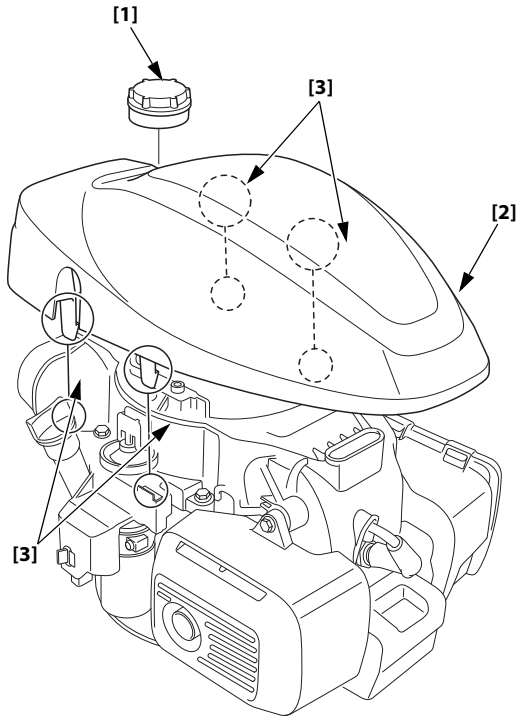

[1] DRIVSTOFFTANKLOKK
[2] TOPPDEKSEL
[3] TAPPER

Figur 17

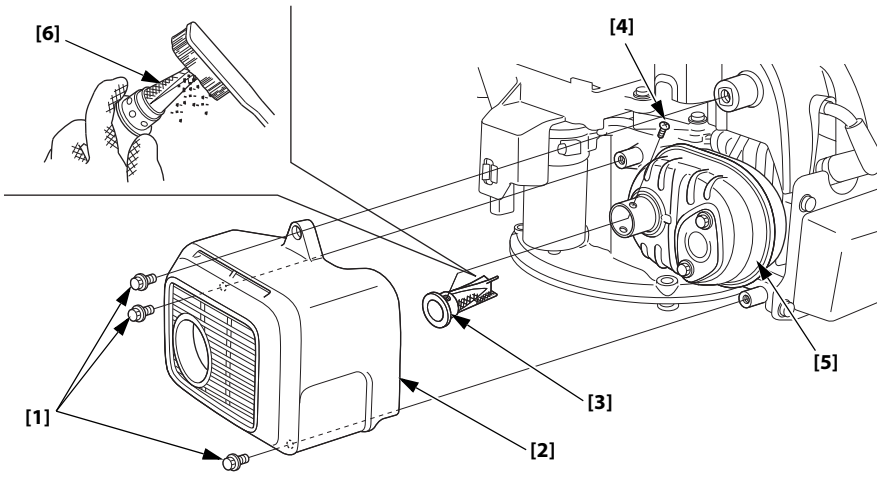

[1] 6 mm BOLT (3)
[2] LYDEMPERBESKYTTER
[3] GNISTFANGER
[4] SKRUE
[5] LYDDEMPER
[6] SKJERM

Figur 18

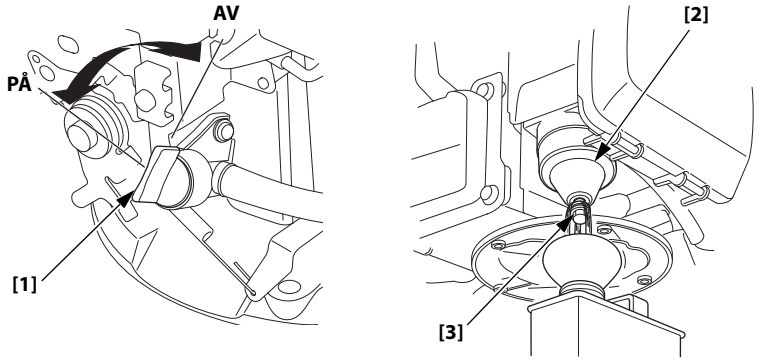

[1] DRIVSTOFFVENTILSPAK
[2] FLOTTØRKAMMER
[3] TAPPEBOLT

Figur 19

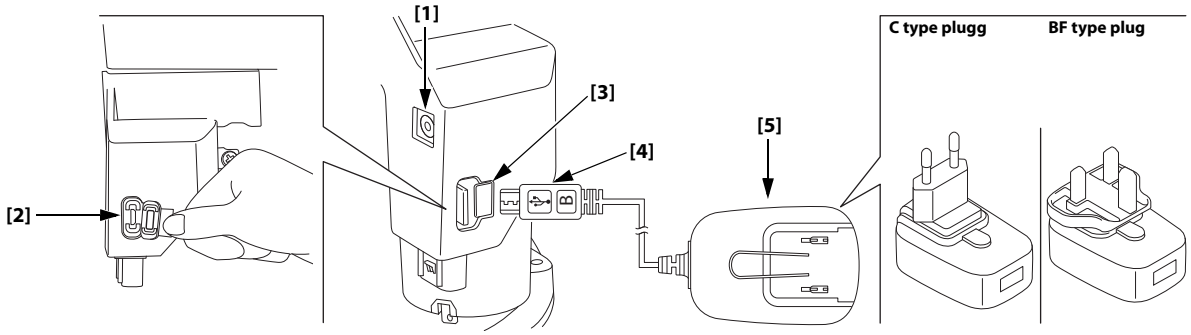

[1] BATTERIINDIKATOR
[2] USB LADEPORT
[3] GUMMIDEKSEL
[4] BATTERILADETERMINAL
[5] EKSTERN USB LADEPLUGG

INNLEDNING

Takk for at du har kjøpt en Honda-motor. Vi ønsker å hjelpe deg til få best mulig nytte av din nye motor og til å betjene den på en trygg måte. Denne håndboken inneholder informasjon om hvordan du oppnår dette. Les nøye gjennom håndboken før du bruker motoren. Dersom det oppstår et problem eller hvis du har spørsmål om motoren, rådfør deg med en autorisert Honda-forhandler.

All informasjon i denne publikasjonen er basert på den siste produktinformasjonen som var tilgjengelig da håndboken gikk i trykken. Honda Motor Co., Ltd. forbeholder seg retten til å gjøre endringer på et hvilket som helst tidspunkt, uten forvarsel og uten forpliktelser. Det er ikke tillatt å reprodusere noen del av denne publikasjonen uten skriftlig tillatelse.

Denne håndboken skal betraktes som en permanent del av motoren og skal følge motoren ved et eventuelt videresalg.

Vi anbefaler at du leser garantipolisen for å få en helhetlig forståelse av garantidekningen og ditt ansvar som eier.

Se gjennom instruksjonene som medfølger utstyret for eventuell tilleggsinformasjon vedrørende oppstart, utkopling, betjening, justering eller eventuelle spesielle instruksjoner vedrørende vedlikehold.

INNHOLD

SIKKERHETSADVARSLER 1
SIKKERHETSINFORMASJON 1
KONTROLLPUNKTER FØR BRUK 2
DRIFT 2
FORHOLDSREGLER FOR SIKKER BRUK 2
STARTE MOTOREN 2
STOPPE MOTOREN 3
SERVICE PÅ MOTOREN 4
VIKTIGHETEN AV VEDLIKEHOLD 4
VEDLIKEHOLDSSIKKERHET 4
SIKKERHETSFORHOLDSREGLER 4
VEDLIKEHOLDSPLAN 4
FYLLING AV DRIVSTOFF 4
MOTOROLJE 5
LUFTFILTER 5
TENNPLUGG 6
GNISTFANGER 6
BATTERILADING 6
NYTTIGE TIPS OG FORSLAG 7
LAGRE MOTOREN 7
TRANSPORT 8
HÅNDTERE UVENTEDE PROBLEMER 8
TEKNISK INFORMASJON 8
FORBRUKERINFORMASJON 11
Garanti- og lokaliseringsinformasjon for distributør/forhandlere 11
Kundeserviceinformasjon 11

SIKKERHETSADVARSLER

Din og andres sikkerhet er meget viktig. Vi har sørget for viktige sikkerhetsadvarsler i denne håndboken og på selve motoren. Vennligst les disse advarslene grundig.

En sikkerhetsadvarsel varsler deg om potensielle farer som kan skade deg eller andre. Foran hver enkelt sikkerhetsadvarsel står et sikkerhetssymbol ⚠ samt ett av disse tre ordene, FARE, ADVARSEL eller FORSIKTIG.

Disse varselsymbolene betyr:

⚠ FARE — Kan føre til ALVORLIG PERSONSKADE eller DØD dersom du ikke følger instruksjonene.

⚠ ADVARSEL — Kan føre til ALVORLIG PERSONSKADE eller DØD dersom du ikke følger instruksjonene.

⚠ FORSIKTIG — Kan føre til PERSONSKADE dersom du ikke følger instruksjonene.

Hver advarsel forteller deg hva faren omfatter, hva som kan skje, og hva du kan gjøre for å unngå eller redusere personskader.

SKADEFOREBYGGENDE INFORMASJON

Du vil også kunne se annen viktig informasjon angitt med ordene: MERK DEG FØLGENDE.

Disse ordene betyr:

MERKNAD — Motoren eller annet materiell kan bli skadet dersom du ikke følger anvisninger.

Hensikten med denne informasjonen er å forebygge skade på motoren, på andre eiendeler eller miljøet.

SIKKERHETSINFORMASJON

- Sett deg inn i og forstå bruken av alle kontroller og lær deg hvordan du motoren stoppes raskt i en eventuell nødsituasjon. Forsikre deg om at operatøren får tilstrekkelig instruksjon før utstyret betjenes.
- Ikke la barn betjene motoren. Barn og kjæledyr skal holdes unna arbeidsområdet.
- Eksosen fra motoren inneholder giftig karbonmonoksid. Ikke kjør motoren uten tilstrekkelig ventilasjon, og kjør den aldri innendørs.
- Motoren og eksosen blir meget varm under drift. Hold motoren minimum 1 meter unna bygninger og annet utstyr mens den er i drift. Hold god avstand til brennbart materieale, og ikke plasser noe oppå motoren mens den er i drift.

Avfallshåndtering

For å beskytte miljøet, ikke kast dette produktet, batteri osv. på uforsvarlig måte ved å la det ligge i vanlig søppel.
Følg de lokale lovene og forskriftene, eller kontakt en autorisert forhandler av utstyret ditt (f.eks gressklipper) for avfallshåndtering.

PLASSERING AV SIKKERHETSETIKETTER

Se side A-1.

Denne etiketten advarer deg om potensiell risiko som kan resultere i alvorlig personskade. Les den grundig.
Hvis etiketten faller av eller blir uleselig, kontakt din Honda-forhandler for en ny etikett.

PLASSERING AV KOMPONENTER OG KONTROLLER

Se side A-1.

KONTROLLPUNKTER FØR BRUK

ER MOTOREN STARTKLAR?

For din egen sikkerhets skyld, for å være i samsvar med miljøforskrifter og for å maksimere levetiden på utstyret, er det svært viktig at du tar deg tid til å sjekke tilstanden på motoren før den startes. Forsikre deg om at du eliminerer eventuelle problemer som måtte ha oppstått, eller la forhandleren rette feilen før motoren tas i bruk.

⚠ ADVARSEL

Unnlatelse av å vedlikeholde motoren ordentlig, eller hvis du ikke løser et problem før du bruker den, kan føre til betydelig funksjonsfeil.

Noen feil kan forårsake alvorlige personskader eller dødsfall.

Utfør alltid en inspeksjon hver gang før bruk, og korriger eventuelle problemer.

Forsikre deg om at motoren er i vater og stoppet før du begynner før-bruk kontrollene dine.

Sjekk alltid følgende punkter før du starter motoren:

Kontroller motorens generelle tilstand

1. Foreta en visuell kontroll rundt og under motoren for spor etter olje- eller bensinlekkasjer.
2. Fjern eventuelt overdreven søle eller rester, spesielt rundt lyddemperen og toppdekslet.
3. Se etter tegn på skader.
4. Sjekk at alle skjold og deksler er på plass, og at alle muttere, bolter og skruer er strammet.

Kontroller motoren

1. Kontroller drivstoffnivået (se side 4) Ved å starte motoren med full tank elimineres eller reduseres driftsavbrytelser som følge av behov for etterfylling.
2. Kontroller motoroljenivået (se side 5). Hvis motoren kjøres med et lavt oljenivå, kan dette forårsake motorskade.
3. Kontroller luftfilterelementet (se side 5). Et tilsmusset luftfilterelement vil begrense luftstrømmen til forgasseren og redusere motorens ytelse.
4. Kontroller hvor mye batteriet er ladet (se side 6).
5. Sjekk utstyret som drives av denne motoren.

   Les gjennom instruksjonene som følger med utstyret og som drives av denne motoren for eventuelle forholdsregler og prosedyrer som bør følges før motoren startes.

DRIFT

FORHOLDSREGLER FOR SIKKER BRUK

Innen du starter opp motoren for første gang, ber vi deg lese gjennom avsnittene *SIKKERHETSINFORMASJON* på side 1 og *KONTROLLPUNKTER FØR BRUK* på side 2.

Risiko for karbonmonoksid

For din egen sikkerhet, ikke kjør motoren i et innelukket område slik som i en garasje. Eksos fra motoren inneholder giftig karbonmonoksidgass som hurtig fyller et innelukket område og som fører til lidelse eller død.

⚠ ADVARSEL

Eksos inneholder giftig karbonmonoksidgass som kan bygge seg opp til farlige nivåer i innelukkede områder.

Innånding av karbonmonoksid kan forårsake bevisstløshet eller død.

Kjør aldri motoren i et lukket, selv ikke et delvis lukket, område.

Les gjennom instruksjonene som medfølger utstyret som drives av denne motoren for eventuelle forholdsregler som bør følges før motoren startes, stoppes eller betjenes.

Motoren skal ikke brukes i hellinger som er mer enn 15° (26 %).

Batterihåndtering

MERKNAD

Hvis du ikke følger instruksjonene nedenfor, kan det føre til kortslutning, varmeutvikling, antennelse, gassinnsprøytning og væskelekkasje.

- *Ikke demonter eller endre batteriet.*
- *Ikke bruk sterke påvirkninger som å slippe eller legge tunge ting på.*
- *Hvis batteriet faller i vann, kan du ikke fortsette å bruke det samme batteriet.*
- *Ikke fjern etiketten som er festet på toppen av batteriet.*

⚠ FORSIKTIG

Hvis det oppstår problemer som lukt, varmeutvikling, deformering og misfarging under bruk, oppbevaring, lading av batteriet, må du slutte å bruke batteriet umiddelbart.

Hvis batterilekkasjer kommer på hud eller klær, skyll med rent vann.

Hvis batterilekkasjer spruter i øyne, skyll grundig med rent vann og søk legehjelp øyeblikkelig uten å gni øynene. Hvis dette ikke gjøres, kan det føre til øyeskade.

STARTE MOTOREN

Ikke bruk choken hvis motoren er varm eller lufttemperaturen er høy.

MERKNAD

Ikke start motoren når utstyret som drives av denne motoren har begrenset funksjonalitet (for eksempel når et blad i en gressklipper sitter fast).
Hvis motorstartprosedyren blir prøvd i den tilstanden, vil startrotasjonen stoppe automatisk. Motoren kan ikke startes hvis ikke starteren roterer. Gjøres det da flere forsøk på å starte motoren, vil verken batteriindikatoren eller motoren lenger fungere grunnet batterivernet. Vent en stund og forsøk deretter å starte motoren på nytt.

Etter lagring i én måned går batteriet i LAGRINGSMODUS.
For å gå tilbake fra LAGRINGSMODUS, trykk på startknappen på utstyret som drives av denne motoren. Batteriet går over i STANDBY MODE.
Se figur 1, side A-2.
For å kjøre motoren, start motoren i STANDBY MODE.

Hvis batteriindikatoren blinker, har batteriet liten ladning. Det anbefales en lengre arbeidstid for å sikre tilstrekkelig batterilading ved selvlading (se side 6).

- **Manuell choketype (aktuelle typer)**

1. Skyv hendelen for drivstoffventilen til posisjonen PÅ.
   Se figur 2, side A-2.
2. [Uten CHOKE-SPAK-type] (aktuelle typer)

   Flytt kontrollspaken til LUKKET (CHOKE)-posisjonen.
   Se figur 3, side A-2.
3. Med SVINGHJULBREMSESPAK-type (aktuelle typer):

   Flytt svinghjulbremsespaken til stillingen AV. Motorbryteren, som er koblet til svinghjulbremsespaken, slås på når svinghjulbremsespaken flyttes til FRIGJORT-stilling.
   Se figur 4, side A-2.
4. Koble til bremsespaken til utstyret som drives av denne motoren. Batteriindikatoren lyser eller blinker i 5 sekunder for å indikere batteriets ladetilstand (se side 6) når bremsespaken til utstyret som drives av denne motoren er koblet til.
5. Mens du holder i bremsespaken, trykker du på motorstartknappen til utstyret som drives av denne motoren.
   Da lyser batteriindikatoren, og motoren starter.
   Se figur 1, side A-2.

   Hvis motoren ikke starter innen 3 sekunder, lyser batteriindikatoren eller blinker i 5 sekunder igjen for å indikere batteriets ladetilstand (se side 6).
   Etter at batteriladetilstanden er indikert, trykker du på motorstartknappen igjen.

   Hvis batteriindikatoren er av under startprosedyrer, må du lade batteriet med den eksterne USB-laderen (se side 6).
6. (Uten CHOKE SPAK type)
   (relevante typer)

   Når motoren varmer opp, flytter du betjeningsspaken til RASK eller SAKTE-stilling.
   Se figur 5, side A-2.

- **Automatisk choke-type (aktuelle typer)**

1. Skyv hendelen for drivstoffventilen til posisjonen PÅ.
   Se figur 2, side A-2.
2. Med SVINGHJULBREMSESPAK-type (aktuelle typer):
   Flytt svinghjulbremsespaken til stillingen AV.
   Se figur 4, side A-2.
3. [MANUELL GASS-type] (aktuelle typer)

   Flytt gasspaken til posisjonen RASK.
   Se figur 5, side A-2.
4. Koble til bremsespaken til utstyret som drives av denne motoren. Batteriindikatoren lyser eller blinker i 5 sekunder for å indikere batteriets ladetilstand (se side 6) når bremsespaken til utstyret som drives av denne motoren er koblet til.
5. Mens du holder i bremsespaken, trykker du på motorstartknappen til utstyret som drives av denne motoren.
   Da lyser batteriindikatoren, og motoren starter.
   Se figur 1, side A-2.

   Hvis motoren ikke starter innen 3 sekunder, lyser batteriindikatoren eller blinker i 5 sekunder igjen for å indikere batteriets ladetilstand (se side 6).
   Etter at batteriladetilstanden er indikert, trykker du på motorstartknappen igjen.

   Hvis batteriindikatoren er av under startprosedyrer, må du lade batteriet med den eksterne USB-laderen (se side 6).
6. [MANUELL GASS-type] (aktuelle typer)

   Posisjoner gasspaken til ønsket motorturtall.

STOPPE MOTOREN

1. [MANUELL GASS-type] (aktuelle typer)

   Flytt gasspaken til posisjonen SLOW (SAKTE).
   Se figur 5, side A-2.
2. Med SVINGHJULBREMSESPAK-type (aktuelle typer):

   Flytt svinghjulbremsespaken til stillingen PÅ Motorbryteren, som er koblet til svinghjulbremsespaken, slås på når svinghjulbremsespaken flyttes til TILKOBLET-stilling.
   Se figur 4, side A-2.

   Uten SVINGHJULBREMSESPAK-type (aktuelle typer):

   Flytt gasspaken til posisjonen STOPP.
   Motorbryteren, som er koblet til betjeningsspaken, slås av når betjeningsspaken flyttes til STOPP-stilling.
   Se figur 6, side A-2.
3. Skyv hendelen for drivstoffventilen til posisjonen AV.
   Se figur 2, side A-2.

SERVICE PÅ MOTOREN

VIKTIGHETEN AV VEDLIKEHOLD

Godt vedlikehold er viktig for sikker, økonomisk og problemfri drift av motoren. Dette bidrar også til redusert forurensning.

⚠ ADVARSEL

Unnlatelse av å vedlikeholde motoren ordentlig, eller hvis du ikke løser et problem før du bruker den, kan føre til betydelig funksjonsfeil.

Noen feil kan forårsake alvorlige personskader eller dødsfall.

Følg alltid anbefalingene for ettersyn og vedlikehold samt serviceskjemaene i denne brukerhåndboken.

Som hjelp til et godt vedlikehold av motoren, inneholder påfølgende sider en vedlikeholdstabell, prosedyrer for rutinemessig ettersyn, og enkle vedlikeholdsprosedyrer som kun krever vanlig håndverktøy. Andre vedlikeholdsoppgaver som er mer omfattende og krevende, eller som krever spesialverktøy, utføres best av fagfolk og utføres vanligvis av en Honda-tekniker eller annen kvalifisert mekaniker.

Vedlikeholdstabellen gjelder for normale driftsforhold. Hvis du bruker motoren under krevende forhold, slik som under vedvarende høy belastning eller høy temperatur, eller bruker motoren i områder med spesiell høy fuktighet eller mye støv, rådfør deg med forhandleren for anbefalte tiltak for individuelt behov og bruk.
Bruk bare originale deler fra Honda eller tilsvarende. Bruk av erstatningsdeler som ikke er av tilsvarende kvalitet, kan skade motoren. Vedlikehold av, utskiftninger på eller reparasjon av avgasskontrollenhetene og -systemene kan utføres av verksteder eller mekanikere som benytter deler som er ''sertifisert'' i henhold til EPA-standardene.

VEDLIKEHOLDSSIKKERHET

Noen av de viktigste sikkerhetsforholdsreglene er som følger. Vi kan imidlertid ikke advare deg mot enhver mulig fare som måtte oppstå under vedlikehold. Det er bare du selv som kan avgjøre hvorvidt du bør utføre en gitt oppgave.

⚠ ADVARSEL

Feil vedlikehold kan føre til en farlig tilstand.

Unnlatelse av å følge vedlikeholdsinstruksjonene og forsiktighetsreglene kan føre til alvorlige personskader eller død.

Følg alltid prosedyrene og ta de forholdsreglene som er gitt i denne brukerhåndboken.

SIKKERHETSFORHOLDSREGLER

- Forsikre deg om at motoren er slått av før du begynner med vedlikehold eller reparasjoner. For å forhindre utilsiktet oppstart, kobler du fra tennpluggdekselet. Dette vil eliminere mange potensielle farer:
  - **Karbonmonoksidforgiftning fra motoreksosen.** Brukes utendørs, vekk fra åpne vinduer eller dører.
  - **Forbrenninger som følge av varme motordeler.** La motoren og eksossystemet kjøles ned før du tar på motoren.
  - **Personskade som følge av bevegelige deler.** Ikke start motoren med mindre du har blitt bedt om å gjøre det.
- Les instruksjonene før du begynner, og forsikre deg om at du har nødvendig verktøy og tilstrekkelig kompetanse.
- For å redusere risikoen for brann eller eksplosjon må du utvise varsomhet ved håndtering av og arbeid i nærheten av bensin. Bruk kun ikke-brennbare rensemidler for rengjøring av deler. Bensin skal ikke benyttes. Hold sigaretter, gnister og flammer vekk fra alle drivstoffrelaterte komponenter.

Husk at en autorisert Honda serviceforhandler kjenner motoren best, og er fullt utstyrt til å utføre vedlikehold og reparasjoner.
For å garantere best kvalitet og driftssikkerhet, bruk kun nye originale Honda-deler eller tilsvarende ved reparasjon og utskiftning.

VEDLIKEHOLDSPLAN

REGULÆR SERVICEPERIODE (1) / VEDLIKEHOLDSPUNKT Utfør ved hver angitt måneds- eller driftstimeintervall (det som inntreffer først).		Hver bruk	Første måned eller 5 timer	Hver 3 måneder eller 25 timer	Hver 6 måneder eller 50 timer	Hvert år eller 100 timer	150 timer	Hver 2. år eller 250 timer	Se på Side
Motorolje	Kontroller nivå	o							5
	Skift		o		o (2)				5
Luftfilter	Kontroller	o							5
	Rengjør			o (3)					5
	Skift							o	5
Svinghjulbremsebelegg (aktuelle typer)	Kontroller				o				6
Tennplugg	Kontroller/ juster					o			6
	Skift							o	6
Gnistfanger (relevante typer)	Rengjør					o (5)			Verksted-håndbok
Tomgang	Kontroller					o (4)			Verksted-håndbok
Drivstofftank og filter	Rengjør					o (4)			Verksted-håndbok
Ventilklaring	Kontroller/ juster						o (4)		Verksted-håndbok
Forbrenningskammer	Rengjør	Etter hver 250. time (4)							Verksted-håndbok
Drivstoffrør	Kontroller	Hvert 2. år (skift ved behov) (4)							Verksted-håndbok

(1) For kommersielt bruk skal driftstimene logges for å fastlegge riktige vedlikeholdsintervaller.
(2) Motoroljen skal skiftes hver 25. arbeidstime når brukt ved tung belastning eller ved høye omgivelsestemperaturer.
(3) Service skal foretas hyppigere ved bruk i støvete områder.
(4) Disse elementene bør vedlikeholdes av din Honda-forhandler med mindre du har korrekt verktøy og er en kompetent mekaniker. Referer til verkstedhåndboken fra Honda for serviceprosedyrer.
(5) I Europa og andre land hvor maskindirektiv 2006/42/EC må følges, skal denne rengjøringen foretas av serviceforhandleren.

For å utføre vedlikehold på den nedre delen av motoren (Maskin), vri den 90° og legg den ned med forgasser/luftfilter alltid øverst.
Se figur 8, side A-3.

FYLLING AV DRIVSTOFF

Se figur 7, side A-3.

Anbefalt drivstoff

Blyfri bensin		
	USA	Fra pumpe med oktantall 86 eller høyere
	Unntatt USA	Bensin med oktantall 91 eller høyere
		Fra pumpe med oktantall 86 eller høyere

Drivstoffspesifikasjoner som er nødvendige for å opprettholde ytelsen til utslippskontrollsystemet: E10-drivstoff referert til i EU-forskrifter.

Denne motoren er sertifisert for å fungere på blyfri bensin med en testoktanklassifisering på 91 eller høyere (en pumpeoktanklassifisering på 86 eller høyere).
Drivstoff skal fylles på et sted med god ventilasjon og motoren avslått. Hvis motoren nettopp har vært i drift, la den først nedkjøle. Fyll aldri tanken innendørs der bensindamp kan antennes av flammer eller gnistdannelse.
Du kan bruke vanlig blyfri bensin som inneholder maksimalt 10 % etanol (E10) eller 5 % metanol målt etter volum. Metanolen skal i tillegg inneholde løsemidler og korrosjonshemmende stoffer. Bruk av drivstoff som inneholder en høyere prosent metanol eller etanol enn det som er vist ovenfor, kan forårsake problemer med starting og/eller motorytelse. Dette kan også skade metall-, gummi- og plastdeler i drivstoffsystemet. Motorskade eller problemer med

ytelse som et resultat av drivstoff brukt med høyere prosent etanol eller metanol enn vist ovenfor, er ikke dekket av garantien.

⚠ ADVARSEL

Bensin er meget antennbar og eksplosiv.

Du kan bli brent eller alvorlig skadet når du håndterer drivstoff.

- Stopp motoren og la den avkjøles før drivstoffpåfylling
- Hold varme, gnister og flammer borte.
- Drivstoff skal utelukkende håndteres utendørs.
- Hold deg unna kjøretøyet.
- Tørk opp eventuelt søl umiddelbart.

MERKNAD

Drivstoff kan skade lakk og enkelte typer plast. Vær forsiktig at du ikke søler drivstoff under påfylling av tanken. Skade påført av sølt drivstoff er ikke dekket av garantien.

Bruk aldri bensin som er gammel, forurenset eller blandet med olje. Unngå smuss eller vann i drivstofftanken.

For påfyll, se instruksjonene som følger med utstyret som drives av denne motoren.

1. Med motoren stoppet og plassert på et jevnt underlag, fjernes lokket på drivstofftanken. Kontroller drivstoffnivået. Etterfyll tanken hvis drivstoffnivået er lavt.
2. Fyll drivstoff til det øvre nivået på drivstofftanken. Tørk opp sølt drivstoff før motoren startes.
3. Vær varsom under påfyllingen slik at du ikke søler drivstoff. Ikke overfyll bensintanken (det skal ikke være drivstoff i påfyllingshalsen). Det kan være nødvendig å redusere drivstoffnivået avhengig av driftsforholdene. Etter påfylling skal lokket på drivstofftanken lukkes forsvarlig.

Oppbevar bensin i betryggende avstand fra kontrollamper for utstyr, griller, elektrisk utstyr, el-verktøy osv.

Drivstoffsøl er ikke bare en brannrisiko, det resulterer i miljøskader. Tørk opp eventuelt søl umiddelbart.

MOTOROLJE

Olje er en avgjørende faktor som har innvirkning på motorens ytelse og levetid.
Bruk rensende olje for firetakstmotorer.

Anbefalt olje

Se figur 10, side A-3.

Bruk olje for firetaktsmotor som oppfyller eller overgår kravene for API servicekategori SE eller nyere (eller tilsvarende). Kontroller alltid API-etiketten på oljebeholderen for å være sikker på at den omfatter bokstavene SE eller nyere (eller tilsvarende).

Spesifikasjoner for smøreolje som er nødvendig for å opprettholde ytelsen til utslippskontrollsystemet: Honda originalolje.

For generell bruk anbefales SAE 10W-30. Andre viskositeter på tabellen kan brukes når gjennomsnittstemperaturen i området er innenfor det angitte temperaturområdet.

Sjekk oljenivå

Se figur 9, side A-3.

1. Ta av lokket/peilepinnen for oljepåfyllingen og tørk rent.
2. Sett peilestaven inn i oljepåfyllingshalsen, men ikke skru den inn.
3. Hvis nivået er lavt, tilsett den anbefalte oljen til den øvre grensen på peilepinnen.
4. Monter oljepåfyllingslokket/peilepinnen på plass.

MERKNAD

Hvis motoren kjøres med et lavt oljenivå, kan dette forårsake motorskade. Denne typen skader dekkes ikke under garantien.

Oljeskift

Se figur 9, side A-3 og figur 11, side A-3.

Tapp ut oljen mens motoren er varm. Varm olje vil renne ut raskt og fullstendig.

1. Skyv hendelen for drivstoffventilen til posisjonen AV.
   Se figur 2, side A-2.
2. Ta av oljepåfyllingslokket/peilepinnen og drener oljen i beholderen ved å sette motoren på skrå mot oljepåfyllingshalsen.
3. Fyll på anbefalt olje og sjekk oljenivået.

MERKNAD

Hvis motoren kjøres med et lavt oljenivå, kan dette forårsake motorskade. Denne typen skader dekkes ikke under garantien.

Kapasitet motorolje 0,40 l

4. Sett oljepåfyllingslokket/peilepinnen forsvarlig på igjen.

Vask hendene med såpe og vann etter håndtering av brukt olje.

MERKNAD

Kast brukt motorolje på en måte som er forenelig med miljøet. Vi foreslår at du tar den med i en forseglet beholder til din lokale gjenvinningstasjon. Ikke kast olje sammen med husholdningsavfall og oljen skal heller ikke tømmes på bakken eller i avløpsnettet.

LUFTFILTER

Et tilsmusset luftfilter vil begrense luftstrømmen til forgasseren og redusere motorens ytelse. Hvis du bruker motoren i områder der den utsettes for mye støv, må luftfilteret rengjøres oftere enn spesifisert i *SERVICESKJEMAET* (se side 4).

MERKNAD

Bruk av motoren uten luftfilter, eller med et skadet luftfilter, vil resultere i at smuss trenger inn i motoren og forkorter dens levetid dramatisk. Denne typen skader dekkes ikke under garantien.

Inspeksjon

Fjern luftfilterets deksel og inspiser filterelementene. Rengjør eller skift ut tilsmussede filterelementer. Skift alltid ut skadede filterelementer.

Rengjøring

Se figur 13, side A-4.

1. Fjern luftfilterdekselet ved å fjerne de to øverste tappene på toppen av luftfilterrdekselet og de to nedre tappene.
2. Fjern elementet. Kontroller elementet nøye for hull eller rifter, og bytt ut hvis det er skadet.
3. Dunk elementet lett flere ganger på en hard overflate for å fjerne overflødig skitt, eller blås trykkluft på 200 kPa (29 psi) gjennom filteret fra innsiden og ut. Forsøk aldri å børste vekk smusset! Børstingen vil presse smusset inn i fibrene. Bytt ut elementet hvis det er for skittent.
4. Tørk vekk smuss fra innsiden av luftfilterets underdel og deksel ved hjelp av en fuktet klut. Vær varsom slik at smuss ikke trenger inn i luftkanalen som fører til forgasseren.
5. Monter filteret og filterdekslet på plass igjen.

SVINGHJULSBREMS-inspeksjon (aktuelle typer)

Sjekk klaringen på svinghjulets bremsespak. Hvis den er mindre enn 2 mm (0,08 tommer), ta motoren til en autorisert Honda serviceforhandler. Se figur 12, side A-3.

TENNPLUGG
Se figur 14, side A-4.

Anbefalt tennplugg: BPR5ES (NGK)

Den anbefalte tennpluggen har det riktige varmeområdet for normale arbeidstemperaturer på motoren.

MERKNAD
Feil tennplugg kan forårsake motorskade.

Hvis motoren har vært i bruk, la den avkjøles før du arbeider med tennpluggen.

For god ytelse må tennpluggen ha korrekt elektrodeavstand og være fri for avleiring.

1. Kople fra tennplugghetten og fjern eventuelt smuss fra området rundt tennpluggen.
2. Fjern tennpluggen med tennpluggenøkkelen.
3. Visuelt sjekk tennpluggen. Kast tennpluggen hvis det er synlig slitasje, eller hvis isolatoren er sprukket eller flisete.
   Rengjør tennpluggen med en børste hvis den skal brukes på nytt.
4. Mål elektrodeavstanden ved hjelp av et følerblad. Korriger etter behov ved å bøye sideelektroden.

   Åpningen skal være:
   0,7–0,8 mm
5. Sjekk at tennpluggens tetningsskive er i god stand, og skru tennpluggen inn for hånd for å forhindre ødelagte gjenger.
6. Når tennpluggen er skrudd i, trekkes den til med en hensiktsmessig pluggnøkkel av riktig størrelse for å presse sammen tetningsskiven.

   Når du monterer en ny tennplugg, trekkes den til 1/2 omdreining etter at den er skrudd til for hånd slik at tetningsskiva presses sammen.

   Når du skrur inn den brukte tennpluggen, trekkes den til 1/8 – 1/4 omdreining etter at den er skrudd i for hånd slik at tetningsringen presses sammen.

   DREIEMOMENT: 20 N•m (2,0 kgfm)

   MERKNAD
   En løs tennplugg kan forårsake overoppheting og motorskade. Trekkes tennpluggen for hardt til, kan det føre til at gjengene i sylinderhodet skades.
7. Kople tennplugghetta til tennpluggen.

GNISTFANGER (aktuelle motortyper)

I enkelte områder er det forbudt å bruke en motor uten gnistfanger. Sjekk lokal lovgivning og forskrifter. En gnistfanger er tilgjengelig hos autoriserte Honda-forhandlere.

Gnistfangeren må vedlikeholdes hver 100. arbeidstime for at den skal fungere som tiltenkt.

Hvis motoren nettopp har vært i drift, vil lyddemperen være varm. La motoren avkjøles før du foretar vedlikehold på gnistfangeren.

Fjerne gnistfangeren
Se figur 15, side A-4, figur 16, side A-4 og figur 17, side A-5.

1. Fjern skruen og fjærmutteren.
2. Ta av lokket på drivstofftanken.
3. Fjern toppdekselet ved å løsne de fire tappene på toppdekselet.
4. Fjern lyddemperbeskyttelsen ved å fjerne de tre 6 mm-boltene.
5. Fjern gnistfangeren fra lyddemperen ved å fjerne skruen. (Forsiktig så du ikke skader trådnettet.)

Rengjøre og inspisere gnistfangeren
Se figur 15, side A-4, figur 16, side A-4 og figur 17, side A-5.

Kontroller om det er karbonavleiringer rundt eksosporten og gnistfangeren, og rengjør om nødvendig.

1. Bruk en børste for å fjerne karbonavleiring fra gnistfangerskjermen. Vær forsiktig slik at du ikke skader skjermen. Skift ut gnistfangeren dersom den har sprekker eller hull.
2. Installer gnistfangeren,lyddemper, toppdeksel og drivstofftanksdeksel i motsatt rekkefølge av demonteringen.

⚠ FORSIKTIG

Ikke bruk motoren når toppdekselet er fjernet.

Du kan bli skadet av de roterende delene eller bli brent av lyddemperen.

BATTERILADING

Kontroller batteriets ladetilstand

Batteriindikatoren indikerer batteriets ladetilstand. Koble til bremsespaken til utstyret som drives av denne motoren for å sikre deg lademengden.

- ○ (På): Batteriet er nok ladet.
- ☼ (Flash): Batterinivået er lavt.
- ● (Av): Batteriet er nesten tomt.

Se figur 19, side A-5.

Lading

Avhengig av motorspesifikasjonen vil en ekstern USB-lader være inkludert i pakken for nødlading. Lading er mulig ved å koble den eksterne USB-laderen til USB-ladeporten.
Den eksterne USB-ladepluggen kan brukes til type C eller BF ved å bytte plugg.

Se figur 19, side A-5.

MERKNAD
Vær oppmerksom på følgende punkter når du lader.

- *Unngå bruk på et sted der det lett kan komme støv inne i ladeåpningen.*
- *Sørg for å stoppe motoren før du kobler den eksterne USB-laderen til USB-ladeporten.*
- *Ikke la USB-ladeporten og den eksterne USB-laderen bli våte av væske.*

1. Fjern gummihetten fra USB-ladeporten og koble den eksterne USB-laderen til en stikkontakt.
   100–240 V vekselstrøm elektrisk stikkontakt: C-type eller BF-type
2. Koble USB-terminalen til den eksterne USB-laderen til USB-ladeporten.
3. Batteriindikatoren begynner å blinke, og deretter starter ladingen. Når batteriindikatoren lyser, vil batteriet være fulladet.
4. Etter lading, koble den eksterne USB-laderen fra motoren og stikkontakten.

5. Fest gummilokklet til USB-ladeporten.

MERKNAD

- *Fest gummilokket godt til USB-ladeporten etter lading. Hvis gummilokket forblir av, kan USB-ladeporten ruste, og det er muligens ikke mulig å lade.*
- *Når du starter motoren, må du sørge for å fjerne den eksterne USB-laderen fra motoren før du starter.*
  Det er mulig å bruke andre kommersielt tilgjengelige ladere (for eksempel mobilbatterilader for smarttelefon) enn den eksterne USB-laderen som er inkludert i pakken. Garantien dekker:
  - *Type: USB-mikro B*
  - *Standard: USB BC1.2*
  - *CSA sertifisert produkt*

NYTTIGE TIPS OG FORSLAG

LAGRE MOTOREN

Forberedelse til lagring

Korrekte forberedelser før lagring er viktig for at motoren skal være problemfri og holde seg fin. Følgende trinn vil forhindre at rust og korrosjon skader motorfunksjonen og utseende, som gjør at motoren blir lettere å starte når den skal brukes neste gang.

Rengjøring

Hvis motoren nettopp har vært i drift, må den først avkjøles i minst 1 time før rengjøring. Rengjør alle utvendige overflater, reparer eventuelle lakkskader, og ha på en tynn oljefilm på overflater som måtte være utsatt for rust.

MERKNAD

Bruk av hageslange eller høyttrykkspyler ved rengjøring kan resultere i at vann trenger inn i åpningene på luftfilteret og lyddemperen. Vann i luftfilteret gjør luftfilteret fuktig, og vann som kommer gjennom luftfilteret eller lyddemperen kan trenge inn i sylinderen og forårsake skade.

Drivstoff

MERKNAD

Avhengig av regionen der du bruker utstyret, kan drivstofformuleringer forringes og oksidere hurtig. Forringelse og oksidering av drivstoff kan oppstå selv etter 30 dager og kan forårsake skade på forgasseren og/eller drivstoffsystemet. Rådfør deg med serviceforhandleren om anbefalt oppbevaring lokalt.

Bensin vil oksidere og forringes under lagring. Bensin av dårlig kvalitet gjør motoren vanskelig å starte, og etterlater klebelige avleiringer som kan tilstoppe drivstoffsystemet. Hvis bensinen i motoren forringes under lagring, kan det være at du må få utført service på eller skiftet ut forgasseren og andre komponenter i drivstoffsystemet.

Hvor lenge du kan la bensinen være i drivstofftanken og forgasseren uten at det oppstår driftsforstyrrelser, avhenger av slike faktorer som bensintype, lagringstemperatur og hvorvidt drivstofftanken er delvis eller helt full. Luften i en delvis full drivstofftank fremskynder forringelsesprosessen på bensinen. En høy lagringstemperatur under lagring fremskynder forringelsesprosessen på bensin. Problemer med forringelse av drivstoff kan oppstå innen 30 dager etter at drivstoffet ble fylt i drivstofftanken, eller enda mindre hvis bensinen ikke var ny da du fylte drivstofftanken.

Skader på drivstoffsystemet eller problemer med motorytelsen som følge av utilstrekkelige forberedelser før lagring, dekkes ikke av motorgarantien.

Tappe av drivstofftanken og forgasseren

Se figur 18, side A-5.

⚠ ADVARSEL

Bensin er meget antennbar og eksplosiv.

Du kan bli brent eller alvorlig skadet når du håndterer drivstoff.

- Stopp motoren og la den avkjøles før drivstoffpåfylling
- Hold varme, gnister og flammer borte.
- Drivstoff skal utelukkende håndteres utendørs.
- Hold deg unna kjøretøyet.
- Tørk opp eventuelt søl umiddelbart.

1. Tøm bensintanken og forgasseren i en godkjent bensinbeholder.
2. Drei drivstoffventilspaken til PÅ-stilling og løsne forgassertømmeskruen ved å vri 1 til 2 omdreininger mot klokken.
3. Etter at alt drivstoff er tappet ut, stram forgassertømmeskruen forsvarlig, vri drivstoffventilspaken til AV-stilling.
4. Hvis du ikke kan tappe fra forgasseren, tøm drivstofftanken i en godkjent bensinbeholder med en kommersiell tilgjengelig håndpumpe. Ikke bruk en elektrisk pumpe.
   Bruk motoren til den stopper av mangel på drivstoff.

Motorolje

1. Skift motorolje (se side 5).
2. Fjern tennpluggen (se side 6).
3. Hell en teskje 5–10 cm^3 med ren olje i sylinderen.
4. Kjør starteren flere ganger.
5. Monter tennpluggen på plass igjen.
6. Belegg områder som kan ruste med en lett oljefilm. Dekk til motoren for å holde støv ute.

Forholdsregler ved lagring

Hvis motoren skal bli lagret med bensin i drivstofftanken og forgasseren, er det viktig å redusere risikoen for antennelse av bensindamp. Sørg for et godt ventilert lagringsområde i god avstand fra eventuelle apparater som opererer med flamme, slik som fyringsanlegg, varmtvannsbereder eller tørketrommel. Unngå også eventuelle områder med elektriske motorer som genererer gnister, eller der det brukes elektroverktøy.

Unnlatelse av å håndtere batteriet riktig under lagring av motoren kan føre til forringelse av batteriets ytelse og levetid.

Det anbefales å lagre motoren ved 5 til 40 °C.

Unngå lagringsområder med temperatur over 40 °C og med høy luftfuktighet, og lagring i et miljø med store temperaturendringer. Hold vekk fra direkte sollys, regn eller dugg.
Lagringsområder med høy luftfuktighet kan fremskynde rust og korrosjon på motoren. Lagring ved høye temperaturer kan også forkorte batteriets levetid.

Motoren skal lagres i vannrett stilling. Lagres motoren i skråstilling, kan det føre til drivstoff- eller oljelekkasje.

Etter at motoren og eksossystemet har nedkjølt, dekk til motoren for å holde støvet unna. En varm motor og eksossystem kan antenne eller smelte visse typer materialer. Ikke bruk plastfolie som dekke.
Et ikke-porøst dekke vil fange fuktigheten rundt motoren som fremskynder rust og korrosjon.

Når du lagrer motoren, må du lagre med bremsespaken til utstyret som drives av denne motoren avslått.

Hvis motoren vil være lagret i mer enn 1 måned, anbefales en lagring etter lading til batteriindikatoren lyser.

Avslutte lagringen

Kontroller motoren slik som beskrevet i avsnittet *KONTROLLPUNKTER FØR BRUK* i denne håndboken (se side 2).

Dersom drivstoffet ble tappet ut under forberedelsene til lagring, fylles tanken med ny bensin. Hvis du bruker en reservetank for etterfylling av bensin, må du forsikre deg om at den kun inneholder "fersk" bensin. Bensin oksiderer og forringes over tid, noe som gjør motoren vanskelig å starte.

Hvis sylinderen ble dekket med en oljefilm under forberedelsene, vil motoren ganske kort avgi røykfull eksos når den startes. Dette er normalt.

Etter lagring i mer enn en måned hadde batteriet gått inn i LAGRINGSMODUS (se side 2).

TRANSPORT

Hvis motoren har vært i gang, la den kjøles ned i minst 15 minutter før lasting av det motordrevne utstyret på transportkjøretøyet . Varm motor og eksossystem kan gi deg forbrenninger og antenne enkelte materialer.

Ha motoren i vannrett stilling under transport for å redusere mulighetene for drivstofflekkasje. Skyv hendelen for drivstoffventilen til posisjonen AV.
Se figur 2, side A-2.

HÅNDTERE UVENTEDE PROBLEMER

MOTOREN STARTER IKKE

Mulig årsak	Utbedring
Hendelen for drivstoffventilen AV.	Drei spaken til PÅ-stilling.
Choke åpen (aktuelle typer).	Skyv hendelen til posisjonen LUKKET med mindre motoren er varm.
Kontrollspaken er ikke i riktig posisjon (aktuelle typer).	Skyv hendelen til riktig posisjonen.
Svinghjulbremsespak i ENGAGED stilling (aktuelle typer).	Skyv hendelen til posisjonen PÅ.
Tomt for drivstoff.	Fyll bensin (side 4).
Dårlig bensin; motoren har vært lagret uten å behandle eller tappe ut bensinen, eller er blitt påfylt dårlig bensin.	Tapp drivstofftank og forgasser (p. 7). Fyll på "fersk" bensin (side 4).
Feil på tennpluggen, sterkt forurenset eller den har feil elektrodeavstand.	Still elektrodeavstanden eller skift ut tennpluggen (se side 6).
Tennpluggen våt av drivstoff (motoren oversvømt).	Tørk og monter tennpluggen igjen.
Drivstoffilter tilstoppet, forgasser fungerer ikke, tenning fungerer ikke, ventiler står fast, osv.	Lever motoren til en autorisert Honda-forhandler eller se i verkstedhåndboken.

MOTOREN MANGLER EFFEKT

Mulig årsak	Utbedring
Filterelement tilstoppet.	Rengjør eller skift ut filterelement. (p. 5).
Dårlig bensin; motoren har vært lagret uten å behandle eller tappe ut bensinen, eller er blitt påfylt dårlig bensin.	Tapp drivstofftank og forgasser (p. 7). Fyll på "fersk" bensin (side 4).
Drivstoffilter tilstoppet, forgasser fungerer ikke, tenning fungerer ikke, ventiler står fast, osv.	Lever motoren til en autorisert Honda-forhandler eller se i verkstedhåndboken.

STARTER KJØRER IKKE

Mulig årsak	Utbedring
Lav spennig på batteriet.	Lad batteriet hvis batteriindikatoren ikke lyser eller blinker selv om bremsespaken til utstyret som drives av denne motoren er koblet til (P.2).
Et defekt kabelnett, startmotor, batteri.	Lever motoren til en autorisert Honda-forhandler eller se i verkstedhåndboken.

KAN IKKE LADE BATTERIET EKSTERNT

Mulig årsak	Utbedring
Feil under tilkopling.	Sjekk at tilkoblingen er korrekt
En defekt ekstern lader.	Lever den eksterne laderen til en autorisert Honda-forhandler eller se i verkstedhåndboken.
Et defekt kabelbett, batteri, batteriindikator.	Lever motoren til en autorisert Honda-forhandler eller se i verkstedhåndboken.

TEKNISK INFORMASJON

Plassering av serienummer
Se side A-1.
Skriv ned motorens serienummer på plassen nedenfor. Du trenger denne informasjonen ved delebestilling og henvendelser vedrørende tekniske spørsmål eller garanti.

Motorens serienummer: __ __ __ __ __ — __ __ __ __ __ __ __

Motortype: ___ ___ ___ ___

Kjøpsdato: _____ / _____ / _____

Modifikasjon av forgasser for bruk i stor høyde

I stor høyde vil standardforgasserens luft/drivstoffblanding være for fet. Motorens effekt blir redusert og drivstofforbruket vil øke. For fet blanding vil også forurense og gjøre tennpluggen våt som gjør at motoren blir vanskelig å starte. Bruk over lengre tid i stor høyde som er forskjellig fra det som motoren er sertifisert for, kan øke CO2-utslippet.

Motorens ytelse ved bruk i stor høyde kan forbedres ved spesifikke modifikasjoner på forgasseren. Dersom du alltid bruker motoren i områder over 610 meter over havet, skal du la din forhandler utføre disse modifikasjonene på forgasseren. Når motoren anvendes i stor høyde, med forgassermodifikasjonen for bruk i stor høyde, vil den oppfylle aktuelle utslippskrav i levetiden.

Selv med forgassermodifikasjonen vil motorens hestekrefter reduseres med ca. 3,5 % for hver 300 meters økning i høyde. Innvirkningen som høyden har på hestekreftene vil være større hvis forgassermodifikasjonen ikke foretas.

MERKNAD

Når forgasseren er modifisert for bruk i stor høyde, vil luft/drivstoffblandingen være for mager for bruk i lav høyde. Bruk i høyder under 610 meter med en modifisert forgasser kan føre til at motoren overopphetes og resultere i alvorlig motorskade. For bruk i lave høyder, la forhandleren justere forgasseren tilbake til den originale fabrikkspesifikasjonen.

Informasjon om avgasskontrollsystem

Garanti for avgasskontrollsystem

Din nye Honda oppfyller både US EPA og State of California utslippsregler. Amerikanske Honda gir samme utslippsgarantidekning for Honda Power Equipment-motorer solgt i alle 50 stater. I alle områder av USA er din Honda Power Equipment-motor designet, bygget og utstyrt for å oppfylle den amerikanske EPA og California Air Resources Board utslippsstandard for gnistantennede motorer.

Garantidekning

Honda Power Equipment-motorer som er sertifisert i henhold til CARB- og EPA-forskrifter, dekkes av denne garantien til å være fri for defekter i materialer og utførelse som kan forhindre at den oppfyller gjeldende EPA- og CARB-utslippskrav i minimum 2 år eller lengden på *Honda kraftutstyrs distributørs begrensede garanti*, alt etter hva som er lengre, fra den opprinnelige leveringsdatoen til kjøperen. Denne garantien kan overføres til hver påfølgende kjøper i løpet av garantiperioden. Garantireparasjoner vil bli utført uten kostnad for diagnose, deler og arbeid. Informasjon om hvordan du fremsetter et garantikrav, samt en beskrivelse av hvordan et krav kan fremmes og/eller hvordan service kan leveres, kan fås ved å kontakte en autorisert Honda Power Equipment-forhandler eller ved å kontakte amerikanske Honda på følgende:
Email: powerequipmentemissions@ahm.honda.com
Telefon: (888) 888-3139
De dekkede komponentene inkluderer alle komponenter hvis svikt vil øke motorens utslipp av enhver regulert forurensing eller fordampende utslipp. En liste over spesifikke komponenter finner du i erklæringen om utslippsgaranti.
Spesifikke garantibetingelser, dekning, begrensninger og måte å søke garantiservice er også angitt i den separat inkluderte utslippsgarantierklæringen. I tillegg kan erklæringen om utslippsgarantier også finnes på Honda Power utstyrs nettsted eller på følgende lenke: http://powerequipment.honda.com/support/warranty

Utslippskilder

Forbrenningsprosessen produserer karbonmonoksid, oksider av nitrogen samt hydrokarboner. Kontrollen med hydrokarboner og oksider av nitrogen er svært viktig fordi disse, under visse betingelser, reagerer og danner fotokjemisk tåke når de blir utsatt for sollys. Karbonmonoksid reagerer ikke på samme måte, men den er giftig.

Honda gjør bruk av magre forgasserinnstillinger og andre systemer for å redusere utslippet av karbonmonoksid, oksider av nitrogen samt hydrokarboner.
I tillegg bruker Honda drivstoffsystemer komponenter og kontrollteknologier for å redusere fordampningsutslipp.

The U.S., California Clean Air Act, og Environment Canada

Lovgivningen til EPA (Environmental Protection Agency), California og Canada krever at alle produsenter leverer skriftlige instruksjoner som beskriver betjeningen og vedlikeholdet av avgasskontrollsystemer.

Følgende instruksjoner og prosedyrer må følges for at utslippene fra din Honda-motor holdes innenfor utslippsstandardene.

Tukle med og endre

MERKNAD

Tukling er et brudd på føderal og californisk lov.

Tukling med eller endring av avgasskontrollsystemet kan øke utslippene utover lovbestemte grenser. Blant de handlinger som innebærer tukling er:

- Fjerning eller endring av noen som helst del av innsug, drivstoff- eller eksossystemene.
- Endring eller utkopling av regulatorforbindelser eller hastighetsregulerende mekanismer i den hensikt å få motoren til å fungere utover de parametere den er utviklet for.

Problemer som kan innvirke på utslippene

Er du kjent med noen av følgende symptomer, må du få motoren inspirert og reparert av din forhandler.

- Vanskelig å starte eller kveles etter start.
- Ujevn tomgang.
- Feiltenning eller tilbakeslag under belastning.
- Ettertenning (tilbakeslag).
- Svart eksos eller høyt drivstofforbruk.

Reservedeler

Avgasskontrollsystemene på din Honda-motor er utviklet, konstruert og sertifisert til å oppfylle utslippsforskriftene fra EPA, California og Canada. Vi anbefaler alltid å bruke originale Honda-reservedeler i forbindelse med vedlikehold. Disse originale reservedelene er produsert i henhold til de samme spesifikasjonene som de originale delene, slik at du kan være trygg på at de holder det de lover. Honda kan ikke nekte dekning under utslippsgarantien utelukkende for bruk av reservedeler eller tjenester som ikke er Honda-utført på et annet sted enn en autorisert Honda-forhandler; Du kan bruke sammenlignbare EPA-sertifiserte deler og få service utført på steder som ikke er Honda-steder. Bruk av reservedeler som ikke er av original design og kvalitet kan svekke effektiviteten i avgasskontrollsystemet.

En produsent av deler for ettermarkedet påtar seg ansvaret for at delen ikke vil svekke avgasskontrollsystemenes ytelse i vesentlig grad. Produsenten eller den som foretar ombygging av delen må sertifisere at bruken av delen ikke vil resultere i at motoren ikke lenger oppfyller utslippsbestemmelser.

Vedlikehold

Som eier av motoren på det motordrevne utstyret er du ansvarlig for å fullføre alt nødvendig vedlikehold som er oppført i brukerhåndboken. Honda anbefaler at du beholder alle kvitteringer som dekker vedlikehold på motoren på det motordrevne utstyret, men Honda kan ikke nekte garantidekning utelukkende på grunn av mangel på kvitteringer eller for at du ikke har sikret at alt planlagt vedlikehold er fullført.
Følg VEDLIKHOLDSPLAN på side 4.
Husk at denne planen er basert på antakelsen at maskinen din brukes til det formålet den er ment til. Vedvarende høy belastning eller bruk under høy temperatur, eller bruk i områder med spesiell høy grad av fuktighet eller støv, vil kreve hyppigere service.

Luftindeks
(Modeller sertifisert for salg i California)

Motorer som er sertifisert for en tidsbegrenset periode i henhold til kravene fra California Air Resources Board er utstyrt med en etikett med informasjon om luftindeksen.

Stolpediagrammet er ment å gi deg, vår kunde, muligheten til å sammenligne utslippsspesifikasjonene for tilgjengelige motorer. Jo lavere luftindeks, jo mindre forurensning.

Varighetsbeskrivelsen er ment for å gi deg informasjon som er forbundet med motorens utslippsvarighetsperiode.
Den beskrivende termen indikerer den nyttige perioden for motorens utslippskontrollsystem. Se *Garanti for avgasskontrollsystemet* for ytterligere informasjon.

Antatt varighet	Anvendelig for utslippsspesifikasjonenes varighet
Moderat	50 timer (0–80 cc, inkludert) 125 timer (mer enn 80 cc)
Middels	125 timer (0–80 cc, inkludert) 250 timer (mer enn 80 cc)
Forlenget	300 timer (0–80 cc, inkludert) 500 timer (mer enn 80 cc) 1000 timer (225 cc, inkludert)

Etiketten for luftindeksen må forbli på motoren til den er solgt. Fjern etiketten før motoren tas i bruk.

Spesifikasjoner

GCV145

Modell	GCV145H
Beskrivelseskode	GJAMH
Lende x bredde x høyde	415 × 362 × 360,5 mm
Tørrvekt [vekt]	11,8 kg
Motortype	Firetakts, overliggende kamaksel, ensylindret
Sylindervolum	145 cm^3
Boring x slaglengde	56,0 × 59,0 mm
Netto effekt (I samsvar med SAE J1349*)	3,1 kW ved 3600 o/min
Maks. netto moment (I samsvar med SAE J1349*)	9,1 N•m (0,93 kgfm) ved 2500 o/min
Kapasitet motorolje	0,40 l
Drivstofftankkapasitet	0,91 l
Kjølesystem	Forsert luftkjøling
Tenningssystem	Transistortype magnetotenning
Rotasjonsretning på kraftuttak-akslingen	Mot urviserne

GCV170

Modell	GCV170H
Beskrivelseskode	GJANH
Lende x bredde x høyde	415 × 362 × 360,5 mm
Tørrvekt [vekt]	11,8 kg
Motortype	Firetakts, overliggende kamaksel, ensylindret
Sylindervolum	166 cm^3
Boring x slaglengde	60,0 × 59,0 mm
Netto effekt (i samsvar med SAE J1349*)	3,6 kW ved 3600 o/min
Maks. netto moment (I samsvar med SAE J1349*)	11,1 N•m (1,13 kgfm) ved 2500 o/min
Kapasitet motorolje	0,40 l
Drivstofftankkapasitet	0,91 l
Kjølesystem	Forsert luftkjøling
Tenningssystem	Transistortype magnetotenning
Rotasjonsretning på kraftuttak-akslingen	Mot urviserne

GCV200

Modell	GCV200H
Beskrivelseskode	GJAPH
Lende x bredde x høyde	415 × 362 × 360,5 mm
Tørrvekt [vekt]	11,8 kg
Motortype	Firetakts, overliggende kamaksel, ensylindret
Sylindervolum	201 cm^3
Boring x slaglengde	66,0 × 59,0 mm
Netto effekt (I samsvar med SAE J1349*)	4,2 kW ved 3600 o/min
Maks. netto moment (i samsvar med SAE J1349*)	12,7 N•m (1,30 kgfm) ved 2500 o/min
Kapasitet motorolje	0,40 l
Drivstofftankkapasitet	0,91 l
Kjølesystem	Forsert luftkjøling
Tenningssystem	Transistortype magnetotenning
Rotasjonsretning på kraftuttak-akslingen	Mot urviserne

*Effektvurderingen til motoren som er angitt i dette dokumentet, er nettoeffekten som er testet på en produksjonsmotor for motormodellen og målt i samsvar med SAE J1349 ved 3600 o/min (nettoeffekt) og ved 2500 o/min (maks. netto dreiemoment). Masseproduksjonsmotorer kan variere fra denne verdien. Faktisk utgangseffekt for motoren som er installert i den endelige maskinen vil variere avhengig av mange faktorer, inkludert driftshastigheten til motoren i bruk, miljøforhold, vedlikehold og andre variabler.

Innstillingsspesifikasjoner GCV145/170/200

VEDLIKEHOLDS-PUNKT	SPESIFIKASJON	VEDLIKEHOLD
Elektrodeavstand	0,7–0,8 mm	Se side 6
Tomgang	1700 ±150 o/min	-
Ventilklaring (kald motor)	INNSUG: 0,10 ±0,02 mm EKSOS: 0,10 ±0,02 mm	Kontakt autorisert Honda-forhandler
Andre spesifikasjoner	Ingen andre justeringer er nødvendig.	

Hurtigreferanse

Drivstoff	Blyfri bensin (referer til side 4)	
	USA	Fra pumpe med oktantall 86 eller høyere
	Unntatt USA	Bensin med oktantall 91 eller høyere Fra pumpe med oktantall 86 eller høyere
Motorolje	SAE 10W-30, API SE eller senere, for generelt bruk. Se side 5	
Tennplugg	BPR5ES (NGK)	
Vedlikehold	Før hver gangs bruk: • Sjekk motoroljenivå. Se side 5 • Sjekk luftfilter. Se side 5	
	Første 5 timer: Skift motorolje. Se side 5	
	Ytterligere vedlikehold: Referer til serviceskjemaet på side 4.	

OBS:
Spesifikasjoner kan variere avhengig av typene, og kan endres uten varsel.

FORBRUKERINFORMASJON

Garanti- og lokaliseringsinformasjon for distributør/forhandlere

USA, Puerto Rico og U.S. Virgin Islands:
Gå på nettstedet vårt: www.honda-engines.com

Canada:
Ring (888) 9HONDA9
eller besøk vårt nettsted: www.honda.ca

For Europa:
Gå på nettstedet vårt: http://www.honda-engines-eu.com

Kundeserviceinformasjon

Våre medarbeidere på merkeverkstedene er opplærte fagfolk. De vil kunne svare på eventuelle spørsmål du måtte ha. Hvis du støter på et problem som forhandleren ikke kan løse tilfredsstillende, vennligst ta dette opp med ledelsen hos forhandleren. Servicesjefen, den daglig lederen eller eieren kan hjelpe.
Nesten alle problemer blir løst på denne måten.

USA, Puerto Rico og U.S. Virgin Islands:
Hvis du ikke er fornøyd med bestemmelsen fortatt av forhandlerens ledelse, ta kontakt med Hondas regionale motordistributør for ditt område.

Er du fortsatt ikke tilfreds etter å ha snakket med den regionale motordistributøren, kan du kontakte Honda-kontoret som angitt.

Alle øvrige områder:
Hvis du ikke er tilfreds med beslutningen ledelsen hos forhandleren har tatt, kontakt Honda-kontoret som angitt.

《Hondas kontor》
Når du skriver eller ringer, vennligst oppgi følgende informasjon:

- Utstyrsprodusentens navn og modellnummer som motoren er montert på
- Motormodell, serienummer og type (se side 8)
- Navnet på forhandleren der du kjøpte motoren
- Navn og adresse på forhandleren samt kontaktperson som foretar service på motoren din
- Kjøpsdato
- Ditt navn, adresse og telefonnummer
- En detaljert beskrivelse av problemet

USA, Puerto Rico og U.S. Virgin Islands:
American Honda Motor Co., Inc.
Power Equipment Division
Customer Relations Office
4900 Marconi Drive
Alpharetta, GA 30005-8847

Eller telefon: +1 (770) 497-6400, 8:30 am – 7:00 pm ET

Canada:
Honda Canada, Inc.
Se www.honda.ca
For adresseinformasjon

Telefon:	(888) 9HONDA9	avgiftsfri
	(888) 946-6329	
Faks:	(877) 939-0909	avgiftsfri

For Europa:
Honda Motor Europe Logistics NV.
European Engine Center

http://www.honda-engines-eu.com

Alle øvrige områder:
Vennligst kontakt Honda-motordistributøren i ditt område for hjelp.

Honda Internasjonal garanti for motorer til generelle formål

Honda-motoren til generelle formål (General Purpose Engine) som er installert på dette OEM-produktet er dekket av en Honda-garanti for slike motorer, under følgende forutsetninger.

- Garantivilkårene følger de som gjelder for motorene til generelle formål som er fastlagt av Honda for hvert land.
- Garantivilkårene gjelder for motorsvikt forårsaket av alle produksjons- eller spesifikasjonsproblemer.
- Garantien gjelder ikke i land der det ikke finnes en Honda-distributør.

For å få garantiservice:

Du må bringe din Honda-motor til generelle formål, eller utstyret som den er installert i, sammen med bevis for den opprinnelige kjøpedatoen i detaljhandel til en Honda motorforhandler som har godkjenning for å selge dette produktet i ditt land eller den forhandleren som du kjøpte produktet fra. For å finne en Honda-distributør/-forhandler i nærheten eller for å kontrollere garantiforholdene i ditt land, gå til vårt nettsted for global serviceinformasjon https://www.hppsv.com/ENG/ eller kontakt distributøren i ditt land.

Unntak:

Denne motorgarantien inkluderer ikke følgende:

1. Eventuell skade eller forringelse som er forårsaket av følgende:
   - Neglisjering av planlagt vedlikehold som spesifisert i motorens brukerhåndbok
   - Feilaktig reparasjon eller vedlikehold
   - Andre driftsmetoder enn de som er beskrevet i motorens brukerhåndbok
   - Skade forårsaket av produktet som motoren er installert på
   - Skade som følge av konvertering til, eller bruk av, annet drivstoff enn det/de drivstoff(ene) som motoren opprinnelig ble produsert for å bruke, som beskrevet i motorens brukerhåndbok og/eller garantihefte
   - Bruken av uoriginale Honda-deler og -tilbehør, utenom de som er godkjent av Honda (andre enn godkjente smøremidler og væsker) (gjelder ikke for utslippsgarantien med mindre den uoriginale delen som brukes ikke tilsvarer Honda-delen og var årsaken til feilen)
   - Eksponering av produktet til sot og røyk, kjemiske midler, fugleskitt, sjøvann, sjøvind, salt eller andre miljøfenomener
   - Kollisjon, drivstofforurensning eller -forringing, vanskjøtsel, ikke godkjent endring, eller misbruk
   - Naturlig slitasje (naturlig falming av lakkerte eller belagte flater, avskalling og andre naturlige forringelser)
2. Slitedeler: Honda garanterer ikke deler som forringes gjennom normal slitasje. Delene som oppgis nedenfor dekkes ikke av garantien (med mindre de er nødvendige som en del av en annen garantireparasjon).
   - Tennplugger, drivstoffiltere, luftrenserelement, clutchskive, startertrekksnor
   - Smøreolje og smørefett
3. Rengjøring, justering og vanlig planlagt vedlikeholdsarbeid (rengjøring av forgasser og tømming av motorolje).
4. Bruk av Hondas motor til generelle formål for racing eller konkurranser.
5. Enhver motor som er en del av et produkt som noensinne har blitt erklært som totalhavari eller solgt til gjenfinning av en finansinstitusjon eller forsikringsselskap.

SERVICE OG
HONDA GCV

Om SERVICE & SUPPORT-etikett

Det kan være en SERVICE & SUPPORT-etikett * festet på Honda General Purpose Engine.
Når du besøker nettstedet vårt ved å skanne denne todimensjonale strekkoden (QR-koden), finner du serviceinformasjon.
* Denne etiketten er ikke festet på alle modeller.

https://www.hondappsv.com/ENG/QR/GCV145_170_200/

HONDA