HONDA

INSTRUKTIONSBOK

GCV145 · GCV170 · GCV200

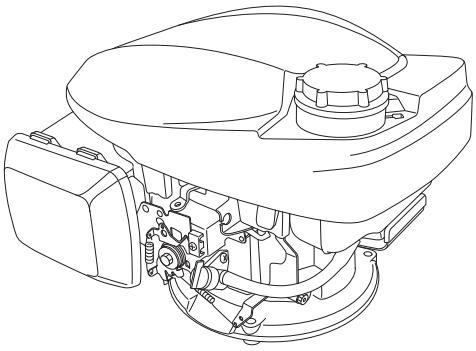

⚠ VARNING

Motoravgaserna från den här produkten innehåller kemikalier som enligt Staten Kalifornien orsakar cancer, födelseskador eller andra skador på fortplantningsorganen.

- Illustrationen kan variera beroende på vilken typ.

PLACERING AV SÄKERHETSSKYLTAR/KOMPONENTER OCH KONTROLLER

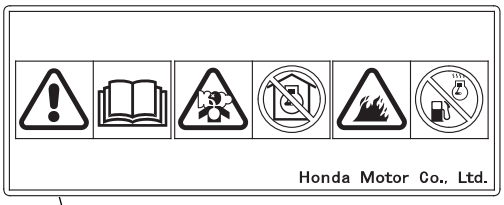

Läs bruksanvisningen före användning.

Motorn släpper ut giftig koloxid. Kör den inte i slutna utrymmen.

Bensin är mycket brandfarligt och explosivt. Stäng av motorn och låt den svalna före bränslepåfyllning.

Manuell choketyp
(Utan CHOKESPAK-typ)
(vissa modeller)

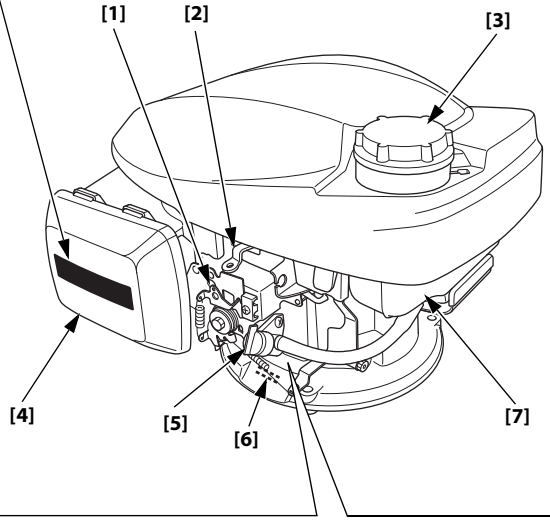

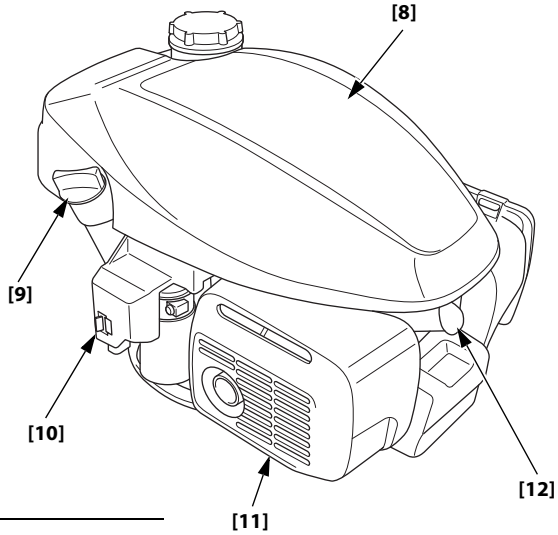

Automatisk choketyp
(FAST GASSPJÄLLS-typ)
(vissa modeller)

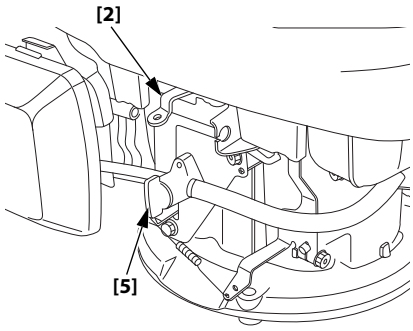

Automatisk choketyp
(MANUELL GASSPJÄLLS-typ)
(vissa modeller)

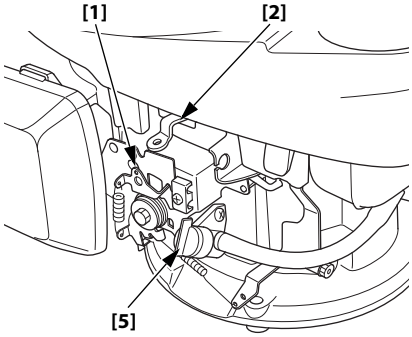

[1]	KONTROLLSPAK (vissa modeller)
[2]	SVÄNGHJULSBROMSSPAK (vissa modeller)
[3]	BRÄNSLETANKLOCK
[4]	LUFTRENARE
[5]	BRÄNSLEVENTILSPAK
[6]	SERIENUMMER OCH MOTORTYP
[7]	BRÄNSLETANK
[8]	ÖVRE LOCK
[9]	OLJEFILTERLOCK
[10]	USB-LADDNINGSPORT
[11]	LJUDDÄMPARE
[12]	TÄNDSTIFT

3SZ9C800
00X3S-Z9C-8002

© 2019 Honda Motor Co., Ltd. – Med ensamrätt

Figur 1

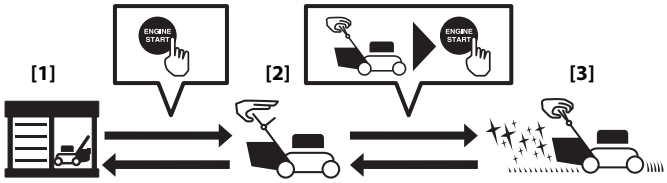

[1] LAGER-LÄGE
[2] STANDBY-LÄGE
[3] ARBETS-LÄGE

Figur 2

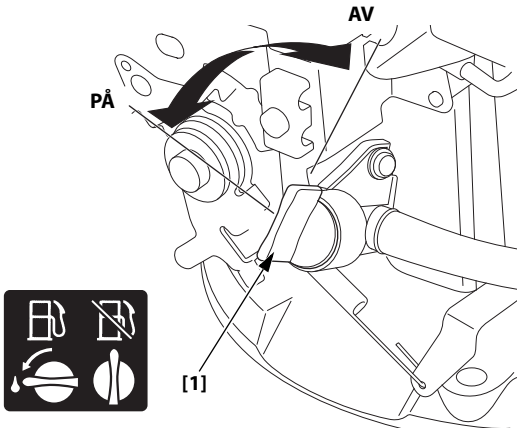

[1] BRÄNSLEVENTILSPAK

Figur 3

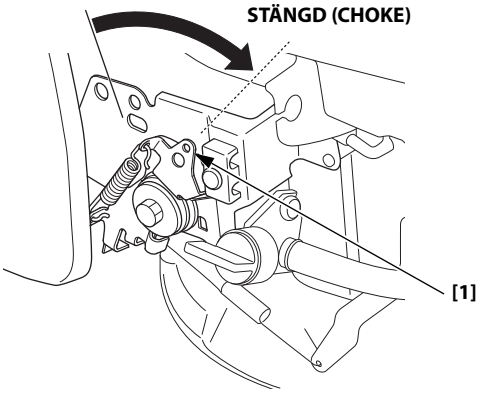

[1] KONTROLLSPAK (vissa modeller)

Figur 4

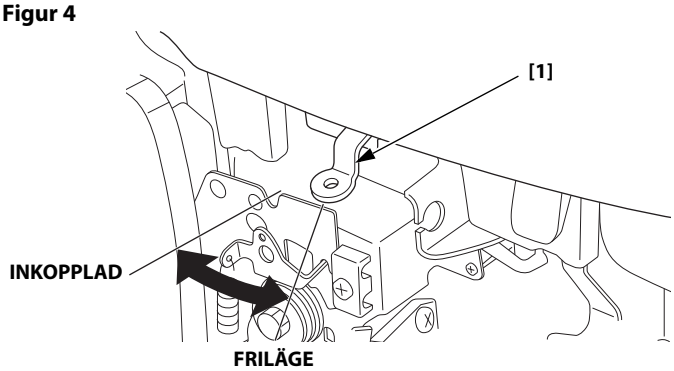

[1] SVÄNGHJULSBROMSSPAK (vissa modeller)

Figur 5

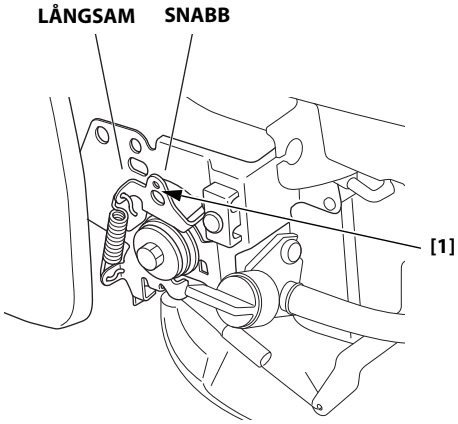

[1] KONTROLLSPAK (vissa modeller)

Figur 6

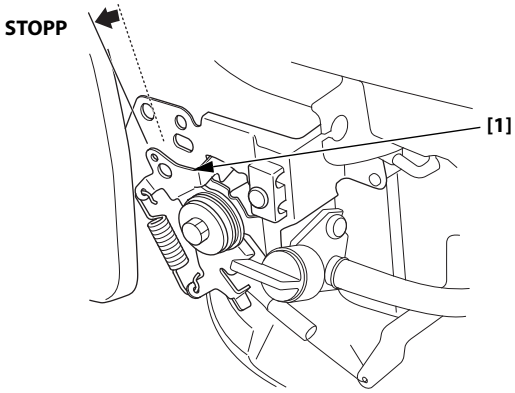

[1] KONTROLLSPAK (vissa modeller)

Figur 7

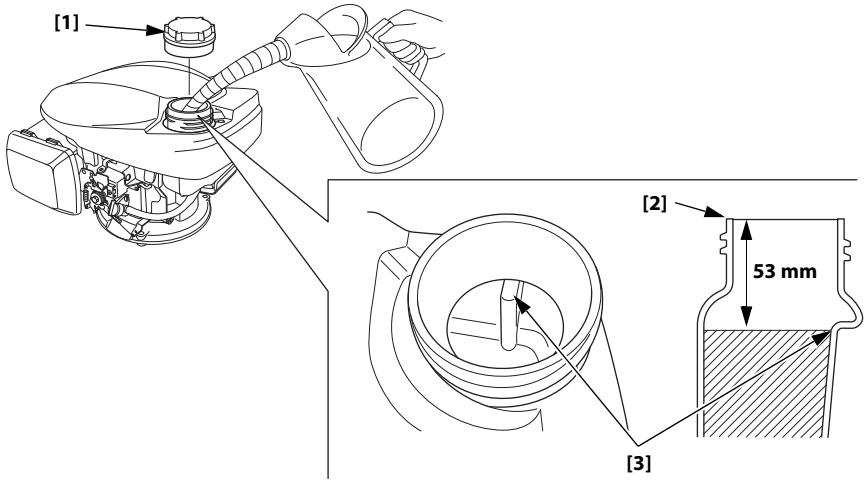

[1] BRÄNSLETANKLOCK
[2] BRÄNSLEPÅFYLLNINGSRÖR
[3] ÖVRE NIVÅ

Figur 8

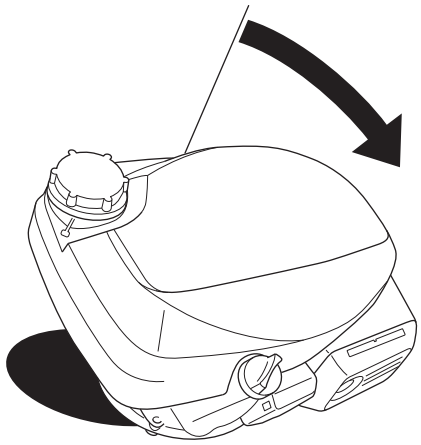

Figur 9

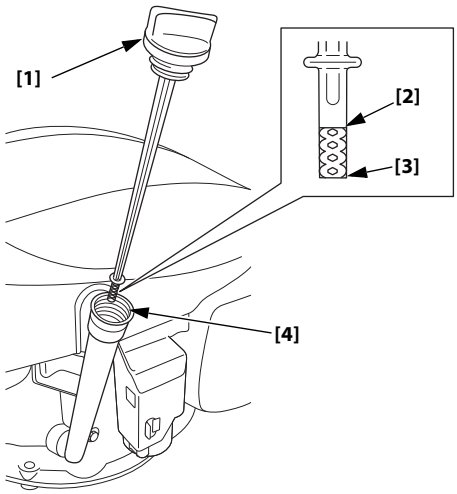

[1] OLJEFILTERLOCK/MÄTSTICKA
[2] ÖVRE GRÄNS
[3] NEDRE GRÄNS
[4] OLJEPÅFYLLNINGSRÖR

Figur 10

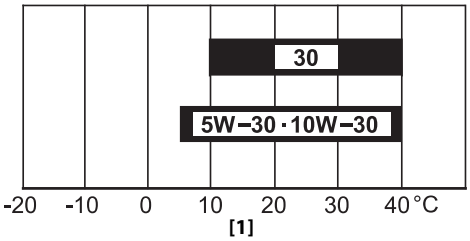

[1] OMGIVANDE TEMPERATUR

Figur 11

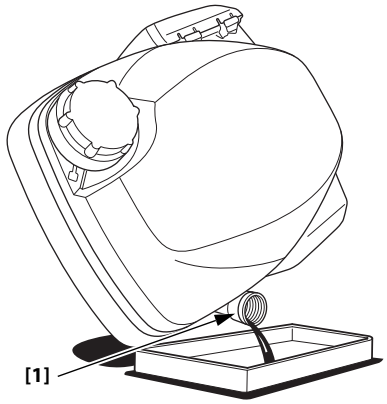

[1] OLJEPÅFYLLNINGSRÖR

Figur 12

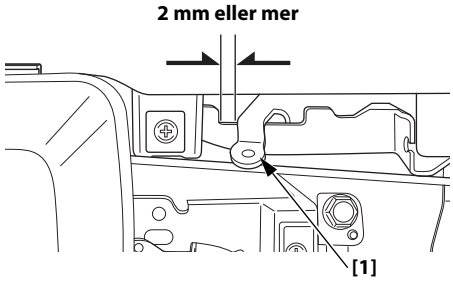

[1] SVÄNGHJULSBROMSSPAK (vissa modeller)

Figur 13

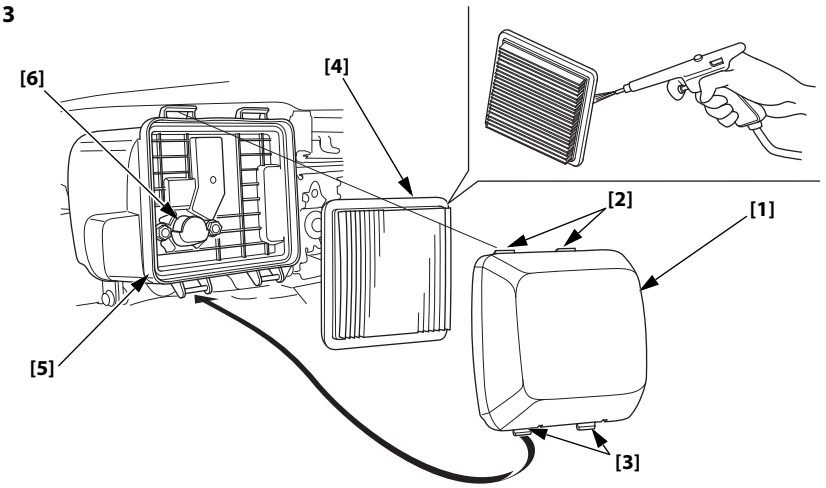

[1] LUFTRENARKÅPA
[2] ÖVRE FLIKAR
[3] UNDRE FLIKAR
[4] ELEMENT
[5] LUFTRENARHÖLJE
[6] LUFTKANAL

Figur 14

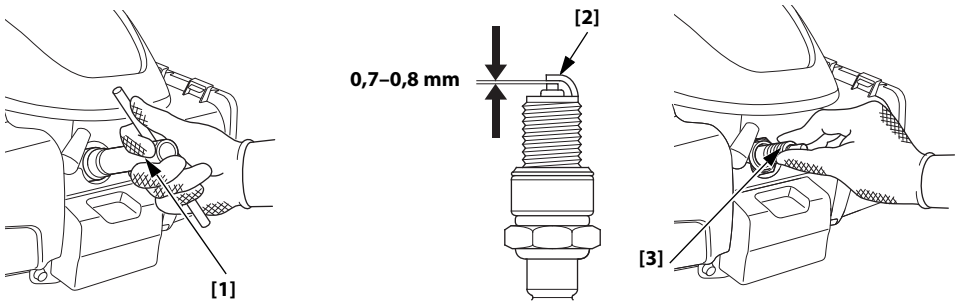

[1] TÄNDSTIFTSNYCKEL
[2] SIDOELEKTROD
[3] TÄNDSTIFT

Figur 15

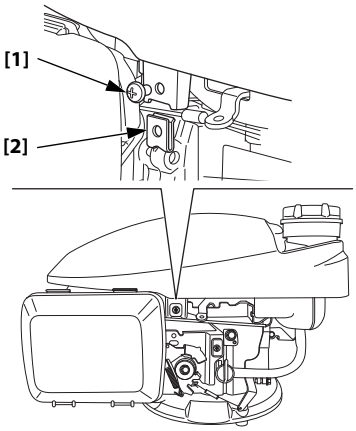

[1] SKRUV
[2] FJÄDERMUTTER

Figur 16

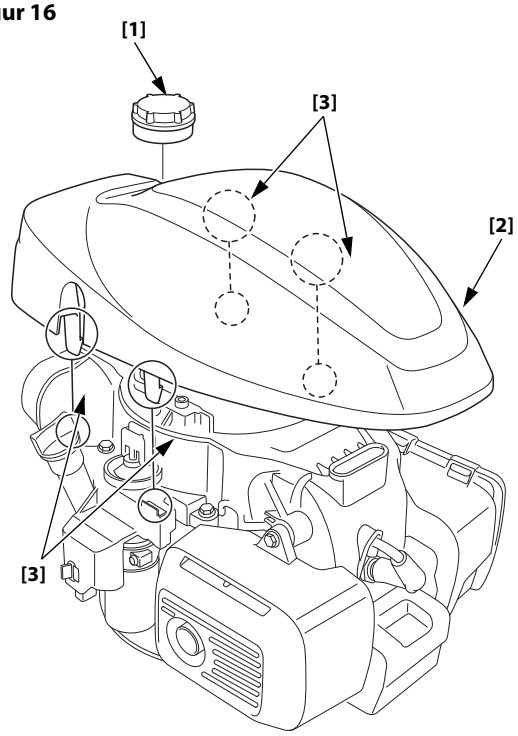

[1] BRÄNSLETANKLOCK
[2] ÖVRE LOCK
[3] FLIKAR

Figur 17

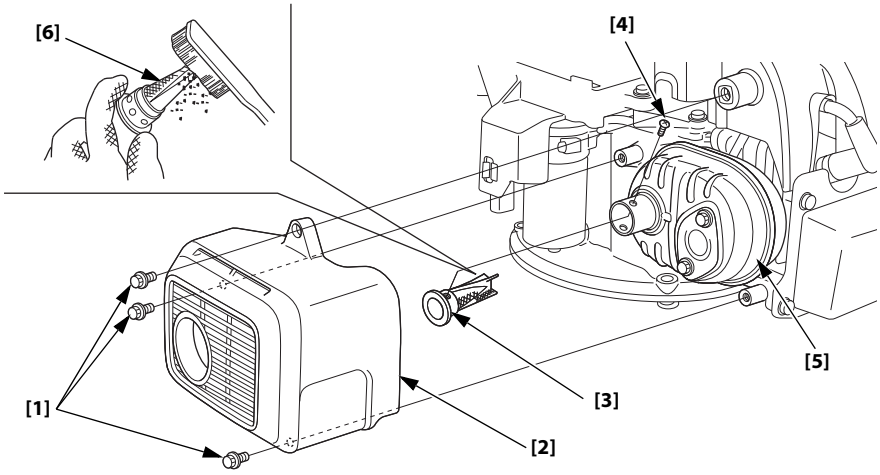

[1] 6 mm BULT (3)
[2] LJUDDÄMPARSKYDD
[3] GNISTSLÄCKARE
[4] SKRUV
[5] LJUDDÄMPARE
[6] SKÄRM

Figur 18

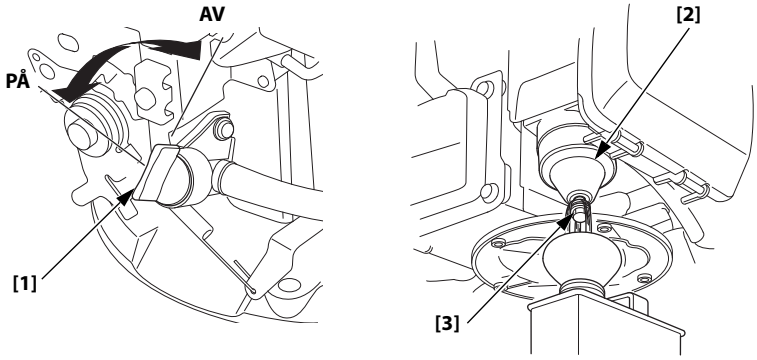

[1] BRÄNSLEVENTILSPAK
[2] FLOTTÖRKAMMARE
[3] DRÄNERINGSBULT

Figur 19

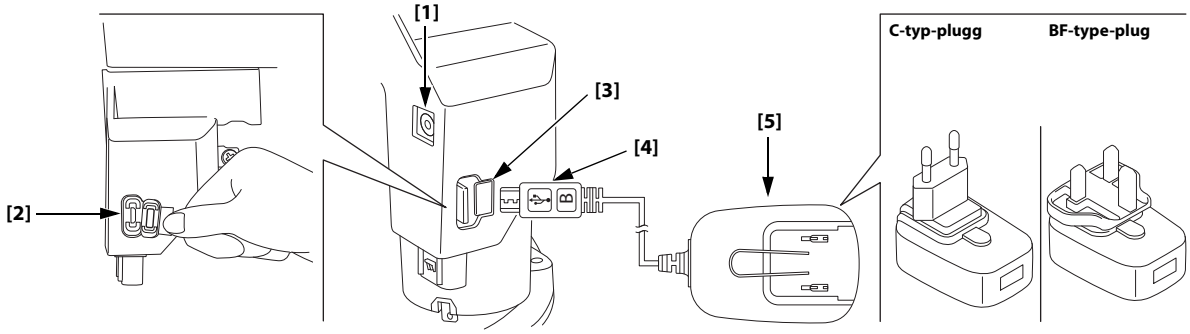

[1] BATTERIINDIKATOR
[2] USB-LADDNINGSPORT
[3] GUMMIKÅPA
[4] BATTERILADDARTERMINAL
[5] EXTERN USB-LADDNINGSKONTAKT

INLEDNING

Tack för att du har köpt en Honda-motor. Vi vill hjälpa dig att få bästa resultat av din nya motor och att använda den på ett säkert sätt. Denna bruksanvisning innehåller information om hur man gör det. Läs den noggrant innan du använder motorn. Om ett problem skulle uppstå, eller om du har frågor om motorn, ska du kontakta din Honda-serviceverkstad.

All information i denna publikation bygger på senast tillgänglig information vid tryckningen. Honda Motor Co., Ltd. förbehåller sig rätten att göra ändringar när som helst utan föregående meddelande och utan någon form av krav. Ingen del av denna publikation får reproduceras utan skriftligt tillstånd.

Bruksanvisningen ska anses vara en permanent del av motorpaketet och ska därför följa med motorn om motorn säljs vidare.

Vi rekommenderar att du läser garantipolicyn för att få en tydlig bild av vad den täcker och vilket ansvar du har som ägare.

Läs också anvisningarna för den utrustning som motorn ska driva. Där kan finnas ytterligare information om motorstart, avstängning, drift, justeringar eller underhåll.

INNEHÅLL

SÄKERHETSMEDDELANDE 1
SÄKERHETSINFORMATION 1
KONTROLLER FÖRE ANVÄNDNING 2
KÖRNING 2
SÄKRA FÖRSIKTIGHETSÅTGÄRDER ... 2
START AV MOTORN 2
STANNA MOTORN 3
MOTORSERVICE 4
VIKTEN AV UNDERHÅLL 4
UNDERHÅLLSSÄKERHET 4
SÄKERHETSFÖRESKRIFTER 4
UNDERHÅLLSCHEMA 4
BRÄNSLEPÅFYLLNING 4
MOTOROLJA 5
LUFTRENARE 5
TÄNDSTIFT 6
GNISTSLÄCKARE 6
BATTERILADDNING 6
BRA TIPS OCH FÖRSLAG 7
FÖRVARA DIN MOTOR 7
TRANSPORT 8
HANTERING AV OVÄNTADE PROBLEM 8
TEKNISK INFORMATION 8
KONSUMENTUPPLYSNING 11
Garanti och information om distributör/återförsäljare 11
Information om kundservice 11

SÄKERHETSMEDDELANDE

Din säkerhet och andras säkerhet är mycket viktig. I den här bruksanvisningen, och på själva motorn, finns viktig säkerhetsinformation. Läs dessa meddelanden noggrant.

Säkerhetsinformationen visar på risker som kan innebära personskador för dig själv och andra. Varje säkerhetsmeddelande föregås av en varningssymbol ⚠ och något av dessa tre ord: FARA, VARNING eller FÖRSIKTIGHET.

Dessa signalord betyder:

⚠ FARA — Du KOMMER att DÖ eller SKADAS ALLVARLIGT om du inte följer anvisningarna.

⚠ VARNING — Du KAN bli DÖDAD eller SVÅRT SKADAD om du inte följer anvisningarna.

⚠ FÖRSIKTIGHET — Du KAN SKADAS om du inte följer anvisningarna.

Varje meddelande talar om för dig vilken fara det handlar om, vad som kan hända och vad du kan göra för att för att undvika eller minska skadan.

MEDDELANDEN OM FÖREBYGGANDE AV SKADOR

Det finns också andra viktiga meddelanden som föregås av ordet OBS.

Detta betyder:

OBS — Motorn eller annan egendom kan skadas om du inte följer anvisningarna.

Syftet med dessa meddelanden är att skydda din motor, annan egendom eller omgivningen från skada.

SÄKERHETSINFORMATION

- Förstå hur alla kontroller fungerar och hur man stoppar motorn snabbt i en nödsituation. Se till att användaren har fått tillräcklig information innan han/hon använder utrustningen.
- Låt inte barn köra motorn. Håll barn och husdjur borta från driftsområdet.
- Motorns avgaser innehåller giftig kolmonoxid.
  Kör inte motorn utan god ventilation och kör aldrig inomhus.
- Motorn och avgassystemet blir mycket heta under drift.
  Motorn ska stå minst en (1) meter från byggnader och annan utrustning under drift. Håll brännbara material på avstånd och lägg ingenting på motorn medan den är igång.

Kassering

För att skydda miljön ska du inte kassera denna produkt, batterier osv. genom att lämna dem tillsammans med avfallet.
Följ lokala lagar och förordningar eller kontakta en auktoriserad återförsäljare som säljer din utrustning (t.ex. gräsklippare) för kassering.

PLACERING AV SÄKERHETSSKYLTAR

Se sidan A-1.

Den här skylten varnar för risker som kan orsaka allvarliga personskador. Läs den noggrant.
Om etiketten faller av eller blir svårläst – kontakta närmaste Honda-verkstad för en utbytesdekal.

KOMPONENTERNAS & REGLAGENS PLACERING

Se sidan A-1.

KONTROLLER FÖRE ANVÄNDNING

ÄR MOTORN FÖRBEREDD OCH KLAR?

För din egen säkerhet, för att säkerställa att miljölagstiftningen följs och för att maximera användningstiden för din utrustning, är det mycket viktigt att du tar en liten stund för att kontrollera motorns skick innan du startar den. Tillse att alla problem åtgärdats, gärna av serviceverkstaden, innan du startar motorn.

⚠ VARNING

Om motorn inte underhålls korrekt, eller om ett problem inte åtgärdas före drift, kan detta leda till ett betydande fel.

Vissa fel kan orsaka allvarliga personskador eller dödsfall.

Gör alltid en inspektion före varje igångsättning och korrigera eventuella problem.

Se till att motorn står jämnt och är stoppad innan du sätter igång med kontrollerna.

Kontrollera alltid följande innan du startar motorn:

Kontrollera motorns allmänna skick

1. Titta runt och under motorn för att se om det finns tecken på oljeläckor eller bensinläckor.
2. Ta bort all smuts och allt skräp, särskilt runt ljuddämparen och det övre locket.
3. Se efter om det finns tecken på skador.
4. Kontrollera att alla skärmar och skydd är på plats och att alla muttrar, bultar och skruvar är åtdragna.

Kontrollera motorn

1. Kontrollera bränslenivån (se sidan 4). Start med full tank hjälper till att eliminera eller minska driftavbrott för bränslepåfyllning.
2. Kontrollera motoroljenivån (se sidan 5). Om motorn körs med låg oljenivå kan motorskador uppstå.
3. Kontrollera luftfilterelementet (se sidan 5). Ett smutsigt luftfilterelement begränsar luftflödet till förgasaren och försämrar motorns prestanda.
4. Kontrollera batteriladdningsnivån (se sidan 6).
5. Kontrollera den utrustning som drivs av motorn.

   Läs igenom instruktionerna som följde med den utrustning som drivs av denna motor för eventuella försiktighetsåtgärder eller procedurer som ska genomföras före start.

KÖRNING

SÄKRA FÖRSIKTIGHETSÅTGÄRDER

Innan du kör motorn för första gången, läs avsnittet *SÄKERHETSINFORMATION* på sidan 1 och *KONTROLLER FÖRE ANVÄNDNING* på sidan 2.

Risker med kolmonoxid

För din säkerhets skull, ska du undvika att starta eller köra motorn i ett slutet utrymme som till exempel ett garage. Motorns avgaser innehåller giftig koloxid som kan samlas snabbt i ett slutet utrymme och orsaka illamående eller dödsfall.

⚠ VARNING

Avgaser innehåller giftig koloxid som kan ansamlas till farliga nivåer i slutna utrymmen.

Inandning av koloxid kan orsaka medvetslöshet eller dödsfall.

Kör aldrig motorn i ett stängt, eller ens delvis stängt område.

Granska också instruktionerna som följer med den utrustning som motorn ska driva. Där kan finnas säkerhetsinformation som ska följas vid start, stopp eller drift av motorn.

Kör inte motorn i backar som sluttar mer än 15° (26 %).

Batterihantering

OBS

Om anvisningarna nedan inte följs kan det orsaka kortslutning, värmealstring, tändning, gasinjektion och vätskeläckage.

- *Ta inte isär batteriet och modifiera det inte.*
- *Se till att det inte utsätts hårda stötar genom att tappa det eller lägga tunga saker på det.*
- *Om batteriet faller i vatten ska du inte använda batteriet mer.*
- *Ta inte bort etiketten som är fäst ovanpå batteriet.*

⚠ FÖRSIKTIGHET

Om det uppstår något problem som lukt, värmealstring, deformering och missfärgning under användning, förvaring eller laddning av batteriet, ska du omedelbart sluta använda batteriet.

Skölj med rent vatten om batteriet läcker och innehållet hamnar på huden eller kläderna.

Om batteriläckage stänker i ögonen, ska du skölja noga med rent vatten och omedelbart uppsöka en läkare, utan att gnugga ögonen.
Om du inte gör så kan det orsaka ögonskador.

START AV MOTORN

Använd inte choken om motorn är varm eller lufttemperaturen är hög.

OBS

Starta inte motorn när den utrustning som drivs av motorn har en begränsad funktion (till exempel när en gräsklippare är låst).
Om motorns startprocedur testas i det läget, kommer startrotationen att stanna automatiskt. Motorn kan inte startas om startmotorn inte roterar.
Och om motorns startprocedur testas flera gånger fungerar inte batteriindikatorn och motorn, på grund av batterisäkerhet. Vänta ett tag och försök starta motorn igen.

Efter förvaring i en månad går batteriet in i FÖRVARINGSLÄGE.
För att återgå från LAGRINGSLÄGE trycker du på motorstartknappen på utrustningen som drivs av denna motor. Batteriet går in i STANDBY-LÄGE. Se Figur 1, sidan A-2.
Kör motorn genom att starta motorn i STANDBY-LÄGE.

Om batteriindikatorn blinkar är batteriet svagt. Vi rekommenderar en längre arbetstid för att säkerställa en tillräcklig mängd batteriladdning genom självladdning (se sidan 6).

- **Manuell choketyp (vissa modeller)**

1. Vrid bränsleventilspaken till PÅ-läget.
   Se Figur 2, sidan A-2.
2. [Utan CHOKESPAK-typ] (vissa modeller).

   Flytta manöverspaken till STÄNGT (CHOKE) -läge.
   Se Figur 3, sidan A-2.
3. Med SVÄNGHJULSBROMSSPAK-typ (vissa modeller):

   Flytta svänghjulsbromsspaken till FRI-läget. Motoromkopplaren, som är kopplad till svänghjulsbromsspaken, slås på när svänghjulsbromsspaken flyttas till FRI-läge.
   Se Figur 4, sidan A-2.
4. Koppla in bromsspaken på utrustningen som drivs av den här motorn. Batteriindikatorn tänds eller blinkar i 5 sekunder för att indikera batteriets laddningstillstånd (se sidan 6) när bromsspaken för utrustningen som drivs av denna motor är kopplad.
5. När du håller in bromsspaken trycker du på motorstartknappen på utrustningen som drivs av denna motor.
   Sedan tänds batteriindikatorn och motorn startar.
   Se Figur 1, sidan A-2.

   Om motorn inte startar inom 3 sekunder tänds batteriindikatorn eller blinkar i 5 sekunder igen för att indikera batteriets laddningstillstånd (se sidan 6).
   Tryck på motorstartknappen igen, när batteriets laddningstillstånd har indikerats.

   Om batteriindikatorn är avstängd under startprocedurer, ska du ladda batteriet med den externa USB-laddaren (se sidan 6).
6. [Utan CHOKESPAK-typ] (vissa modeller).

   När motorn värms upp, ska manöverspaken flyttas till läge SNABB eller LÅNGSAM.
   Se Figur 5, sidan A-2.

- **Automatisk choketyp (vissa modeller)**

1. Vrid bränsleventilspaken till PÅ-läge.
   Se Figur 2, sidan A-2.
2. Med SVÄNGHJULSBROMSSPAK-typ (vissa modeller):
   Flytta svänghjulsbromsspaken till FRI-läget.
   Se Figur 4, sidan A-2.
3. [MANUELLT GASSPJÄLL-typ] (vissa modeller).

   Flytta reglerspaken till SNABB-läget.
   Se Figur 5, sidan A-2.
4. Koppla in bromsspaken på utrustningen som drivs av den här motorn. Batteriindikatorn tänds eller blinkar i 5 sekunder för att indikera batteriets laddningstillstånd (se sidan 6) när bromsspaken för utrustningen som drivs av denna motor är kopplad.
5. När du håller in bromsspaken trycker du på motorstartknappen på utrustningen som drivs av denna motor.
   Sedan tänds batteriindikatorn och motorn startar.
   Se Figur 1, sidan A-2.

   Om motorn inte startar inom 3 sekunder tänds batteriindikatorn eller blinkar i 5 sekunder igen för att indikera batteriets laddningstillstånd (se sidan 6).
   Tryck på motorstartknappen igen, när batteriets laddningstillstånd har indikerats.

   Om batteriindikatorn är avstängd under startprocedurer, ska du ladda batteriet med den externa USB-laddaren (se sidan 6).
6. [MANUELLT GASSPJÄLL-typ] (vissa modeller).

   Ställ in gasspjällsarmen på önskat motorvarvtal.

STANNA MOTORN

1. [MANUELLT GASSPJÄLL-typ] (vissa modeller).

   Flytta reglerspaken till läge LÅNGSAM.
   Se Figur 5, sidan A-2.
2. Med SVÄNGHJULSBROMSSPAK-typ (vissa modeller):

   Flytta svänghjulsbromsspaken till läge INKOPPLAD.
   Motoromkopplaren, som är kopplad till svänghjulsbromsspaken, stängs av när svänghjulsbromsspaken flyttas till läge INKOPPLAD.
   Se Figur 4, sidan A-2.

   Utan SVÄNGHJULSBROMSSPAK-typ (vissa modeller):

   Flytta reglerspaken till STOPP-läget.
   Motoromkopplaren, som är kopplad till reglerspaken stängs av när reglerspaken flyttas till STOPP-läget.
   Se Figur 6, sidan A-2.
3. Flytta bränslekranens spak till AV-läget.
   Se Figur 2, sidan A-2.

MOTORSERVICE

VIKTEN AV UNDERHÅLL

Väl utfört underhåll är avgörande för säker, ekonomisk och problemfri drift. Det hjälper också till att minska utsläppen.

⚠ VARNING

Om motorn inte underhålls korrekt, eller om ett problem inte åtgärdas före drift, kan detta leda till ett betydande fel.

Vissa fel kan orsaka allvarliga personskador eller dödsfall.

Följ alltid de rekommendationer för kontroller och underhåll som anges i bruksanvisningen.

För att du ska få hjälp med att underhålla din motor på rätt sätt, finns det ett underhållsschema på de följande sidorna, procedurer för rutinkontroller och enkla underhållsprocedurer med hjälp av grundläggande handverktyg. Andra serviceuppgifter som är svårare eller som kräver specialverktyg utförs bäst av proffs och sådan service görs normalt av en Honda-tekniker eller annan kvalificerad mekaniker.

Underhållsschemat gäller vid normala användningsförhållanden. Om motorn körs under svårare förhållanden, t.ex. vid långvarig hög belastning eller vid hög temperatur, eller vid särskilt våta eller dammiga förhållanden – kontakta återförsäljare/serviceverkstad för rekommendationer som gäller avsedd användning.
Använd endast Honda originaldelar eller motsvarande. Användning av reservdelar som inte är av likvärdig kvalitet kan skada motorn. Underhåll, byte eller reparation av avgaskontrollenheter- och system, kan utföras av en bilverkstad eller en enskild person med hjälp av delar som är EPA-certifierade.

UNDERHÅLLSSÄKERHET

Här följer några av de viktigaste säkerhetsföreskrifterna. Vi kan däremot inte varna för varje tänkbar risk som kan uppstå vid underhållsarbeten. Bara du själv kan avgöra om du ska utföra ett givet moment av underhållet eller inte.

⚠ VARNING

Felaktigt underhåll kan orsaka ett osäkert tillstånd.

Om underhållsanvisningar och försiktighetsåtgärder inte följs på rätt sätt, kan detta orsaka allvarliga personskador eller dödsfall.

Följ alltid anvisningar och säkerhetsföreskrifter enligt denna bruksanvisning.

SÄKERHETSFÖRESKRIFTER

- Kontrollera att motorn är avstängd innan du påbörjar något underhållsarbete eller några reparationer. Koppla från tändhatten vid tändstiftet för att undvika oavsiktlig start. Du kan undvika många potentiella risker så här:
  - **Koloxidförgiftning från avgaserna.**
    Använd bara motorn utomhus, på avstånd från fönster och dörrar.
  - **Brännskador av uppvärmda delar.**
    Låt motorn och avgassystemet svalna innan du rör vid dem.
  - **Skada från rörliga delar.**
    Kör inte motorn innan du fått anvisningar om att göra detta.
- Läs anvisningarna innan du börjar och se till att du har de verktyg och färdigheter som krävs.
- Var försiktig när du arbetar i närheten av bensin för att minska risken för brand eller explosion. Använda bara lösningsmedel som inte är brandfarliga, inte bensin när du rengör delar. Cigarretter, gnistor och eld måste hållas på behörigt avstånd från alla bränslerelaterade delar.

Kom ihåg att en auktoriserad Honda-återförsäljare kan din motor bäst och har rätt utrustning för att serva och reparera den.
För att vara säker på bästa kvalitet och funktion bör du bara använda nya Honda originalreservdelar eller motsvarande vid reparation och service.

UNDERHÅLLSCHEMA

SERVICEINTERVALL (1) / POSITION – Utförs vid angiven månad eller driftstidsintervall, beroende på vilket som inträffar först.		Varje gång	Första månad eller efter 5 tim.	Varje 3 månader 25 timmar.	Varje 6 månader 50 timmar.	Varje år eller 100 timmar.	Efter 150 tim.	Varje 2 år eller 250 timmar.	Se till Sidan
Motorolja	Kontrollera nivå	o							5
	Byte		o		o (2)				5
Luftfilter	Kontrollera	o							5
	Rengör			o (3)					5
	Byt ut							o	5
Svänghjulsbromsbelägg (vissa modeller)	Kontrollera				o				6
Tändstift	Kontrollera/ justera					o			6
	Byt ut							o	6
Gnistsläckare (vissa modeller)	Rengör					o (5)			Verkst. handbok
Tomgångsvarvtal	Kontrollera					o (4)			Verkst. handbok
Bränsletank och filter	Rengör					o (4)			Verkst. handbok
Ventilspel	Kontrollera/ justera						o (4)		Verkst. handbok
Förbränningskammare	Rengör	Efter varje 250-timmarsperiod (4)							Verkst. handbok
Bränsleslang	Kontrollera	Vartannat år (byt ut om det behövs (4))							Verkst. handbok

(1) Vid kommersiell användning ska du logga antalet driftstimmar för att fastställa rätt underhållsintervall.
(2) Byt motorolja var 25:e timma vid hög belastning eller höga omgivningstemperaturer.
(3) Utför service oftare vid användning i dammiga miljöer.
(4) Service på dessa delar ska utföras av serviceverkstad såvida du inte har rätt verktyg och själv har de mekaniska kunskaper som krävs. Se Hondas verkstadshandbok för uppgifter om serviceförfaranden.
(5) I Europa och andra länder där maskindirektivet 2006/42/EC gäller, ska den här rengöringen utföras av återförsäljaren.

Gör så här vid underhåll på den nedre delen av motorn (maskinen): vrid den 90° och lägg ner den. Se alltid till att förgasaren/luftrenaren är vänd uppåt.
Se Figur 8, sidan A-3.

BRÄNSLEPÅFYLLNING

Se Figur 7, sidan A-3.

Rekommenderat bränsle

Blyfri bensin		
	USA	Pumpbensin, oktantal på 86 eller högre
	Utanför USA	Bensin med oktantal på 91 eller högre
		Pumpbensin, oktantal på 86 eller högre

Bränslespecifikation som krävs för att upprätthålla prestandan hos utsläppskontrollsystemet: E10-bränsle som hänvisas till i EU-förordningen.

Denna motor är godkänd för att köras på blyfri bensin med ett forskningsoktantal på 91 eller högre (pumpoktantal på 86 eller högre).
Fyll på bränsle i ett väl ventilerat utrymme med motorn avstängd. Låt motorn svalna först om den varit igång. Fyll aldrig på bränsle inomhus där bensinångorna kan komma i kontakt med flammor eller gnistor.
Man kan använda blyfri bensin som inte innehåller mer än 10 volymprocent etanol (E10) eller 5 volymprocent metanol. Dessutom ska metanolen innehålla lösningsmedel och korrosionsskyddsmedel. Användning av ett bränsle som innehåller mer etanol eller metanol än vad som visas ovan kan leda till problem när det gäller start och/eller prestanda. Det kan också skada

delar i metall, gummi och plast som ingår i bränslesystemet. Motorskador eller driftsproblem på grund av att man använder bränsle med procentuellt större mängd etanol eller metanol i än vad som visas här ovan, täcks inte av garantin.

⚠ VARNING

Bensin är mycket brandfarligt och explosivt.

Du kan bränna dig eller skadas allvarligt när du hanterar bränsle.

- Stäng av motorn och låt den svalna före bränslepåfyllning.
- Undvik värme, gnistor och öppna lågor.
- Bränsle ska bara hanteras utomhus.
- Förvara den inte i närheten av fordonet.
- Torka upp spill omedelbart.

OBS

Bränsle kan skada lacker och vissa typer av plast. Var försiktig så att du inte spiller ut bränsle när du fyller på tanken. Skador som orsakats av utspillt bränsle täcks inte av garantin.

Använd aldrig bensin som är gammal, förorenad eller blandad med olja. Se till att smuts och vatten inte kan komma in i bränsletanken.

Se de instruktioner som följde med den utrustning som drivs av motorn när det gäller bränslepåfyllning.

1. Stäng av motorn och tillse att den står på fast och plant underlag, ta av bränsletanklocket och kontrollera bränslenivån. Fyll på tanken om bränslenivån är låg.
2. Fyll på bränsle till den maximala bränslenivån i bränsletanken. Torka upp utspillt bränsle innan du startar motorn.
3. Fyll på försiktigt så att du inte spiller ut bränsle. Fyll inte på för mycket i bränsletanken (det bör inte finnas bränsle i bränslepåfyllningsröret). Det kan var nödvändigt att ha mindre bensin i tanken beroende på driftsförhållandena. Dra åt bränsletanklocket säkert igen efter påfyllningen.

Håll bensin på behörigt avstånd från tändsystem, grillar, elutrustning, motordrivna verktyg etc.

Utspillt bränsle är inte bara brandfarligt utan även miljöfarligt. Torka upp spill omedelbart.

MOTOROLJA

Oljan är en viktig komponent som påverkar prestanda och livslängd. Använd fyrtaktsolja av biltyp.

Rekommenderad olja

Se Figur 10, sidan A-3.

Använd en fyrtaktsolja som uppfyller eller överskrider kraven för API, servicekategori SE eller senare (eller motsvarande). Kontrollera alltid API-serviceskylten på oljebehållaren för att försäkra dig om att den har bokstäverna SE eller senare (eller motsvarande).

Specifikationer för smörjolja som krävs för att bibehålla utsläppskontrollsystemets prestanda Hondas äkta olja.

SAE 10W-30 rekommenderas för allmän användning. Andra viskositeter i schemat kan användas när medeltemperaturen i ditt köområde är inom angivna intervaller.

Kontroll av oljenivå

Se Figur 9, sidan A-3.

1. Ta bort oljepåfyllningslocket/oljestickan och torka av.
2. Sätt in mätstickan i oljepåfyllningsröret, men skruva inte fast den.
3. Fyll på olja till det övre gränsvärdet på oljestickan om nivån är låg. Använd rekommenderad olja.
4. Sätt på oljepåfyllningslocket/mätstickan.

OBS

Om motorn körs med låg oljenivå kan motorskador uppstå. Denna typ av skada täcks inte av garantin.

Oljebyte

Se Figur 9, sidan A-3 och Figur 11, sidan A-3.

Töm ut den gamla oljan när motorn är varm. Varm olja rinner ut snabbt och fullständigt.

1. Flytta bränslekranens spak till läge AV/OFF. Se Figur 2, sidan A-2.
2. Ta bort oljepåfyllningslocket och töm ut oljan i behållaren genom att luta motorn mot oljepåfyllningsröret.
3. Fyll på med den rekommenderade oljan och kontrollera oljenivån.

OBS

Om motorn körs med låg oljenivå kan motorskador uppstå. Denna typ av skada täcks inte av garantin.

Motoroljevolym 0,40 l

4. Sätt tillbaka oljelocket/oljestickan ordentligt.

Tvätta händerna med tvål och vatten efter att du har handskats med smutsig olja.

OBS

Kassera begagnad motorolja på ett sätt som är miljövänligt. Vi föreslår att du tar den i en tillsluten behållare till din lokala servicestation för återvinning. Den får inte kastas i soporna, hällas ut på marken eller hällas ut i avloppet.

LUFTRENARE

En smutsig luftrenare begränsar luftflödet till förgasaren och försämrar motorns prestanda. Om du använder motorn i mycket dammiga områden ska oljefiltret rengöras oftare än vad som anges i *UNDERHÅLLSSCHEMAT* (se sidan 4).

OBS

Om motorn körs utan luftfilter eller med skadat luftfilter, kommer smuts in i motorn, vilket gör att den slits ut snabbt. Denna typ av skada täcks inte av garantin.

Inspektion

Ta bort luftrenarkåpan och kontrollera filterelementen. Rengör eller byt ut smutsiga filterelement. Byt alltid ut skadade filterelement.

Rengöring:

Se Figur 13, sidan A-4.

1. Ta bort luftrenarkåpan genom att koppla loss de två övre flikarna längst upp på luftrenarkåpan och de två nedre flikarna.
2. Ta bort elementet. Kontrollera bägge luftrenarelementen med avseende på hål eller slitage och byt ut dem om de är skadade.
3. Knacka lätt på elementet flera gånger på en hård yta för att ta bort överskott av smuts, eller blås tryckluft på 29 psi (200 kPa) genom filtret inifrån och ut. Försök aldrig borsta av smuts. Borstning kommer att driva in smuts i fibrerna. Byt ut elementet om det är mycket smutsigt.
4. Torka av smutsen från luftrenarens insida (basdel och kåpa) med en fuktig trasa. Var försiktig så att inte smuts kommer in i luftkanalen som går till förgasaren.
5. Sätt tillbaka elementet och luftrenarkåpan.

SVÄNGHJULSBROMS-inspektion (vissa modeller)

Kontrollera spelet på svänghjulsbromsspaken. Om det är mindre än 3 mm, ska du ta motorn till en auktoriserad Honda-serviceverkstad. Se Figur 12, sidan A-3.

TÄNDSTIFT
Se Figur 14, sidan A-4.

Rekommenderat tändstift: BPR5ES (NGK)

Det rekommenderade tändstiftet har korrekt värmetal för normala drifttemperaturer för motorn.

OBS
Felaktiga tändstift kan orsaka motorskador.

Om motorn körts, ska den svalna innan man utför service på tändstiftet.

För bästa prestanda måste tändstiftet ha rätt elektrodavstånd och vara fritt från avlagringar.

1. Tag bort tändkabelskon och ta bort all smuts runtom tändstiftet.
2. Ta bort tändstiftet med en tändstiftsnyckel.
3. Kontrollera tändstiftet visuellt. Kasta tändstiftet om det är uppenbart slitet eller om isolatorn är sprucken eller trasig.
   Rengör tändstiftet med en trådborste om den ska återanvändas.
4. Mät elektrodavståndet med ett trådmått. Korrigera vid behov genom att böja sidolektroden.

   Elektrodavståndet ska vara:
   0,7–0,8 mm
5. Kontrollera att tändstiftsbrickan är i gott skick och sätt i tändstiftet för hand för att förhindra korsgängning.
6. När tändstiftet är på plats, ska du dra åt med tändstiftnyckeln för att pressa samman packningen.

   Ett nytt tändstift ska dras åt 1/2 varv efter anliggning för att brickan ska tryckas samman.

   Ett tändstift som återanvänds ska dras åt 1/8–1/4 varv När tändstiftet är på plats för att pressa samman brickan.

   VRIDMOMENT: 20 N·m (2,0 kgf·m)

   OBS
   Ett löst sittande tändstift kan överhetta motorn och skada den. Alltför kraftig åtdragning av tändstiftet kan skada gängorna i topplocket.
7. Fäst tändkabelskon vid tändstiftet.

GNISTSLÄCKARE (vissa modeller)

I vissa regioner är det olagligt att köra en motor utan gnistsläckare. Kontrollera lokala lagar och bestämmelser. Gnistsläckare kan beställas från auktoriserade Honda-serviceverkstäder.

Man måste utföra service på gnistsläckaren var 100:e timma för att den ska fungera på avsett sätt.

Om motorn har varit i gång är ljuddämparen het. Låt den svalna innan servicearbete utförs på den.

Borttagning av gnistsläckare
Se Figur 15, sidan A-4, Figur 16, sidan A-4 och Figur 17, sidan A-5.

1. Ta bort skruven och fjädermuttern.
2. Ta bort bränsletankslocket.
3. Ta bort det övre locket genom att koppla loss de fyra flikarna på det övre locket.
4. Ta bort ljuddämparskyddet genom att ta bort de tre 6 mm-bultarna.
5. Ta bort gnistsläckaren från ljuddämparen genom att ta bort skruven. (Se till att inte skada trådnätet.)

Rengöring och kontroll av gnistsläckare
Se Figur 15, sidan A-4, Figur 16, sidan A-4 och Figur 17, sidan A-5.

Kontrollera sotavsättningarna runt avgasporten och gnistsläckaren och rengör vid behov.

1. Använd en borste för att ta bort sotavlagringar från gnistsläckarens nät. Var försiktig så att nätet inte skadas. Byt gnistsläckaren om den har hål eller skador.
2. Montera gnistsläckaren, ljuddämparen, toppskyddet och bränsletankens lock i omvänd ordning.

⚠ FÖRSIKTIGHET

Använd inte motorn när det övre locket är borttaget.

Du kan bli skadad av de roterande delarna eller bränna dig på ljuddämparen.

BATTERILADDNING

Kontrollera batteriets laddningstillstånd

Batteriindikatorn indikerar batteriets laddningstillstånd. Koppla in bromsspaken på utrustningen som drivs av den här motorn för att säkerställa mängden laddning.

- ○ (På): Batteriet är tillräckligt laddat.
- ☼ (Blink): Batterinivån är låg.
- ● (Av): Batteriet är nästan tomt.

Se Figur 19, sidan A-5.

Laddar

Beroende på motorspecifikationen ingår en extern USB-laddare i paketet för nödladdning. Laddning kan göras genom att ansluta den externa USB-laddaren till USB-laddningsporten.
Den externa USB-laddningskontakten kan användas för typ C eller BF genom att byta ut kontakter.

Se Figur 19, sidan A-5.

OBS
Tänk på följande punkter när du laddar.

- *Undvik användning på en plats där damm lätt kan komma in i laddningsporten.*
- *Se till att stoppa motorn innan du ansluter den externa USB-laddaren till USB-laddningsporten.*
- *Låt inte USB-laddningsporten och den externa USB-laddaren bli våt av vätska.*

1. Ta bort gummikåpan från USB-laddningsporten och anslut den externa USB-laddaren till ett uttag.
   100–240 VAC eluttag: C-typ eller BF-typ
2. Anslut USB-terminalen på den externa USB-laddaren till USB-laddningsporten.
3. Batteriindikatorn börjar blinka och sedan startar laddningen. När batteriindikatorn tänds är batteriet fulladdat.
4. Koppla loss den externa USB-laddaren från motorn och ett uttag efter laddning.

5. Fäst gummikåpan på USB-laddningsporten.

OBS

- *Fäst gummikåpan på USB-laddningsporten ordentligt efter laddning. Om gummikåpan inte är på, kan USB-laddningsporten rosta och leda till att det kanske inte går att ladda.*
- *När du startar motorn, ska du se till att den externa USB-laddaren tas bort från motorn före start.*
  Det går att använda en vanlig laddare (t.ex. mobilbatteri för smarttelefonladdning) i stället för den externa USB-laddaren som ingår i paketet. Garantin täcker:
  - *Typ: USB-mikro B*
  - *Standard: USB BC1.2*
  - *CE-certifierad produkt*

BRA TIPS OCH FÖRSLAG

FÖRVARA DIN MOTOR

Förberedelser före förvaring

Korrekt förvaring är mycket viktigt för att motorn ska fungera problemfritt och se bra ut. Följande steg hjälper till att hålla bort rost och korrosion, så att motorns funktion och utseende inte försämras. Det blir också lättare att starta motorn när du behöver använda den igen.

Rengöring

Låt motorn svalna under minst en halvtimme före rengöringen om den har varit igång nyligen. Rengör alla yttre ytor, bättra på färg som skadats och täck ytor som kan rosta med ett tunt lager olja.

OBS

Använd inte trädgårdsslang eller högtryckstvätt eftersom dessa kan pressa in vatten i luftrenaren eller ljuddämparen. Vatten i luftrenaren dränker luftfiltret, och vatten som går igenom luftfiltret eller ljuddämparen, kan komma in i cylindern och orsaka skador.

Bränsle

OBS

Det kan det vara så att, beroende på det område där du använder din utrustning, bränsleblandningar snabbt kan försämras och oxideras. Försämring och oxidering av bränsle kan uppstå på endast 30 dagar och detta kan skada förgasaren och/eller bränslesystemet. Kontakta närmaste serviceverkstad för information om lokala förvaringsrekommendationer.

Bensin oxideras och bryts ned när den förvaras under lång tid. Försämrad bensin gör det svårare att starta och det bildas gummiavlagringar som täpper till bränslesystemet. Om bensinen i din motor försämras under förvaringen, kan det bli nödvändigt att byta ut eller serva förgasaren och andra bränslesystemskomponenter.

Den tid som bränslet kan förvaras i bränsletanken och förgasaren utan att driftproblem uppstår varierar utifrån sådana faktorer som bränsleblandning, förvaringstemperatur och om bränsletanken är helt eller delvis fylld. Luften i en delvis fylld bränsletank gör att bränslet försämras snabbare. Väldigt varma förvaringstemperaturer gör att bränsleförsämringen går snabbare. Problem med försämrat bränsle kan uppstå inom 30 dagar från att bränslet finns i bränsletanken, eller ännu mindre om bensinen inte var färsk när du fyllde på bränsletanken.

Skador i bränslesystemet eller prestandaproblem som ett resultat av otillräckliga förberedelser för uppställning täcks inte av garantin.

Tömning av bränsletank och förgasare

Se Figur 18, sidan A-5.

⚠ VARNING

Bensin är mycket brandfarligt och explosivt.

Du kan bränna dig eller skadas allvarligt när du hanterar bränsle.

- Stäng av motorn och låt den svalna före bränslepåfyllning.
- Undvik värme, gnistor och öppna lågor.
- Bränsle ska bara hanteras utomhus.
- Förvara det inte i närheten av fordonet.
- Torka upp spill omedelbart.

1. Töm bränsletanken och förgasaren i en godkänd bensinbehållare.
2. Vrid bränsleventilspaken till PÅ-läge och lossa förgasarens dräneringsbult genom att vrida 1–2 varv moturs.
3. När allt bränsle har tömts, ska du dra åt förgasarens dräneringsbult ordentligt. Vrid bränsleventilspaken till AV-läget.
4. Om du inte kan tömma från förgasaren, ska bränsletanken tömmas i en godkänd bensinbehållare med en kommersiellt tillgänglig handpump. Använd inte en elektrisk pump.
   Använd motorn tills den stoppar på grund av bränslebrist.

Motorolja

1. Byt motorolja (se sidan 5).
2. Ta bort tändstiftet (se sidan 6).
3. Häll i 5–10 cm^3 ren motorolja i cylindern.
4. Kör startmotorn flera gånger.
5. Montera tändstiftet.
6. Täck områden som kan rosta med ett tunt lager med olja. Täck över motorn för att skydda mot damm.

Förebyggande åtgärder före lagring

Om motorn ska förvaras med bensin i bränsletanken och förgasaren, är det viktigt att förebygga risken för antändning av bensinångor. Välj ett välventilerat förvaringsutrymme som ligger på behörigt avstånd från utrustning med öppen låga, som till exempel en eldstad, vattenvärmare eller klädtorkare. Undvik alla platser där det förekommer gnistor (elmotorer) eller där motordrivna verktyg används.

Om batteriet inte hanteras korrekt under lagring av motorn kan det leda till att batteriets prestanda och livslängd försämras.

Vi rekommenderar att motorn förvaras vid 5°C–40°C.

Undvik lagringsutrymmen med hög temperatur, över 40°C och med hög luftfuktighet samt förvaring i en miljö med kraftiga temperaturförändringar. Se till att den inte utsätts för direkt solljus, regn eller dagg.
Lagringsutrymmen med hög luftfuktighet kan orsaka rost och korrosion i motorn. Och lagring vid höga temperaturer kan förkorta batteriets livslängd.

Ställ motorn plant vid förvaring. Lutning kan orsaka bränsle- eller oljeläckage.

Kontrollera att motorn och avgassystemet är svala och täck över motorn för att hålla dammet borta. En het motor och ett hett avgassystem kan antända eller smälta vissa material. Använd inte plastskynken som dammskydd.
Ett helt tätt överdrag gör att fukt hålls kvar runt motorn, vilket kan orsaka rost och korrosion.

När du förvarar motorn, ska bromsspaken på den utrustning som drivs av denna motor befinna sig i friläge.

Om motorn har ställts undan i mer än en månad bör en ”laddning efter lagring” göras tills batteriindikatorn tänds.

Borttagning från lagring

Kontrollera motorn enligt beskrivningen i avsnittet *KONTROLLER FÖRE ANVÄNDNING* i bruksanvisningen (se sidan 2).

Om bränslet tömdes ut innan maskinen ställdes undan ska tanken fyllas med ny bensin. Om du har en reservdunk ska du tillse att den bara innehåller ny bensin. Bensin oxideras och bryts ner med tiden vilket gör att maskinen blir svårare att starta.

Om cylindern bestrukits med olja innan maskinen ställdes undan kommer motorn att ryka något vid starten. Detta är normalt.

Efter förvaring i mer än en månad hade batteriet gått in i LAGRINGSLÄGE (se sidan 2).

TRANSPORT

Om motorn varit på, ska den svalna i minst 15 minuter innan man lastar på utrustningen som drivs av motorn på transportfordonet. En het motor och ett hett avgassystem kan orsaka brännskador eller smälta vissa material.

Ställ motorn plant under transport för att minska risken för bränsleläckage. Flytta bränslekranens spak till läge AV/OFF.
Se Figur 2, sidan A-2.

HANTERING AV OVÄNTADE PROBLEM

MOTORN STARTAR INTE

Möjlig orsak	Korrigering
Bränslekran AV/OFF.	Vrid spaken till PÅ-läge.
Choke öppen (vissa modeller).	Flytta reglaget till stängt läge (CLOSED) tills motorn är varm.
Styrspaken är inte i rätt läge (vissa modeller).	Flytta spaken till rätt läge.
Svänghjulsbromsspaken i läge INKOPPLAD (vissa modeller).	Flytta spaken till FRI-läge.
Slut på bränslet.	Fyll på bränsle (sidan 4).
Dåligt bränsle; motorn har förvarats utan att bränslet behandlats, bränslet har tömts ut, dåligt bränsle har fyllts på.	Töm bränsletanken och förgasaren (s. 7). Fyll på med ny bensin (s. 4).
Tändstiftet felaktigt, smutsigt eller fel elektrodavstånd.	Justera elektrodavståndet eller byt tändstift (s. 6).
Tändstiftet dränkt av bränsle (flödad motor).	Torka av tändstiftet och sätt tillbaka det.
Bränslefiltret igensatt, fel på förgasaren, fel på tändningen, ventiler har fastnat etc.	Ta motorn till din serviceverkstad eller se verkstadshandboken.

MOTORN SAKNAR KRAFT

Möjlig orsak	Korrigering
Filterelement igensatta.	Rengör eller byt ut filterelement (s. 5).
Dåligt bränsle; motorn har förvarats utan att bränslet behandlats, bränslet har tömts ut, dåligt bränsle har fyllts på.	Töm bränsletanken och förgasaren (s. 7). Fyll på med ny bensin (s. 4).
Bränslefiltret igensatt, fel på förgasaren, fel på tändningen, ventiler har fastnat etc.	Ta motorn till din serviceverkstad eller se verkstadshandboken.

STARTAREN FUNGERAR INTE

Möjlig orsak	Korrigering
För låg spänning i batteriet.	Ladda batteriet om batteriindikatorn inte tänds eller blinkar, även om bromsspaken för den utrustning som drivs av denna motor är inkopplad (s. 2).
Ett defekt kablage, startare, batteri.	Ta motorn till din serviceverkstad eller se verkstadshandboken.

DET GÅR INTE ATT LADDA BATTERIET EXTERNT

Möjlig orsak	Korrigering
Anslutningsfel	Kontrollera om anslutningen är korrekt
En defekt extern laddare	Ta den externa laddaren till din serviceverkstad eller se verkstadshandboken.
Ett defekt kablage, batteri, batteriindikator.	Ta motorn till din serviceverkstad eller se verkstadshandboken.

TEKNISK INFORMATION

Serienummerplats
Se sid. A-1.
Notera motorns serienummer på avsedd plats nedan. Denna information behövs när du beställer delar och när du gör tekniska garantianspråk.

Motorns serienummer: __ __ __ __ __ — __ __ __ __ __ __ __

Motortyp: ___ ___ ___ ___

Inköpsdatum: _____ / _____ / _____

Modifiering av förgasare för körning på hög höjd

På höga höjder över havet blir luft/bränsleblandningen i standardförgasaren för fet. Prestanda försämras och bränsleförbrukningen stiger. En mycket fet blandning leder också till att tändstift blir smutsiga och att utombordaren blir svårstartad. Drift på högre höjder än motorn är avsedd för under längre tidsperioder, kan öka avgasutsläppen.

Prestanda på hög höjd kan förbättras genom modifiering av förgasaren. Om motorn alltid ska köras på höjder över 610 meter över havet ska serviceverkstaden modifiera förgasaren. När den här motorn körs på hög höjd med modifierad förgasare kommer den att uppfylla gällande miljöstandarder under hela sin livslängd.

Men med modifieringar i förgasaren kommer motorns hästkraft ändå att minska med 3,5 % för varje höjdökning på 300 meter. Höjdens inverkan på effekten blir ännu större, om inte förgasaren har modifierats.

OBS

När förgasaren modifierats för användning på hög höjd kommer bränsle-/luftblandningen att vara för mager för körning på låg höjd. Drift med en modifierad förgasare på höjder under 610 meter kan leda till att motorn överhettas och orsaka allvarliga skador på motorn. Vid användning på låga höjder ska serviceverkstaden återställa förgasaren till ursprungsskicket.

Information om system för utsläppskontroll

Garanti för system för utsläppskontroll

Din nya Honda uppfyller både USA:s EPA och Kaliforniens utsläppsregler. Amerikanska Honda ger samma garanti gällande utsläpp för Honda Power Equipment-motorer som säljs i alla de 50 delstaterna. I alla delar av USA är din Honda Power Equipment-motor konstruerad, byggd och utrustad för att uppfylla USA:s EPA och Kaliforniens Air Resources Board-utsläppsstandard för gnisttända motorer.

Garantitäckning

Honda Power Equipment-motorer som är certifierade enligt CARB- och EPA-bestämmelser täcks av denna garanti såsom fria från material- och utförandefel som kan hindra dem från att uppfylla gällande EPA- och CARB-utsläppskrav under minst två år eller tiden för *Honda Power Equipment Distributor's Limited Warranty*, beroende på vilket som är längst, från det ursprungliga leveransdatumet till köparen. Denna garanti kan överföras till varje efterföljande köpare under garantiperioden. Garantireparationer kommer att utföras utan kostnad för diagnos, delar och arbete. Information om hur man gör anspråk på garanti, samt en beskrivning av hur ett anspråk kan göras och/eller hur service kan tillhandahållas, kan erhållas genom att kontakta en auktoriserad Honda Power Equipment-återförsäljare eller genom att kontakta amerikanska Honda:
E-postadress: powerequipmentemissions@ahm.honda.com
telefon: (888) 888-3139
De komponenter som täcks inkluderar alla komponenter vars fel skulle öka en motors utsläpp av reglerade föroreningar eller ångbildande utsläpp. En lista över specifika komponenter finns i den separata förklaringen om utsläppsgaranti.
Specifika garantivillkor, täckning, begränsningar och sätt att söka garantiservice anges också i den separata förklaringen om utsläppsgaranti. Dessutom kan förklaringen om utsläppsgaranti också hittas på Honda Power-utrustningens webbplats eller på följande länk:
http://powerequipment.honda.com/support/warranty

Utsläppskällor
Förbränningsprocessen producerar koloxid, kväveoxider och kolväten. Det är därför mycket viktigt att kolväten och kväveoxider begränsas, eftersom de under vissa förhållanden reagerar genom att bilda fotokemisk smog när de utsätts för solljus. Koloxid reagerar inte på samma sätt, men är giftig.

Honda använder anpassade luft-/bränsleomfång och andra avgaskontrollssystem för att minska utsläppen av koloxid, kväveoxider och kolväten.
Dessutom använder Honda bränslesystem komponenter och kontrolltekniker för att minska ångbildande utsläpp.

Miljöbestämmelser i USA, Kalifornien och Kanada
Bestämmelserna i EPA, Kalifornien och Kanada stipulerar att alla tillverkare måste tillhandahålla skriftliga instruktioner som beskriver drift och underhåll av utsläppssystem.

Följande instruktioner och procedurer måste följas för att utsläppen från din Honda-motor ska uppfylla utsläppsstandarderna.

Manipulering och ändringar

OBS

Manipulering är ett brott mot den federala lagen och Kaliforniens lag.

Manipulering eller ändring av systemet för utsläppsreglering kan öka avgasutsläppen så att de överstiger gällande gränsvärden. Bland det som räknas som manipulering ingår:

- Borttagning eller förändring av någon del av insuget, bränslesystemet eller avgassystemet.
- Förändring eller förbikoppling av varvtalsregulatorns länksystem eller hastighetsreglerande mekanism, så att motorn arbetar utanför avsedda värden.

Problem som kan påverka utsläppen
Om du märker av något av följande symptom, ska du be din serviceverkstad att undersöka och reparera din motor.

- Svårstartad eller stannar efter start.
- Ojämn tomgång.
- Feltändning eller baktändning vid belastning.
- Efterförbränning (baktändning).
- Svart avgasrök eller hög bränsleförbrukning.

Reservdelar
Systemet för avgasrening/utsläppsreglering på din Hondamotor har konstruerats, byggts och certifierats för att uppfylla utsläppsbestämmelserna i EPA, Kalifornien och Kanada. Vi rekommenderar användning av originaldelar från Honda varje gång du utför underhåll. Originaldelarna tillverkas med samma standard som motorns ursprungliga delar och du kan därför vara säker på deras funktion. Honda kan inte neka täckning enligt utsläppsgarantin enbart för användning av ej-Honda-reservdelar eller tjänster, som utförs på en annan plats än en auktoriserad Honda-återförsäljare; Du kan använda jämförbara EPA-certifierade delar och få service utförd på ej-Honda-platser. Användning av piratdelar som inte har originalutförande eller originalkvalitet kan emellertid försämra effektiviteten i avgasreningen/utsläppsregleringen.

Tillverkare av tredjepartsdelar har ansvar för att komponenten inte påverkar avgasutsläppen negativt. Den tillverkare som tillverkat den aktuella delen måste certifiera att användning av delen inte kommer att leda till motorfel samt att utsläppskraven uppfylls.

Underhåll
Som ägare till motorutrustningen, ansvarar du för att utföra allt nödvändigt underhåll som anges i din bruksanvisning. Honda rekommenderar att du behåller alla kvitton som täcker underhåll av motorns utrustning, men Honda kan inte neka garantitäckning enbart på grund av att det saknas kvitton eller för att du inte ser till att allt schemalagt underhåll har gjorts.
Följ UNDERHÅLLSSCHEMAT på sidan 4.
Kom ihåg att detta schema är baserat på att motorn används för det syfte som den är konstruerad för. Om motorn drivs med hög belastning eller vid hög temperatur eller i dammiga miljöer krävs mer frekvent service.

Luftindex
(modeller godkända för försäljning i Kalifornien)

En informationsskylt om luftindex finns på motorer som är godkända för en utsläppsbeständighetsperiod i enlighet med kraven från California Air Resources Board.

Diagrammet avser att ge dig som kund en möjlighet att jämföra utsläppsnivåer hos tillgängliga motorer. Ju lägre luftindex, desto lägre miljöutsläpp.

Beskrivningen avser att ge dig information som avser motorns förmåga att hålla samma utsläppsvärden över tiden.
Beskrivningen indikerar den förmodade livslängden för motorns system för utsläppsreglering. Se även *Garantin om utsläppsreglering* för ytterligare information.

Beskrivande term	Avser utsläppsbeständighetsperiod
Måttlig	50 timmar (0–80 cc, inklusive) 125 timmar (mer än 80 cc)
Medelhög	125 timmar (0–80 cc, inklusive) 250 timmar (mer än 80 cc)
Förlängd	300 timmar (0–80 cc, inklusive) 500 timmar (mer än 80 cc) 1 000 timmar (225 cc och mer)

Dekalen/etiketten med luftindexinformation måste finnas kvar på motorn tills den säljs. Ta bort dekalen innan du kör motorn.

Specifikationer

GCV145

Modell	GCV145H
Beskrivningskod	GJAMH
Längd × bredd × höjd	415 × 362 × 360,5 mm
Torrvikt	11,8 kg
Motortyp	4-takts, OHV, enkel cylinder
Cylindervolym	145 cm^3
Håldiameter × kolvslag	56,0 × 59,0 mm
Nettoeffekt (enligt SAE J1349*)	3,1 kW vid 3 600 varv per minut
Max nettovridmoment (enligt SAE J1349*)	9,1 N·m (0,93 kgf·m) vid 2 500 varv per minut
Motoroljevolym	0,40 l
Tankvolym	0,91 l
Kylsystem	Kompression
Tändsystem	Transistortyp, magnettändning
Kraftuttagsaxelns rotationsriktning	Moturs

GCV170

Modell	GCV170H
Beskrivningskod	GJANH
Längd × bredd × höjd	415 × 362 × 360,5 mm
Torrvikt	11,8 kg
Motortyp	4-takts, OHV, enkel cylinder
Cylindervolym	166 cm^3
Håldiameter × kolvslag	60,0 × 59,0 mm
Nettoeffekt (enligt SAE J1349*)	3,6 kW vid 3 600 varv per minut
Max nettovridmoment (enligt SAE J1349*)	11,1 N·m (1,13 kgf·m) vid 2 500 varv per minut
Motoroljevolym	0,40 l
Tankvolym	0,91 l
Kylsystem	Kompression
Tändsystem	Transistortyp, magnettändning
Kraftuttagsaxelns rotationsriktning	Moturs

GCV200

Modell	GCV200H
Beskrivningskod	GJAPH
Längd × bredd × höjd	415 × 362 × 360,5 mm
Torrvikt	11,8 kg
Motortyp	4-takts, OHV, enkel cylinder
Cylindervolym	201 cm^3
Håldiameter × kolvslag	66,0 × 59,0 mm
Nettoeffekt (enligt SAE J1349*)	4,2 kW vid 3 600 varv per minut
Max nettovridmoment (enligt SAE J1349*)	12,7 N·m (1,30 kgf·m) vid 2 500 varv per minut
Motoroljevolym	0,40 l
Tankvolym	0,91 l
Kylsystem	Kompression
Tändsystem	Transistortyp, magnettändning
Kraftuttagsaxelns rotationsriktning	Moturs

*Motorns effekt som anges i detta dokument är nettouteffekten som testats på en produktionsmotor för motormodellen och uppmätt i enlighet med SAE J1349 vid 3 600 r/min (nettoeffekt) och vid 2 500 r/min (max nettovridmoment). Detta värde kan variera på massproducerade motorer.
Den verkliga uteffekten på motorn som monterats i maskinen kommer att variera beroende på ett antal faktorer, så som den installerade motorns driftshastighet, miljöförhållanden, underhåll och andra variabler.

Motorinställning specifikationer GX120/170/200

POSITION	SPECIFIKATION	UNDERHÅLL
Tändstiftens elektrodavstånd	0,7–0,8 mm	Se sidan 6
Tomgångsvarvtal	1 700±150 varv per minut	-
Ventilspel (kall)	IN: 0,10±0,02 mm UT: 0,10±0,02 mm	Kontakta en auktoriserad Honda-återförsäljare.
Övriga specifikationer	Inga ytterligare justeringar krävs.	

Snabbreferens

Bränsle	Blyfri bensin (se sidan 4).	
	USA	Pumpbensin, oktantal på 86 eller högre
	Utanför USA	Bensin med oktantal på 91 eller högre Pumpbensin, oktantal på 86 eller högre
Motorolja	SAE 10W-30, API SE eller senare, för allmänt bruk. Se sidan 5.	
Tändstift	BPR5ES (NGK)	
Underhåll	Före varje användning: • Kontrollera motoroljenivån. Se sidan 5. • Kontrollera luftrenare. Se sidan 5.	
	Första 5 timmarna: Byt motorolja. Se sidan 5.	
	Övrigt: Se underhållsschemat på sidan 4.	

OBS!
Specifikationerna kan variera beroende på modeller och kan ändras utan föregående meddelande.

KONSUMENTUPPLYSNING

Garanti och information om distributör/återförsäljare

För USA, Puerto Rico och amerikanska Jungfruöarna:
Besök: www.honda-engines.com

Kanada:
Ring (888) 9HONDA9
eller besök: www.honda.ca

Europa:
Besök: http://www.honda-engines-eu.com

Information om kundservice

Servicepersonalen är utbildade proffs. De bör kunna besvara alla frågor du har. Om du stöter på ett problem som återförsäljaren inte kan lösa kan du diskutera det med återförsäljarens företagsledning. Servicechef, verkställande direktör eller ägare kan bistå.
Nästan alla problem kan lösas på detta sätt.

För USA, Puerto Rico och amerikanska Jungfruöarna:
Om du inte är nöjd med beslutet som fattats av återförsäljarens överordnade, kan du kontakta Hondas regionala motordistributör i ditt område.

Om du fortfarande är missnöjd efter att ha kontaktat Hondas regionkontor kan du kontakta Honda enligt nedan.

Alla övriga områden:
Om du inte är nöjd med beslutet som fattats av ledningen hos återförsäljaren kan du kontakta Honda-kontoret i ditt område.

《**Honda-kontoret**》
Uppge följande information när du skriver eller ringer:

- Tillverkarens namn och modellnummer på den utrustning där motorn monterats.
- Motormodell, serienummer och typ (se sidan 8)
- Namnet på återförsäljaren som sålde motorn till dig
- Namn, adress och kontaktperson för återförsäljaren som gjort service på motorn
- Inköpsdatum
- Ditt namn, din adress och ditt telefonnummer
- En detaljerad beskrivning av problemet

För USA, Puerto Rico och amerikanska Jungfruöarna:
American Honda Motor Co., Inc.
Power Equipment Division
Customer Relations Office
4900 Marconi Drive
Alpharetta, GA 30005-8847, USA

Eller ring: (770) 497-6400, 8:30 - 19:00:00 ET

Kanada:
Honda Canada, Inc.
Gå till www.honda.ca
för adressinformation

Telefon:	(888) 9HONDA9	Gratis
	(888) 946-6329	
Fax:	(877) 939-0909	Gratis

Europa:
Honda Motor Europe Logistics NV.
European Engine Center

http://www.honda-engines-eu.com

Alla övriga områden:
Kontakta närmaste Honda-representant för information.

Internationell garanti för Honda-motorn för allmänna ändamål

Honda-motorn för allmänna ändamål som är monterad på denna märkesprodukt, täcks av en garanti för Honda-motorn för allmänna ändamål under följande förutsättningar.
- Garantin kräver att man rättar sig efter de villkor för motorn för allmänna ändamål som fastslagits av Honda för respektive land.
- Garantivillkoren gäller för alla motorfel som orsakats av tillverknings- eller specifikationsproblem.
- Garantin gäller inte i länder där Honda inte har någon distributör.

För att erhålla garantiservice:

Du måste ta din Honda-motor för allmänna ändamål, eller utrustningen som den är installerad i, tillsammans med bevis på det ursprungliga inköpsdatumet till en Honda-motorhandlare som har behörighet att sälja den produkten i ditt land eller den återförsäljare som du köpte din produkt från. Om du vill hitta en Honda-distributör/återförsäljare i närheten av dig eller kontrollera garantiförhållanden i ditt land, besök vår globala webbplats för serviceinformation https://www.hppsv.com/ENG/ eller kontakta distributören i ditt land.

Undantag:

Denna motorgaranti inkluderar inte följande:
1. Eventuella skador eller försämringar som följer av följande:
   - Försummelse av det periodiska underhållet som anges i motorns bruksanvisning
   - Felaktig reparation eller underhåll
   - Driftsmetoder andra än de som anges i motorns bruksanvisning
   - Skador orsakade av produkten som motorn är installerad på
   - Skador orsakade av omvandling till eller användning av annat bränsle/andra bränslen än de som motorn ursprungligen tillverkades för att använda, enligt vad som anges i motorns bruksanvisning och/eller garantibok
   - Användningen av icke-äkta Honda-delar och tillbehör, annat än de som godkänts av Honda (annat än rekommenderade smörjmedel och vätskor) (gäller inte utsläppsgarantin såvida inte den icke-äkta delen som används inte kan jämföras med Honda-delen och var orsaken till felet)
   - Produktens exponering för sot och rök, kemiska ämnen, fågelexkrementer, havsvatten, havsbris, salt eller andra miljöfenomen
   - Kollision, bränsleförorening eller försämring, försummelse, obehörig förändring eller missbruk
   - Naturligt slitage (naturlig blekning av målade eller pläterade ytor, plåt som flagar och annan naturlig försämring)
2. Förbrukningsdelar: Honda garanterar inte försämring av delar på grund av normalt slitage. Delarna som listas nedan omfattas inte av garantin (såvida de inte behövs som en del av en annan garantireparation):
   - Tändstift, bränsle-filter, luftrengöringselement, kopplingsskiva, rekylstartrep
   - Smörjmedel: olja och fett
3. Rengöring, justering och normalt periodiskt underhållsarbete (rengöring av förgasare och tappning av motorolja).
4. Användning av Honda-motor för allmänna ändamål för racing eller tävling.
5. Varje motor som ingår i en produkt där reparationskostnaderna någonsin övergått kontantvärdet (declared a total loss) eller ej längre anses körduglig "fått en salvage title av olika anledningar) av ett finansinstitut eller försäkringsbolag.

SERVICE & SUPPORT
HONDA GCV

Etikett för SERVICE OCH SUPPORT

Det kan finnas en etikett* för SERVICE & SUPPORT anbringad på Honda General Purpose Engine.
När du besöker vår webbplats genom att skanna den här tvådimensionella streckkoden (QR-kod), hittar du serviceinformation.
* Denna etikett sitter inte på alla modeller.

https://www.hondappsv.com/ENG/QR/GCV145_170_200/

HONDA