HONDA

دليل المالك

GCV145 • GCV170 • GCV200

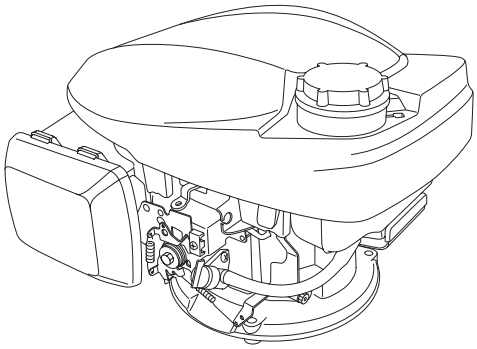

• قد يختلف الشكل التوضيحي حسب النوع.

⚠ تحذير

يحتوي عادم محرك هذا المنتج على كيماويات معروفة في ولاية كاليفورنيا بكونها مسببة للسرطان أو عيوبًا خلقية أو أضرارًا تناسلية.

موقع ملصق السلامة / مواقع المكونات والتحكم

اقرأ دليل المالك قبل التشغيل.

يُصدر المحرك غاز أول أكسيد الكربون السام. لا تقم بالتشغيل في منطقة مغلقة.

يتسم البنزين بقابليته العالية للاشتعال والانفجار.
أوقف المحرك واتركه يبرد قبل إعادة التزود بالوقود.

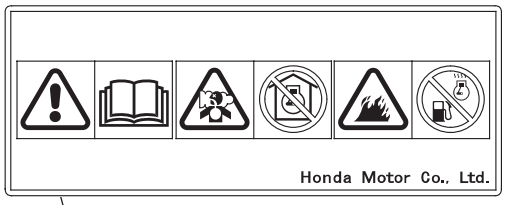

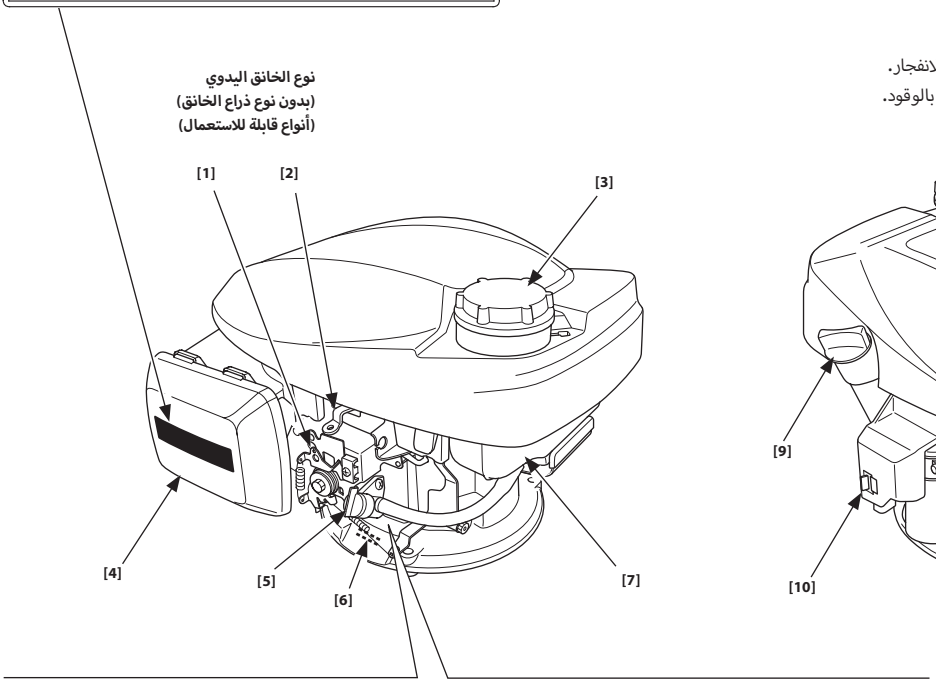

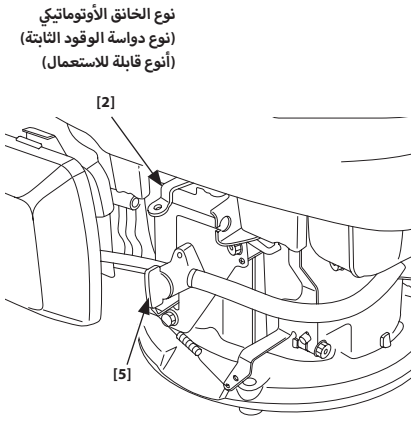

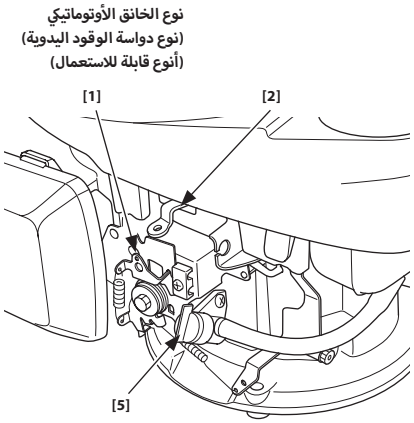

[1]	ذراع التحكم (أنوع قابلة للاستعمال)
[2]	ذراع كابح الحدافة (أنوع قابلة للاستعمال)
[3]	غطاء خزان الوقود
[4]	منقي الهواء
[5]	ذراع صمام الوقود
[6]	الرقم التسلسلي ونوع المحرك
[7]	خزان الوقود
[8]	الغطاء العلوي
[9]	غطاء فتحة تعبئة الزيت
[10]	منفذ شحن USB
[11]	كاتم الصوت
[12]	شمعة الإشعال

3UZ9C800
00X3U-Z9C-8002

© جميع الحقوق محفوظة لشركة Honda Motor Co.

الشكل 1

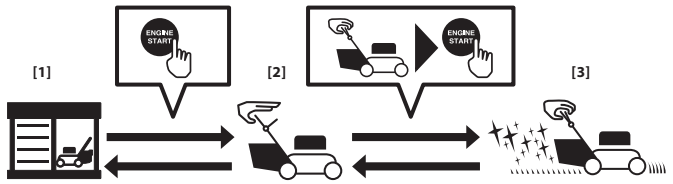

[1] وضع التخزين
[2] وضع الاستعداد
[3] وضع التشغيل

الشكل 2

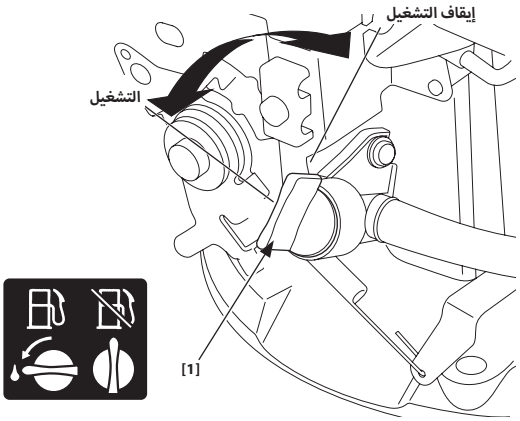

[1] ذراع صمام الوقود

الشكل 3

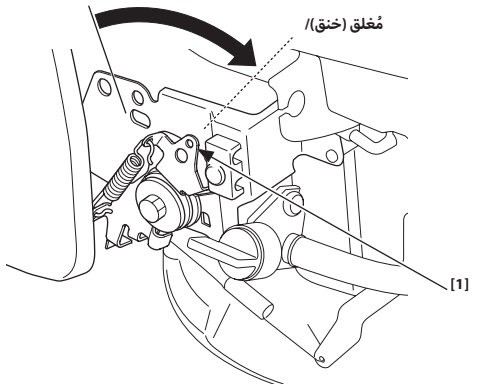

[1] ذراع التحكم (أنوع قابلة للاستعمال)

الشكل 4

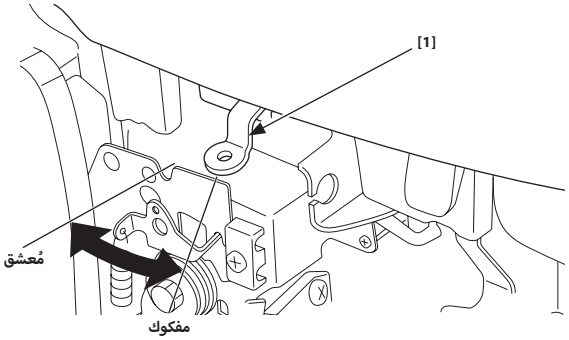

[1] ذراع كابح الحدافة (أنوع قابلة للاستعمال)

الشكل 5

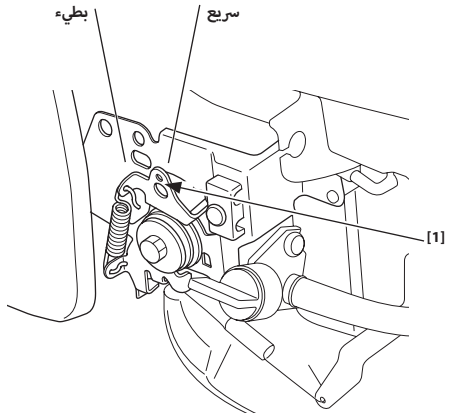

[1] ذراع التحكم (أنوع قابلة للاستعمال)

الشكل 6

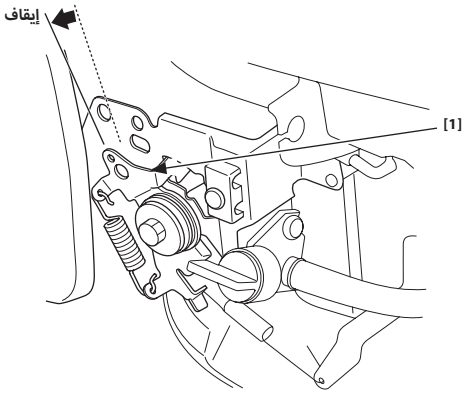

[1] ذراع التحكم (أنوع قابلة للاستعمال)

الشكل 7

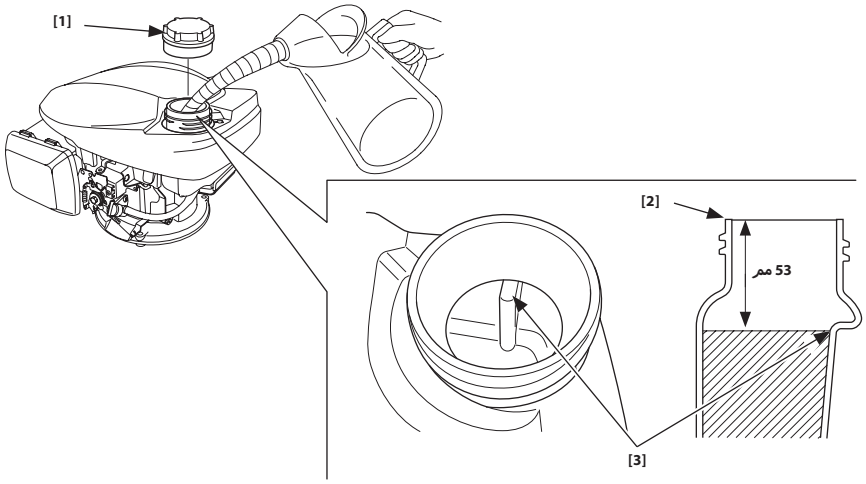

[1] غطاء خزان الوقود
[2] عنق فتحة تعبئة الوقود
[3] المستوى العلوي

الشكل 8

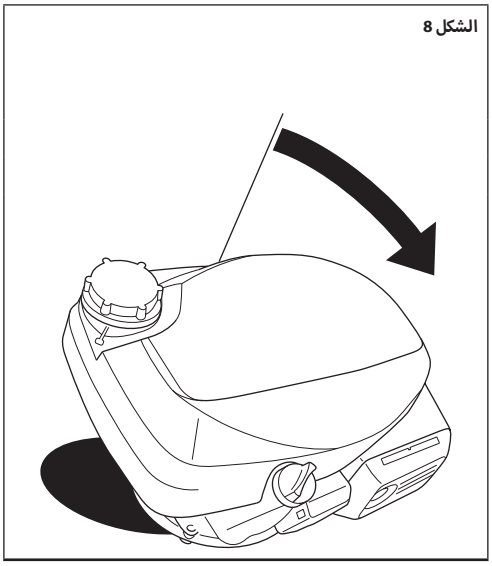

الشكل 9

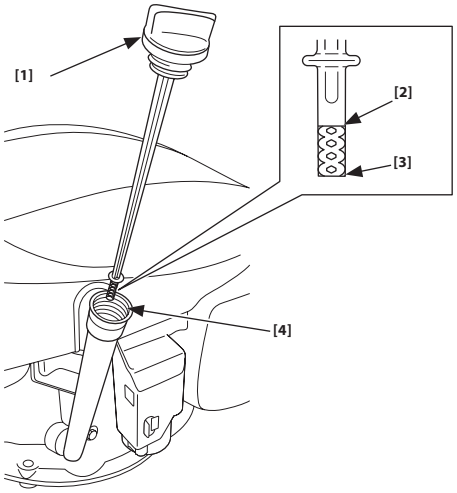

[1] غطاء فتحة تعبئة الزيت/عصا القياس
[2] الحد العلوي
[3] الحد السفلي
[4] عنق فتحة تعبئة الزيت

الشكل 10

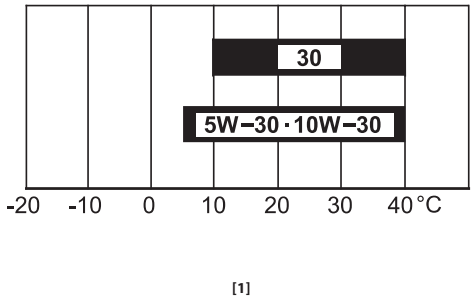

[1] درجة الحرارة المحيطة

الشكل 11

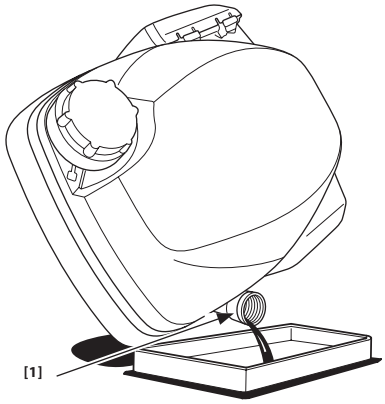

[1] عنق فتحة تعبئة الزيت

الشكل 12

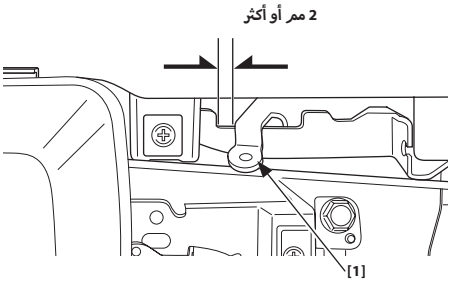

[1] ذراع كابح الحدافة (أنوع قابلة للاستعمال)

الشكل 13

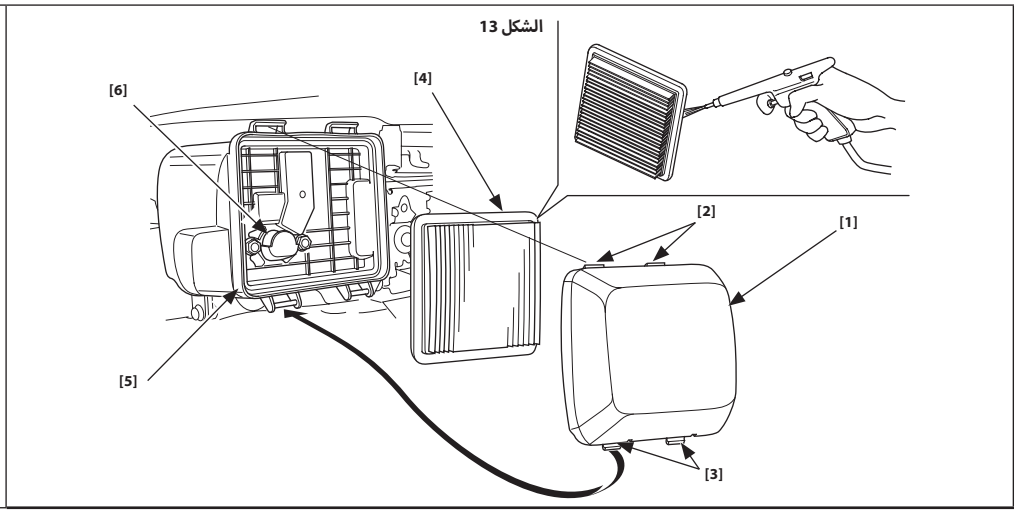

[1] غطاء مُنقِّي الهواء
[2] العروات العلوية
[3] العروات السفلية
[4] الرغوي
[5] علبة منقي الهواء
[6] أنبوب الهواء

الشكل 14

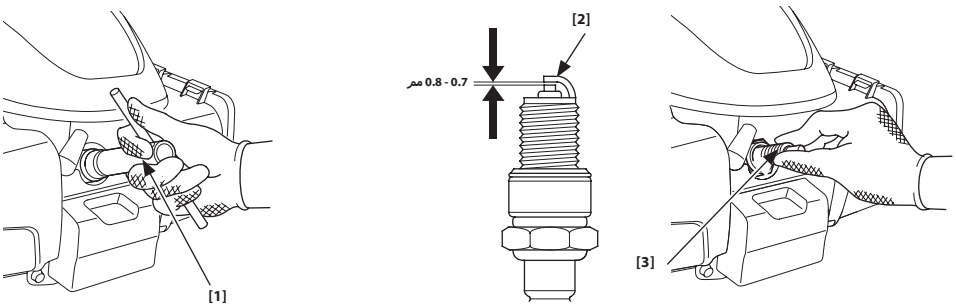

[1] مفتاح ربط شمعة الإشعال
[2] إلكترود جانبي
[3] شمعة الإشعال

الشكل 15

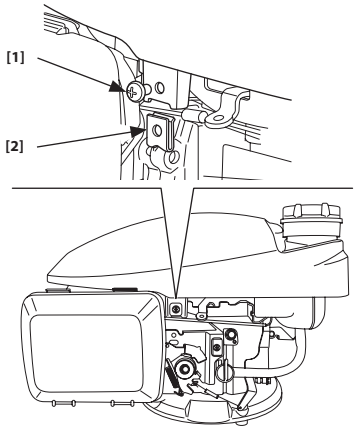

[1] برغي
[2] صامولة زنبركية

الشكل 16

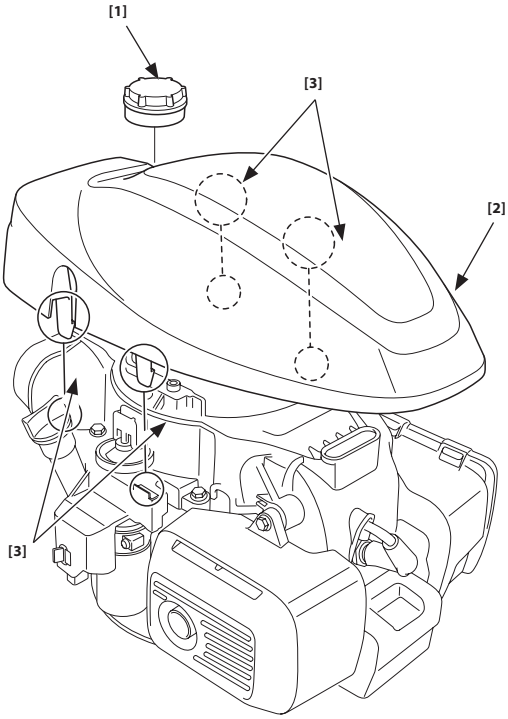

[1] غطاء خزان الوقود
[2] الغطاء العلوي
[3] العروات

الشكل 17

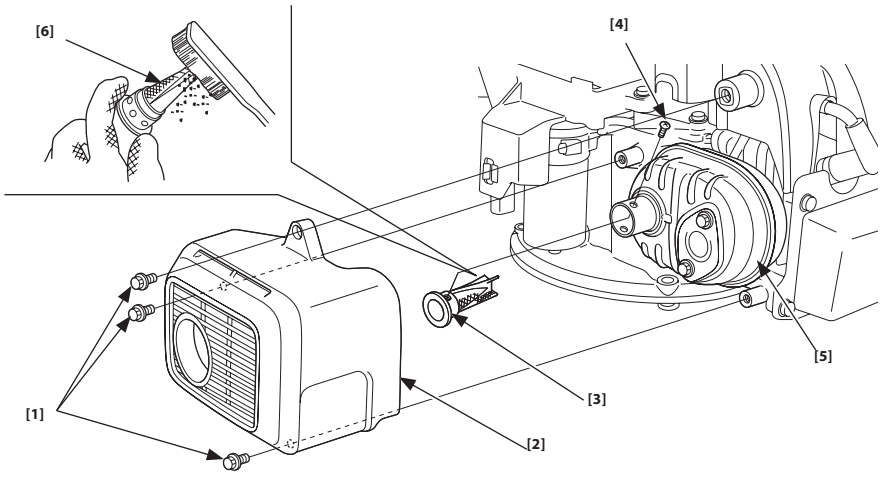

[1] برغي 6 مم (3)
[2] كاتم الصوت
[3] جهاز التقاط الشرر
[4] برغي
[5] كاتم الصوت
[6] الشرر

الشكل 18

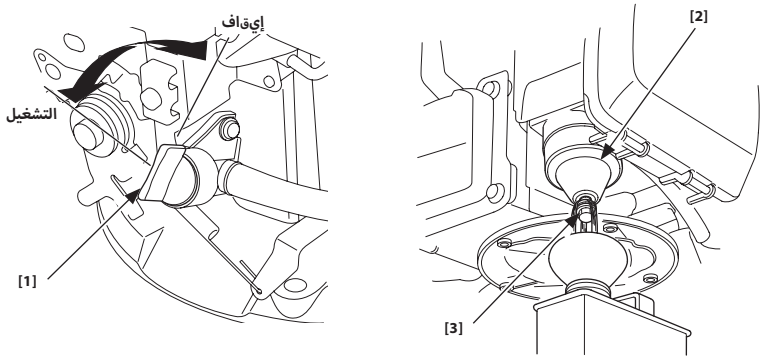

[1] ذراع صمام الوقود
[2] الغرفة العوامة
[3] برغي الصرف

الشكل 19

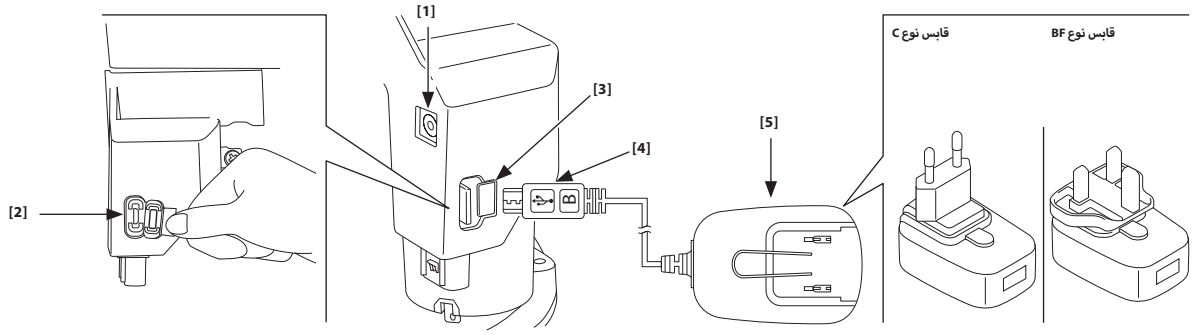

[1] مؤشر البطارية
[2] منفذ شحن USB
[3] غطاء مطاطي
[4] طرف شحن بطارية
[5] قابس شاحن USB الخارجي

مقدمة

شكرًا لك لشرائك محرك هوندا، نحن نريد مساعدتك للحصول على أفضل النتائج من محركك الجديد وتشغيله بأمان. يشتمل هذا الدليل على المعلومات المتعلقة بكيفية القيام بذلك؛ فالرجاء قراءته قبل تشغيل المحرك. في حالة حدوث أي مشكلة أو إن كان لديك أية تساؤلات عن المحرك فاستشر وكيل الخدمة المعتمد.

تعتمد جميع المعلومات الواردة في هذا المنشور على أحدث معلومات متاحة حول هذا المنتج وقت الطباعة. تحتفظ شركة Honda Motor Co., Ltd بحق إدخال التغييرات في أي وقت دون إخطار ودون تحمل أي إلتزامات. يحظر إعادة إنتاج أي جزء من هذا المنشور دون الحصول على إذن كتابي.

ينبغي اعتبار هذا الدليل جزءً دائمًا من المحرك وينبغي أن يبقى مع المحرك في حالة إعادة بيعه.

نقترح عليك قراءة سياسة الضمان حتى تتفهم ما يشمله الضمان ومسؤوليات ملكيتك تفهماً تاماً.

راجع التعليمات الواردة مع الجهاز الذي يدار بواسطة هذا المحرك للحصول على أي معلومات إضافية فيما يتعلق ببدء تشغيل المحرك، أو إيقاف التشغيل، أو عملية التشغيل، أو الضبط، أو تعليمات صيانة خاصة.

المحتويات

رسائل السلامة.....1
معلومات السلامة.....1
فحوصات ما قبل التشغيل.....2
التشغيل.....2
احتياطات التشغيل الآمن.....2
بدء تشغيل المحرك.....2
إيقاف المحرك.....3
خدمة المحرك.....4
أهمية الصيانة.....4
سلامة الصيانة.....4
احتياطات السلامة.....4
الجدول الزمني للصيانة.....4
إعادة التزود بالوقود.....4
زيت المحرك.....5
منقي الهواء.....5
شمعة الإشعال.....6
جهاز التقاط الشرر.....6
شحن البطارية.....6
اقتراحات ونصائح مفيدة.....7
تخزين المحرك.....7
معالجة المشكلات غير المتوقعة.....8
المعلومات الفنية.....8
معلومات المستهلك.....11
معلومات الضمان وتحديد مكان الموزع/الوكيل.....11
معلومات خدمة العملاء.....11

رسائل السلامة

تعد سلامتك وسلامة الآخرين أمرًا بالغ الأهمية. لقد وضعنا رسائل أمان مهمة في هذا الدليل وعلى المحرك. الرجاء قراءة هذه الرسائل بعناية.

ثمة إحدى رسائل السلامة التي تحذرك من مخاطر محتملة الوقوع قد تضرك أنت أو الآخرين. يسبق كل رسالة من رسائل السلامة رمز تنبيه السلامة. ⚠ وإحدى الكلمات الثلاثة وهي خطر أو تحذير أو تنبيه.

تعنى هذه الكلمات الدلالية ما يلى:

⚠ خطر — سوف تتعرض للوفاة أو الإصابات الجسيمة إذا لم تتبع التعليمات.

⚠ تحذير — يمكن أن تُقتل أو تُصاب إصابة بالغة إذا لم تتبع التعليمات.

⚠ تنبيه — قد تتعرض للإصابة إذا لم تتبع التعليمات.

تخبرك كل رسالة عن ماهية الخطر، وما الذي قد يحدث، وما الذي يمكنك القيام به لتجنب الإصابة أو الحد منها.

رسائل منع التلف

سترى أيضًا رسائل هامة أخرى تسبقها كلمة «إخطار».

وهذه الكلمة تعني:

إخطار — سوف يتعرض محركك أو ممتلكاتك الأخرى للتلف إذا لم تتبع التعليمات.

يتمثل الغرض من هذه الرسائل في المساعدة على منع إتلاف المحرك أو الممتلكات الأخرى أو الإضرار بالبيئة.

معلومات السلامة

- يجب الإلمام بتشغيل جميع أدوات التحكم والتعرف على كيفية إيقاف المحرك بسرعة في حالة الطوارئ. تأكد من حصول المشغل على التعليمات المناسبة قبل تشغيل الجهاز.
- لا تسمح للأطفال بتشغيل المحرك. أبعد الأطفال والحيوانات الأليفة عن منطقة التشغيل.
- يشتمل العادم المنبعث من المحرك على غاز أول أكسيد الكربون السام. لا تقم بتشغيل المحرك دون توفير التهوية المناسبة ولا تقم بتشغيل المحرك في الأماكن الداخلية المغلقة.
- يصبح المحرك وأنبوب العادم ساخنين جدًا أثناء التشغيل. أبعد المحرك مسافة متر واحد (3 أقدام) على الأقل عن المباني والمعدات الأخرى أثناء التشغيل. أبعد المواد القابلة للاشتعال ولا تضع أي شيء على المحرك أثناء وجوده قيد التشغيل.

التخلص

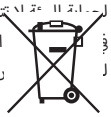

لحماية البيئة لا تتخلص بدون وعي أو بإهمال من هذا المنتج أو البطارية أو غير ذلك من قطع غيار المنتج بإلقائها في الطبيعة. التزم بالقوانين واللوائح المحلية أو استشر الموزع المعتمد للمعدات (كآلات تشذيب العشب) لـ ريقة المثلى للتخلص من مثل هذه الآلات.

مكان ملصق السلامة

راجع صفحة A-1.

يحذرك هذا الملصق من أخطار محتملة قد تتسبب في إصابات خطيرة. الرجاء قراءته بعناية.
لذلك إذا تم تقشير هذا الملصق أو أصبح من الصعب قراءته، فاتصل بوكيل هوندا للصيانة الخاص بك لأجل استبداله.

أماكن المكونات وعناصر التحكم

راجع صفحة A-1.

فحوصات ما قبل التشغيل

هل المحرك جاهز لبدء التشغيل؟

حفاظًا على سلامتك، ولضمان الامتثال للتنظيمات البيئية، ولزيادة العمر التشغيلي للجهاز إلى أقصى حد، من المهم جدًا استغراق بضع لحظات قبل تشغيل المحرك للتحقق من حالته. تأكد من محاولة حل المشكلة التي تكتشفها أو تطلب من وكيل الخدمة إصلاحها قبل أن تقوم بتشغيل المحرك.

⚠ تحذير

قد يؤدي عدم صيانة هذا المحرك بشكل صحيح أو عدم تصليح مشاكله قبل التشغيل إلى حدوث عطل كبير.

يمكن أن تسبب بعض الأعطال إصابات خطيرة أو حتى الوفاة.

قم دائمًا بفحص المعدة قبل التشغيل في كل مرة يتم فيها تشغيلها وحل أي مشكلات.

قبل البدء في إجراء فحوصات ما قبل التشغيل تأكد من أن المحرك في وضع مستوٍ ومتوقف عن التشغيل.

قم دائمًا بفحص العناصر التالية قبل بدء تشغيل المحرك:

افحص الحالة العامة للمحرك

1. انظر حول المحرك وأسفله بحثًا عن وجود علامات تسريبات زيت أو بنزين.
2. أزل أي مخلفات أو أوساخ زائدة لا سيما حول كاتم الصوت والغطاء العلوي.
3. تحقق من علامات التلف.
4. تحقق من استقرار جميع الأوقية والأغطية في موضعها السليم بالإضافة إلى إحكام تثبيت جميع الصواميل والبراغي والمسامير.

افحص المحرك

1. افحص مستوى الوقود (راجع صفحة 4). يساهم البدء بخزان وقود ممتلئ بالكامل في الحد من أو تقليل مرات إيقاف التشغيل من أجل إعادة التزود بالوقود.
2. افحص مستوى زيت المحرك (راجع صفحة 5). قد يتسبب تشغيل المحرك عند انخفاض مستوى الزيت في إتلاف المحرك.
3. افحص عنصر فلتر الهواء (راجع صفحة 5). حيث إن عنصر ترشيح الهواء المتسخ سيعيق تدفق الهواء إلى المكربن، مما يقلل أداء المحرك.
4. افحص مستوى شحن البطارية (راجع صفحة 6).
5. افحص المعدات التي يتم تشغيلها بواسطة هذا المحرك.

قم بمراجعة التعليمات الواردة مع المعدات التي يتم تشغيلها بواسطة هذا المحرك للتعرف على أي احتياطات وإجراءات ينبغي اتباعها قبل بدء تشغيل المحرك.

التشغيل

احتياطات التشغيل الآمن

قبل تشغيل المحرك للمرة الأولى، الرجاء مراجعة ما يلي معلومات السلامة في الصفحة 1 و فحوصات ما قبل التشغيل في الصفحة 2.

مخاطر أول أكسيد الكربون

حفاظًا على سلامتك، لا تقم بتشغيل المحرك في منطقة مغلقة مثل الجراج. يشتمل عادم المحرك على غاز أول أكسيد الكربون السام والذي يستطيع التجمع بسرعة في اي منطقة مغلقة مما يتسبب في الإصابة بالأمراض أو حدوث الوفاة.

⚠ تحذير

يحتوي العادم على غاز أول أكسيد الكربون السام الذي قد يصل إلى مستويات خطيرة في المناطق المغلقة.

قد يتسبب استنشقا غاز أول أكسيد الكربون في فقدان الوعي أو الوفاة.

يمنع تشغيل المحرك في منطقة مغلقة أو حتى مغلقة جزئيًا.

قم بمراجعة التعليمات الواردة مع المعدّة التي يتم تشغيلها بواسطة هذا المحرك للتعرف على أي احتياطات أمنية ينبغي الالتزام بها فيما يتعلق ببدء تشغيل المحرك، أو إيقاف تشغيله، أو عملية تشغيله.

يمنع تشغيل المحرك فوق المنحدرات التي تزيد درجة انحدارها عن 15 درجة (26%).

التعامل مع البطارية

إخطار

إذا لم تتبع التعليمات أدناه فقد يؤدي ذلك إلى حدوث قصر دائرة كهربائية وتوليد الحرارة واشتعال وحقن للغاز وتسرب للسائل.

- غير مسموح بتفكيك البطارية أو تعديلها.
- غير مسموح بتعريض البطارية لصدمات ذات تأثير قوي كإسقاطها من مرتفع أو وضع شيء ثقيل عليها.
- إذا سقطت البطارية في الماء فتوقف عن استخدامها.
- يمنع إزالة الملصق المرفق بالجزء العلوي من البطارية.

⚠ تنبيه

إذا طرأت مشكلة كانبعاث رائحة أو سخونة أو اعوجاج وتشويه على البطارية أثناء استخدامها وتخزينها وشحنها فتوقف عن استخدامها على الفور.

في حال تسرّب سائل البطارية على بشرتك أو ملابسك فاشطفها بماء نظيف.

إذا حدث تسرب لسائل البطارية ودخوله إلى عينيك فاشطفها جيدًا بماء نظيف، واطلب الحصول على العناية الطبية على الفور دون فرك عينيك.
قد يؤدي عدم إجراء ذلك إلى ضرر بالعين.

بدء تشغيل المحرك

لا تستخدم الصمام الخانق إذا كان المحرك ساخنا أو إذا كانت درجة حرارة الهواء مرتفعة.

إخطار

غير مسموح بتشغيل المحرك عندما يكون الجهاز الذي يشغله هذا المحرك محدد الوظائف (على سبيل المثال، عند قفل سن آلة تشذيب العشب). إذا تم بدء تشغيل المحرك في هذه الحالة فسيتوقف بادئ التشغيل تلقائيًا.
لا يمكن بدء تشغيل المحرك في حالة عدم دوران بادئ التشغيل.
وإذا تمت تجربة إجراء بدء تشغيل المحرك عدة مرات لن يعمل مؤشر البطارية ولا المحرك وذلك لحماية البطارية. انتظر بعض الوقت، ثم حاول تشغيل المحرك مرة أخرى.
بعد التخزين لمدة شهر تدخل البطارية فوضع التخزين.
للعودة من وضع التخزين اضغط على زر تشغيل المحرك في الجهاز الذي يشغله هذا المحرك. تنتقل البطارية إلى وضع الاستعداد.
انظر الشكل 1، صفحة 2-*A*.
لتشغيل المحرك قم بتشغيله في وضع الاستعداد.
إذا ومض مؤشر البطارية فهذا يعني أن البطارية قد فرغ شحنها. يوصى بفترة تشغيل أطول لتوفير قدر كافٍ من الشحن من خلال الشحن الذاتي (راجع صفحة 6).

- **نوع الخانق اليدوي (الأنواع القابلة للاستعمال)**

1. أدر ذراع صمام الوقود إلى وضع ON (تشغيل).
راجع الشكل 2، صفحة A-2.

2. [بدون نوع الخانق اليدوي] (الأنواع القابلة للاستعمال)

حرك ذراع التحكم إلى وضع CLOSED (مغلق).
راجع الشكل 3، صفحة A-2.

3. مع نوع ذراع كابح الحدافة (الأنواع القابلة للاستعمال):

حرك ذراع كابح الحدافة إلى وضع RELEASED (مفكوك). يتم تشغيل مفتاح المحرك المرتبط بذراع كابح الحدافة عند تحريك الذراع إلى وضع RELEASED (مفكوك).
راجع الشكل 4، صفحة A-2.

4. عشق ذراع الكابح للجهاز الذي يشغله هذا المحرك.
يضيء مؤشر البطارية أو يومض لمدة 5 ثوان للإشارة إلى حالة شحن البطارية (راجع صفحة 6) عند تعشيق ذراع كابح المعدة يشغلها هذا المحرك.

5. أثناء الضغط على ذراع الكابح اضغط على زر تشغيل محرك المعدات التي يشغلها هذا المحرك.
ينطفئ مؤشر البطارية، ويبدأ تشغيل المحرك.
انظر الشكل 1، صفحة A-2.

إذا لم يبدأ تشغيل المحرك خلال 3 ثوانٍ يضيء مؤشر البطارية أو يومض لمدة 5 ثوانٍأخرى للدلالة على حالة شحن البطارية (انظر صفحة 6).
بعد الإشارة إلى حالة شحن البطارية اضغط على زر تشغيل المحرك مرة أخرى.

إذا كان مؤشر البطارية مطفأً أثناء إجراءات بدء التشغيل فقم بشحن البطارية باستخدام شاحن USB الخارجي (راجع صفحة 6).

6. [بدون نوع ذراع الخانق]
(أنواع قابلة للاستعمال)

عند ارتفاع درجة حرارة المحرك انقل ذراع التحكم إلى وضع FAST (سريع) أو SLOW (بطيء).
راجع الشكل 5، صفحة A-2.

- **نوع الخانق الأوتوماتيكي (الأنواع القابلة للاستعمال)**

1. أدر ذراع صمام الوقود إلى وضع ON (تشغيل).
راجع الشكل 2، صفحة A-2.

2. مع نوع ذراع كابح الحدافة (الأنواع القابلة للاستعمال):
حرك ذراع كابح الحدافة إلى وضع RELEASED (مفكوك).
راجع الشكل 4، صفحة A-2.

3. نوع الخانق التلقائي (الأنواع القابلة للاستعمال)

حرك ذراع التحكم إلى الوضع FAST (سريع).
راجع الشكل 5، صفحة A-2.

4. عشق ذراع الكابح للجهاز الذي يشغله هذا المحرك. يضيء مؤشر البطارية أو يومض لمدة 5 ثوان للدلالة على حالة شحن البطارية (انظر الصفحة 6) عندما بكون ذراع كابح المعدة التي يشغلها هذا المحرك معشقًا.

5. أثناء الضغط على ذراع الكابح اضغط على زر تشغيل محرك المعدات التي يشغلها هذا المحرك.
ينطفئ مؤشر البطارية، ويبدأ تشغيل المحرك.
راجع الشكل 1، صفحة A-2.

إذا لم يبدأ تشغيل المحرك خلال 3 ثوانٍ يضيء مؤشر البطارية أو يومض لمدة 5 ثوان أخرى للدلالة على حالة شحن البطارية (راجع صفحة 6).
بعد الدلالة على حالة شحن البطارية اضغط على زر تشغيل المحرك مرة أخرى.

إذا كان مؤشر البطارية مطفأً أثناء إجراءات بدء التشغيل فقم بشحن البطارية باستخدام شاحن USB الخارجي (راجع صفحة 6).

6. نوع الخانق اليدوي (الأنواع القابلة للاستعمال)

ضع ذراع التحكم عند السرعة المطلوبة للمحرك.

إيقاف المحرك

1. نوع الخانق اليدوي (الأنواع القابلة للاستعمال)

حرك ذراع التحكم إلى الوضع SLOW (بطيء).
راجع الشكل 5، صفحة A-2.

2. مع نوع ذراع كابح الحدافة (الأنواع القابلة للاستعمال):

أعد ذراع كابح الحدافة إلى وضع ENGAGED (معشق). يتم إيقاف تشغيل مفتاح المحرك المرتبط بذراع كابح الحدافة عند تحريك الذراع إلى وضع ENGAGED (معشق).
راجع الشكل 4، صفحة A-2.

النوع بدون ذراع كابح الحدافة (الأنواع القابلة للاستعمال):

حرك ذراع التحكم إلى الوضع STOP (بطيء).
يتم إيقاف تشغيل مفتاح المحرك المرتبط بذراع التحكم عند نقل ذراع التحكم إلى وضع STOP (إيقاف).
راجع الشكل 6، صفحة A-2.

3. أدر ذراع صمام الوقود إلى وضع OFF إيقاف التشغيل.
راجع الشكل 2، صفحة A-2.

خدمة المحرك

أهمية الصيانة

تعد الصيانة الجيدة أمرًا أساسيًا للحصول على تشغيل آمن واقتصادي وخالٍ من المشكلات. كما أنها ستساعد في الحد من التلوث.

⚠ تحذير

قد يؤدي عدم صيانة هذا المحرك بشكل صحيح أو عدم تصليح مشاكله قبل التشغيل إلى حدوث عطل كبير.

يمكن أن تسبب بعض الأعطال إصابات خطيرة أو حتى الوفاة.

اتبع دائمًا التوصيات والجداول الزمنية الخاصة بالفحص والصيانة الواردة في دليل المالك هذا.

لمساعدتك في الاعتناء جيدًا بالمحرك، تشتمل الصفحات التالية على جدول الصيانة، وإجراءات الفحص الروتينية، وإجراءات الصيانة المبسطة باستخدام أدوات يدوية بسيطة. من الأفضل أن يتم تنفيذ مهام الصيانة الأصعب الأخرى أو التي تستلزم أدوات خاصة بمعرفة محترفين ويتم تنفيذها عادة بواسطة فني تابع لشركة هوندا أو ميكانيكي آخر مؤهل.

ينطبق جدول الصيانة على ظروف التشغيل العادي. إذا قمت بتشغيل المحرك في ظل ظروف قاسية مثل التشغيل المستمر في ظل الحمولة الزائدة أو درجة الحرارة المرتفعة أو الاستعمال في ظروف مبللة أو ترابية غير عادية، فاستشر وكيل خدمة هوندا للحصول على التوصيات المناسبة لاحتياجاتك واستعمالاتك.

استخدام قطع غيار هوندا الأصلية فقط أو قطع بنفس كفاءتها. قد يؤدي استخدام قطع غيار أقل جودة إلى تلف المحرك.

يمكن صيانة أنظمة وأجهزة التحكم في الانبعاث، أو استبدالها، أو إصلاحها بواسطة أي فرد أو مؤسسة لإصلاح المحركات باستخدام أجزاء «معتمدة» بواسطة معايير وكالة حماية البيئة.

سلامة الصيانة

فيما يلي بعض أهم احتياطات السلامة. وعلى الرغم من ذلك، نحن لا نستطيع تحذيرك من جميع المخاطر المحتملة التي قد تحدث عند تنفيذ الصيانة. أنت وحدك من يستطيع تقرير إذا كان ينبغي أو لا ينبغي تنفيذ مهمة معينة.

⚠ تحذير

قد يؤدي صيانة هذا المحرك بشكل غير صحيح إلى وقوع حالات غير آمنة.

قد يؤدي عدم اتباع إرشادات الصيانة والاحتياطات بشكل صحيح إلى حدوث إصابات خطيرة أو وفاة.

اتبع دائمًا الإجراءات والاحتياطات الواردة في دليل المالك هذا.

احتياطات السلامة

- تأكد من إيقاف تشغيل المحرك قبل البدء في أي أعمال صيانة أو إصلاحات. لمنع التشغيل غير المقصود افصل غطاء شمعة الإشعال. سيؤدي ذلك على القضاء على العديد من المخاطر المحتملة:
  - **غاز أول أكسيد الكربون السام المنبعث من عادم المحرك.**
    التشغيل بالخارج، بعيداً عن النوافذ أو الأبواب المفتوحة.
  - **الإصابة بالحروق من الأجزاء الساخنة.**
    اترك المحرك ونظام العادم يبرد قبل لمسه.
  - **الإصابة من الأجزاء المتحركة.**
    لا تقم بتشغيل المحرك ما لم تنص التعليمات على ذلك.
- اقرأ التعليمات قبل أن تبدأ وتأكد أنك تمتلك الأدوات والمهارات اللازمة.
- توخَّ الحذر عند العمل بالقرب من البنزين للحد من احتمالية نشوب حريق أو وقوع انفجار. لا تستخدم سوى مذيب غير قابل للاشتعال، وليس البنزين، في تنظيف الأجزاء. احتفظ بالسجائر والشرر وألسنة اللهب بعيدًا عن الأجزاء المتعلقة بالوقود.

تذك أن وكيل الخدمة المعتمد لدى شركة هوندا هو أفضل شخص على دراية بهذا المحرك وهو مزود بجميع المعدات اللازمة لصيانته وإصلاحه.

لضمان الحصول على أفضل جودة وموثوقية، لا تستخدم إلا قطع غيار هوندا الجديدة الأصلية أو ما يكافئها في علميات الإصلاح والاستبدال.

الجدول الزمني للصيانة

فترة الخدمة المنتظمة (1) / العنصر: قم بإجراء الصيانة في كل شهر/عام حسب ما هو وارد في الدليل أو حسب المواعيد الفاصلة بين ساعات التشغيل، أيهما يأتي أولاً.		كل استخدام	أول شهر أو خمس ساعات.	كل 3 أشهر أو 25 ساعة.	كل 6 أشهر أو 50 ساعة.	كل عام أو 100 ساعة.	150 ساعة.	كل 2 عام أو 250 ساعة.	ارجع إلى صفحة
زيت المحرك	فحص المستوى	o							5
	التغيير		o		o (2)				5
منقي الهواء	الفحص	o							5
	التنظيف			o (3)					5
	استبدال							o	5
دواسة كابح الحدافة (الأنواع القابلة للاستعمال)	الفحص				o				6
شمعة الإشعال	الفحص - الضبط					o			6
	استبدال							o	6
ملتقط الشرر (الأنواع القابلة للاستعمال)	التنظيف					o (5)			دليل الورشة
سرعة التباطؤ	الفحص					o (4)			دليل الورشة
خزان الوقود وفلتر الوقود	التنظيف					o (4)			دليل الورشة
خلوص الصمام	الفحص - الضبط						o (4)		دليل الورشة
غرفة الاحتراق	التنظيف	بعد كل 250 ساعة (4)							دليل الورشة
أنبوب الوقود	الفحص	كل سنتين (استبدله عند الضرورة) (2)							دليل الورشة

(1) عند الاستخدام التجاري سجل ساعات التشغيل لتحديد الفواصل الزمنية الصحيحة للصيانة.
(2) غير الزيت كل 25 ساعة عند الاستخدام بحمولة ثقيلة أو درجات حرارة محيطة مرتفعة.
(3) قم بإجراء صيانة دورية أكثر عند الاستخدام في المناطق الترابية.
(4) ينبغي صيانة هذه المكونات من قبل وكيل الخدمة لديك ما لم يكن لديك الأدوات المناسبة والكفاءة الميكانيكية المطلوبة. ارجع إلى دليل ورشة هوندا للتعرف على إجراءات الصيانة.
(5) في أوروبا والدول الأخرى التي يسري بها توجيه EC/42/2006 ينبغي إجراء التنظيف من خلال وكيل صيانة.

لإجراء الصيانة على الجزء السفلي من المحرك (الماكينة) لفه بزاوية 90 درجة، وضعه على سطح مع توجيه المكربن/منظف الهواء دائمًا إلى أعلى.
راجع الشكل 8، صفحة A-3.

إعادة التزود بالوقود

انظر الشكل 7، صفحة A-3.

الوقود الموصى به

البنزين الخالي من الرصاص		
	الولايات المتحدة	تصل معايرة أوكتين المضخة فيه إلى 86 أو أعلى
	غير الولايات المتحدة	تصل معايرة أوكتين البحثية فيه إلى 91 أو أعلى
		تصل معايرة أوكتين المضخة فيه إلى 86 أو أعلى

مواصفات الوقود اللازمة للحفاظ على أداء نظام التحكم في الانبعاثات: وقود الإيثانول E10 المُشار إليه في مقياس الاتحاد الأوروبي.

تم اعتماد هذا المحرك ليعمل ببنزين خالٍ من الرصاص والذي تصل نسبة أوكتين البحثي فيه إلى 91 أو أعلى (نسبة أوكتين المضخة هي 86 أو أعلى).

أعد التزود بالوقود في منطقة جيدة التهوية مع إيقاف تشغيل المحرك. إذا كان المحرك موجودًا قيد التشغيل، فاتركه يبرد أولاً. لا تقم بتزويد الوقود مع وجود المحرك داخل مبنى قد تصل فيه أبخرة البنزين إلى ألسنة اللهب أو الشرر.

يمكنك استخدام البنزين الخالي من الرصاص والذي لا يزيد حجم الإيثانول (E10) فيه عن 10% أو حجم الميثانول فيه عن 5%. بالإضافة إلى ذلك، يجب أن يشتمل الميثانول على المذيبات المساعدة ومانعات الصدأ. يؤدي استخدام أنواع الوقود التي تحتوي على الإيثانول أو الميثانول بنسب أكبر مما هو موضح إلى التسبب في مشكلات بدء التشغيل و/أو الأداء. قد يؤدي أيضًا إلى إتلاف الأجزاء المعدنية والمطاطية والبلاستيكية في نظام الوقود. لا يغطي الضمان تلف المحرك أو مشكلات الأداء التي تنتج عن استعمال وقود يشتمل على الإيثانول والميثانول بنسب مئوية أكبر مما هو موضح.

⚠ تحذير

يتسم البنزين بقابليته العالية للاشتعال والانفجار.

قد تتعرض إلى حروق أو إصابات جسيمة عند التعامل مع الوقود.

- أوقف المحرك، واتركه يبرد قبل التعامل مع الوقود.
- احرص على إبعاد مصادر النار والشرر واللهب عن الوقود.
- تعامل مع الوقود في الأماكن المفتوحة فقط.
- ضع هذه المصادر بعيدًا عن المركبة.
- امسح الوقود المنسكب فورًا.

إخطار

قد يؤدي الوقود إلى إتلاف الطلاء وبعض أنواع البلاستيك. احذر من انسكاب الوقود عند ملء خزان الوقود الخاص بك. الأضرار التي تحدث بسبب انسكاب الوقود لا يغطيها الضمان.

يمنع استخدام الوقود الفاسد أو الملوث أو المخلوط بالزيت. تجنب دخول الأوساخ أو المياه في خزان الوقود.

يرجى الرجوع إلى التعليمات المقدمة مع الجهاز الذي يشغله هذا المحرك للحصول على معلومات حول إعادة التزود بالوقود.

1. أزل غطاء خزان الوقود، وتحقق من مستوى الوقود بعد إيقاف تشغيل المحرك ووضعه على سطح مستوٍ. أعد تعبئة الخزان بالوقود إذا كان مستوى الوقود منخفضاً.
2. أضف الوقود إلى المستوى العلوي من خزان الوقود. امسح الوقود المنسكب قبل بدء تشغيل المحرك.
3. أعد تعبئة الوقود بعناية لتجنب انسكاب الوقود. لا تملأ خزان الوقود بشكل مفرط (يجب ألا يكون هناك وقود في فتحة ملء الوقود). وقد يكون من الضروري خفض مستوى الزيت بحسب ظروف التشغيل. ثم أحكم ربط غطاء خزان الوقود بعد إعادة التزود بالوقود.

اترك البنزين بعيداً عن الأضواء الإرشادية للجهاز أو حفلات الشواء أو الأجهزة الكهربائية أو أجهزة الطاقة وما إلى ذلك.

لا يمثل الوقود المنسكب خطر نشوب حريق فحسب لكنه يسبب أضراراً بيئية. امسح الوقود المنسكب فورًا.

زيت المحرك

يعد الزيت أحد العوامل الكبرى التي تؤثر في الأداء وعمر الخدمة.
استخدم زيت التطهير رباعي الأشواط المستخدم في السيارات.

الزيت الموصى به

راجع الشكل 10، صفحة A-3.

استخدم زيت المحرك رباعي الأشواط الذي يستوفي أو يتخطى متطلبات فئة الخدمة SE المعتمدة لدى API (معهد النفط الأمريكي) أو فئة أحدث (أو ما يعادلها). افحص ملصق خدمة API دائمًا الموجود على حاوية الزيت للتأكد من أنه يشتمل على الأحرف SE أو فئة أحدث (أو ما يعادلها).

مواصفات زيت التشحيم اللازمة للحفاظ على أداء نظام التحكم في الانبعاثات: زيت هوندا الأصلي.

يوصى بالاستعانة بزيت SAE 10W-30 في الاستعمالات العامة. يمكن استخدام درجات اللزوجة الأخرى الموضحة في الجدول عندما يقع متوسط درجة الحرارة في المنطقة في النطاق الموضح.

فحص مستوى الزيت

راجع الشكل 9، صفحة A-3.

1. انزع غطاء فتحة تعبئة الزيت/عصا القياس وقم بمسحها وتنظيفها.
2. أدخل مقياس العمق في عنق فتحة تعبئة الزيت لكن بدون ربطه.
3. إذا كان المستوى منخفضًا فأضف الزيت الموصي به إلى الحد الأعلى على عصا القياس.
4. ركب غطاء فتحة تعبئة الزيت/عصا القياس.

إخطار

قد يتسبب تشغيل المحرك عند انخفاض مستوى الزيت في إتلاف المحرك. لا يغطي الضمان هذا النوع من التلف.

تغيير الزيت

راجع الشكل 9، صفحة A-3 والشكل 11، صفحة A-3.

قم بتصريف زيت المحرك المستعمل عندما يكون المحرك دافئًا. يتم تصريف الزيت الساخن بسرعة وبشكل كامل.

1. أدر ذراع صمام الوقود إلى وضع OFF إيقاف التشغيل.
راجع الشكل 2، صفحة A-2.
2. أزل غطاء فتحة ملء الزيت وقم بتفريغ الزيت في الحاوية بإمالة المحرك تجاه عنق الفتحة.
3. أعد ملء الزيت الموصي به، وتحقق من مستوى الزيت.

إخطار

قد يتسبب تشغيل المحرك عند انخفاض مستوى الزيت في إتلاف المحرك.
لا يغطي الضمان هذا النوع من التلف.

مقدار زيت المحرك: 0.40 لتر (14 أونصة، 0.35 كوارت امبراطوري)

4. أعد تركيب غطاء فتحة ملأ الزيت/مقياس العمق بشكل محكم.

اغسل يديك بالماء والصابون بعد التعامل مع الزيت المستخدم.

إخطار

يرجى التخلص من زيت المحرك المستعمل بطريقة ملائمة للبيئة، ونقترح أخذه في حاوية محكمة الغلق إلى محطة الخدمة المحلية الخاصة بك لإعادة تدويره. لا تلقيه في النفايات أو تسكبه على الأرض أو تسكبه في الصرف.

منقي الهواء

يتسبب مُنقِّي الهواء المتسخ في إعاقة تدفق الهواء إلى المكربن مما يقلل أداء المحرك. في حالة تشغيل المحرك في المناطق الترابية جدًا يجب تنظيف فلتر الهواء دوريا أكثر من المعدل الموضح في الجدول الزمني للصيانة (انظر صفحة 4).

إخطار

يؤدي تشغيل المحرك بدون فلتر هواء أو بفلتر هواء تالف إلى دخول الأوساخ إلى المحرك، مما يؤدي إلى تآكله بسرعة. لا يغطي الضمان هذا النوع من التلف.

الفحص

انزع غطاء منقي الهواء، وافحص عنصر الترشيح. نظف عنصر الترشيح المتسخ أو استبدله. استبدل عنصر الترشيح التالف.

التنظيف

راجع الشكل 13، صفحة A-4.

1. فك غطاء منظف الهواء بفك العروتين العلويتين الموجودتين أعلى غطاء منظف الهواء والعروتين السفليتين.
2. فك عنصر الترشيح. افحص العنصر جيدًا للتأكد من عدم وجود ثقوب أو تلف، واستبدله في حالة تلفه.
3. انقر العنصر برفق عدة مرات على سطح صلب لإزالة الأوساخ الزائدة، أو انفخ هواء مضغوطًا به بمقدار 200 كيلو باسكال (29 رطلاً في البوصة المربعة) عبر الفلتر من الداخل إلى الخارج. لا تحاول مسح الأتربة بالفرشاة؛ فقد يؤدي ذلك إلى إدخال الأتربة في الألياف. استبدل العنصر إذا كان متسخاً بشدة.
4. امسح التراب من داخل غطاء وعلبة منقي الهواء باستخدام خرقة مبللة. توخَّ الحذر لمنع دخول الأتربة إلى قناة الهواء التي تؤدي إلى المكربن.
5. ركب العنصر وغطاء مُنقِّي الهواء.

فحص كابح الحدافة (الأنواع القابلة للاستخدام)

تحقق من المسافة الفاصلة لذراع كابح الحدافة. إذا كانت أقل من 2 مم، فخذ المحرك إلى وكيل خدمة هوندا معتمد.
راجع الشكل 12، صفحة A-3.

شمعة الإشعال
راجع الشكل 14، صفحة A-4.

شمعة الإشعال الموصى بها: BPR5ES (NGK)

تشتمل شمعة الإشعال الموصى بها على النطاق الحراري المناسب لدرجات حرارة تشغيل المحرك العادية.

إخطار

قد تتسبب شمعة الإشعال غير المناسبة في إتلاف المحرك.

إذا كان المحرك قيد التشغيل فاتركه يبرد قبل صيانة شمعات الإشعال.

للحصول على الأداء الجيد، يجب ترك الفجوة المناسبة لشمعة الإشعال وأن تكون خالية من الرواسب.

1. افصل غطاء شمعة الإشعال وقم بإزالة أية أتربة موجودة حول منطقة شمعة الإشعال.
2. فك شمعة الإشعال باستخدام المفتاح المخصص لهذا الغرض.
3. افحص شمعة الإشعال بصريًا. تخلص من الشمعة في حالة وجود تآكل ظاهر أو في حالة تشقق أو تشوه المادة العازلة.
   نظف الشمعة باستخدام فرشاة سلكية إذا كان يجب إعادة استخدامها.
4. قم بقياس فجوة إلكترود شمعة الإشعال باستخدام مقياس تحسسي. قم بالتصحيح حسب الضرورة بثني الإلكترود الجانبي.

   يجب أن يكون مقاس الفجوة:
   0.7 - 0.8 مم
5. تحقق من أن جلبة شمعة الإشعال في حالة جيدة، وقم بتوصيل الشمعة يدويًا لمنع التقاطع.
6. بعد تثبيت الشمعة أحكم ربطها باستخدام مفتاح الربط المخصص لهذا الغرض للضغط على الجلبة.

   عند تركيب شمعة إشعال جديدة، أحكم ربطها 2/1 دورة بعد استقرار شمعة الإشعال للضغط على الجلبة.

   عند إعادة تركيب شمعة مستعملة أحكم ربطها بمقدار 1/8-1/4 لفات بعد تثبيت الشمعة للضغط على الجلبة.

   العزم: 20 نيوتن·متر (2.5 كيلو جرام قوة·متر)

إخطار

قد تصير شمعة الإشعال المرتخية ساخنة جدًا وقد تؤدي إلى إتلاف المحرك.
قد تؤدي السخونة الزائدة لشمعة الإشعال إلى إتلاف السنون اللولبية في رأس الأسطوانة.

7. اربط غطاء شمعة الإشعال في شمعة الإشعال.

جهاز التقاط الشرر (الأنواع السارية)

في بعض المناطق، يكون من غير القانوني تشغيل محرك بدون جهاز لتجميع الشرر. يرجى التحقق من القوانين والتشريعات المحلية. يمكن الحصول على جهاز تجميع الشرر من وكلاء خدمة هوندا المعتمدين.

يجب صيانة ملتقط الشرر كل 100 ساعة للحفاظ على أدائه التشغيلي حسب ما هو محدد عند التصميم.

سيكون كاتم الصوت ساخنًا في حالة وجود المحرك قيد التشغيل. اترك يبرد قبل صيانة جهاز تجميع الشرر.

إزالة جهاز التقاط الشرر
راجع الشكل 15، صفحة A-4والشكل 16، صفحة A-4 والشكل 17، صفحة A-5.

1. اخلع البرغي والصامولة الزنبرك.
2. اخلع غطاء خزان الوقود.
3. فك الغطاء العلوي بفك العروات الأربع من الغطاء العلوي.
4. فك واقي كاتم الصوت بفك البراغي الثلاثة 6 مم.
5. فك ملتقط الشرر من كاتم الصوت بفك البرغي. (احذر من تعرض الشبكة السلكية للتلف).

فحص وتنظيف جهاز التقاط الشرر
راجع الشكل 15، صفحة A-4 والشكل 16، صفحة A-4 والشكل 17، صفحة A-5.

افحص للتحقق من عدم وجود رواسب كربون في مخرج العادم بالكامل وملتقط الشرر، ثم قم بتنظيفه إذا لزم الأمر.

1. استخدم فرشاة لإزالة رواسب الكربون من مصفاة جهاز تجميع الشرر. توخ الحذر حتى لا تتلف المصفاة. استبدل جهاز تجميع الشرر في حالة انكساره أو ظهور ثقوب به.
2. ركب ملتقط الشرر وكاتم الصوت والغطاء العلوي وغطاء خزان الوقود بترتيب عكسي لإجراءات الفك.

⚠ تنبيه

لا تقم بتشغيل المحرك إذا تمت إزالة الغطاء العلوي.

قد تُصاب من الأجزاء الدوارة أو تُحرق بواسطة كاتم الصوت.

شحن البطارية

افحص حالة شحن البطارية

يُشير مؤشر البطارية إلى حالة شحن البطارية. امسك ذراع كابح المعدة التي يشغلها هذا المحرك للتحقق من مقدار الشحن.

- ○ On (تشغيل): البطارية مشحونة بشكل كافٍ.
- ☼ Flash (فلاش): البطارية ضعيفة.
- ● Off (إيقاف): قاربت البطارية على النفاد.

راجع الشكل 19، صفحة A-5.

الشحن

اعتمادًا على مواصفات المحرك، سيتم تضمين شاحن USB خارجي في العبوة للشحن في حالات الطوارئ. يمكن الشحن بتوصيل شاحن USB الخارجي بالمنفذ المخصص له.
يمكن استخدام قابس شاحن USB الخارجي للنوع C أو BF من خلال استبدال المقابس.

راجع الشكل 19، صفحة A-5.

إخطار

يرجى الانتباه إلى النقاط التالية عند الشحن.

- تجنب استخدام الشاحن في الأماكن التي يسهل دخول الأتربة إلى منفذ الشحن من خلالها.
- تأكد من إيقاف المحرك قبل توصيل شاحن *USB* الخارجي بمنفذ الشحن الخاص به.
- لا تترك منفذ شحن *USB* وشاحن *USB* الخارجي يتعرض إلى البلل بأي سائل.

1. فك الغطاء المطاطي من منفذ شحن USB ووصل الشاحن بالمنفذ.
   منفذ كهربائي 100-240 فولت تيار متردد: نوع C أو BF
2. وصل طرف USB من شاحن USB الخارجي بمنفذ الشحن المخصص لهذا الغرض.
3. يبدأ مؤشر البطارية في الوميض، ثم يبدأ الشحن.
   عندما يضيء شاحن البطارية تكون البطارية مشحونة بالكامل.
4. بعد الشحن افصل شاحن USB الخارجي من المحرك والمنفذ.

5. اربط الغطاء المطاطي بمنفذ شحن USB.

إخطار

- اربط الغطاء المطاطي بمنفذ شحن *USB* جيدًا بعد الشحن. وفي حال بقاء الغطاء المطاطي غير مربوط ربما يتعرض منفذ شحن *USB* للصدأ ولا يمكن استخدامه للشحن بعد ذلك.
- عند تشغيل المحرك تأكد من إزالة شاحن *USB* الخارجي من المحرك قبل التشغيل.
  يمكن استخدام شاحن متاح تجارياً (كبطارية الهاتف المحمول لشحن الهاتف الذكي) بخلاف شاحن *USB* الخارجي المصاحب للحزمة. يغطي هذا الضمان:
  - النوع: شاحن *USB micro B*
  - القياسي: *USB BC1.2*
  - منتج معتمد من *CE*

اقتراحات ونصائح مفيدة

تخزين المحرك

التجهيز للتخزين

يعد تجهيز مكان التخزين المناسب أمرًا أساسيًا في الحفاظ على المحرك خاليًا من المشكلات وفي حالة جيدة. ستساعد الخطوات التالية في منع الصدأ والتآكل من إعاقة أداء المحرك والتأثير في مظهره وسيزيد من سهولة بدء تشغيل المحرك عندما تستخدمه مرة أخرى.

التنظيف

إذا كان المحرك موجودًا قيد التشغيل، فاتركه يبرد لمدة نصف ساعة على الأقل قبل تنظيفه. قم بتنظيف جميع الأسطح الخارجية وقم بإصلاح أي طلاء تالف وضع طبقة رقيقة من الزيت على المناطق الأخرى التي قد يظهر في الصدأ.

إخطار

قد يؤدي استعمال خرطوم الحديقة أو جهاز غسيل بالرش المضغوط إلى دفع الماء داخل منقي الهواء أو فتحة كاتم الصوت. سيؤدي وجود الماء في منقي الهواء إلى نقع فلتر الهواء في الماء وقد يدخل الماء الذي يمر عبر فلتر الهواء أو كاتم الصوت إلى الأسطوانة مما يتسبب في تلفها.

الوقود

إخطار

استنادًا إلى المنطقة التي تقوم فيها بتشغيل الأداة، قد تفسد تركيبات الوقود وتتأكسد بسرعة. قد يتدهور الوقود ويتأكسد في غضون 30 يومًا وقد يتسبب في إتلاف المكربن و/أو نظام الوقود. الرجاء الرجوع إلى وكيل الخدمة للتعرف على توصيات التخزين المحلية.

سيتأكسد البنزين ويفسد خلال التخزين. يؤدي فساد البنزين إلى صعوبة بدء التشغيل وقد يترك رواسب صمغية قد تؤدي إلى انسداد نظام الوقود. إذا فسد البنزين الموجود في المحرك أثناء التخزين، فيمكنك صيانة أو استبدال المكربن وباقي مكونات نظام الوقود الأخرى.

يتباين طول المدة الزمنية التي يمكن ترك البنزين خلالها في خزان الوقود والمكربن دون التسبب في أي مشكلات وظيفية حسب بعض العوامل مثل خليط البنزين، ودرجات الحرارة التي يتم فيها التخزين، وما إذا كان خزان الوقود مملوءًا بشكل جزئي أو كامل. يعمل الهواء الموجود في خزان وقود تم ملئه جزئيًا على زيادة تدهور الوقود. تؤدي درجات حرارة التخزين الدافئة جدًا إلى تسريع تدهور الوقود. قد تحدث مشكلات تدهور الوقود خلال 30 يومًا من الاحتفاظ بالوقود في الخزان، أو لمدة أقل حتى إذا لم يكن البنزين جديدًا عند ملء خزان الوقود.

لا يغطي الضمان التلفيات التي تلحق بنظام الوقود أو المشكلات الطارئة على أداء المحرك والناتجة عن عدم التخزين السليم.

تصريف خزان الوقود والمكربن

راجع الشكل 18، صفحة A-5.

⚠ تحذير

يتسم البنزين بقابليته العالية للاشتعال والانفجار.

قد تتعرض إلى حروق أو إصابات جسيمة عند التعامل مع الوقود.

- أوقف المحرك، واتركه يبرد قبل التعامل مع الوقود.
- احرص على إبعاد مصادر النار والشرر واللهب عن الوقود.
- تعامل مع الوقود في الأماكن المفتوحة فقط.
- ضع هذه المصادر بعيدًا عن المركبة.
- امسح الوقود المنسكب فورًا.

1. قم بتصريف مواد خزان الوقود والمكربن في حاوية بنزين معتمدة.
2. أدر ذراع صمام الوقود إلى وضع ON (تشغيل)، وفك مسمار تصريف المكربن بلفه من 1 إلى 2 عكس اتجاه عقارب الساعة.
3. بعد تصريف كل الوقود أحكم ربط مسمار تصريف المكربن، وأدر ذراع صمام الوقود إلى وضع OFF (إيقاف).
4. إذا لم تتمكن من التصريف من المكربن، فقم بتصريف خزان الوقود في حاوية وقود معتمدة باستخدام أي مضخة يدوية متوفرة في الأسواق. تجنب استخدام المضخة الكهربائية.
   قم بتشغيل المحرك حتى يتوقف نتيجة لنقص الوقود.

زيت المحرك

1. قم بتغيير زيت المحرك (راجع صفحة 5).
2. اخلع شمعة الإشعال (راجع صفحة 6).
3. اسكب ملعقة صغيرة من 5 إلى 10 سم^3 من زيت المحرك النظيف داخل الأسطوانة.
4. شغل البادئ عدة مرات.
5. أعد تركيب شمعة الإشعال.
6. قم بطلاء المناطق التي ربما تعرضت للصدأ بطبقة خفيفة من الزيت. قم بتغطية المحرك لمنع دخول الغبار.

احتياطات التخزين

إذا كان المحرك سيتم تخزينه مع وجود بنزين في خزان الوقود والمكربن، فمن المهم تقليل خطر اشتعال أبخرة البنزين. اختر منطقة تخزين جيدة التهوية بعيدًا عن أي جهاز يعمل بألسنة اللهب، مثل الأفران أو سخانات الماء أو مجفف الملابس. تجنب أيضًا أي مناطق بها موتور كهربي ينبعث منه الشرر أو يتم فيها تشغيل معدات كهربية.

قد يؤدي الإخفاق في التعامل مع البطارية خلال تخزين المحرك إلى تدهور أداء البطارية أو قصر فترة عملها.

يوصى بتخزين المحرك في درجة حرارة 5 إلى 40 مئوية.

تجنب المناطق ذات درجة الحرارة المرتفعة فوق 40 درجة مئوية وعالية الرطوبة، أو التخزين في بيئة يحدث بها تغيرات شديدة في درجة الحرارة. ابتعد عن أشعة الشمس المباشرة أو المطر أو الندى.
قد تؤدي المناطق مرتفعة الرطوبة إلى صدأ أو تآكل المحرك. بالإضافة إلى ذلك قد يؤدي التخزين في درجات حرارة مرتفعة إلى تقليل عمر البطارية.

حافظ على بقاء المحرك في وضع مستوٍ خلال التخزين. قد تتسبب إمالته في تسرب الوقود أو الزيت.

عندما يكون المحرك ونظام العادم باردين، قم بتغطية المحرك لمنع دخول الأتربة إليه. قد يؤدي المحرك ونظام العادم الساخنين إلى اشتعال بعض المواد أو إذابتها. لا تستخدم غطاء بلاستيكيًا كغطاء واقٍ من الأتربة.
سيؤدي الغطاء الخالي من المسام إلى احتجاز الرطوبة حول المحرك مما يشجع على الصدأ والتآكل.

عند تخزين المحرك خزنه مع فك ذراع كابح المعدة التي تعمل بهذا المحرك.

إذا تم تخزين المحرك لأكثر من شهر واحد يُنصح بالتخزين بعد إضاءة مؤشر شحن البطارية.

الإخراج من التخزين

تحقق من المحرك كما هو موضح في قسم فحوصات ما قبل التشغيل الوارد في هذا الدليل (راجع صفحة 2).

إذا تم تصريف الوقود أثناء التجهيز للتخزين، فاملأ الخزان بالبنزين الجديد. إذا تركت حاوية بنزين من أجل استخدامها في إعادة التزود بالوقود، فتأكد من أنها تحتوي على بنزين جديد فقط. يتأكسد البنزين ويفسد مع مرور الوقت مما يتسبب في صعوبة بدء التشغيل.

إذا تم طلاء الأسطوانة بالزيت أثناء التجهيز للتخزين، فسينبعث الدخان من المحرك لفترة وجيزة عند بدء التشغيل. وهذا أمر طبيعي.

بعد التخزين لمدة تزيد عن شهر تدخل البطارية في STORAGE MODE (وضع التخزينراجع صفحة 2).

النقل

إذا كان المحرك قيد التشغيل، فاتركه يبرد لمدة 15 دقيقة على الأقل قبل تحميل الجهاز الذي يشغله المحرك على مركبة النقل. يمكن أن تتسبب سخونة المحرك ونظام العادم في إصابة بالحروق بالإضافة إلى اشتعال بعض المواد.

حافظ على استواء المحرك عند النقل لتقليل احتمالية تسرب الوقود. أدر ذراع صمام الوقود إلى وضع OFF إيقاف التشغيل.
راجع الشكل 2، صفحة A-2.

معالجة المشكلات غير المتوقعة

تعذر بدء تشغيل المحرك

السبب المحتمل	الإصلاح
صمام الوقود في وضع OFF (إيقاف التشغيل).	حرك الذراع إلى وضع ON (تشغيل).
الخانق مفتوح (الأنواع القابلة للاستعمال).	حرك الذراع إلى الوضع CLOSED (مغلق) ما لم يكن المحرك ساخناً.
ذراع التحكم ليس في الوضع الصحيح (الأنواع القابلة للاستعمال).	حرك الذراع إلى الوضع الصحيح.
ذراع كابح الحدافة في وضع ENGAGED (معشق) (الأنواع القابلة للاستعمال).	حرك الذراع إلى وضع RELEASED (مفكوك).
نفاد الوقود	إعادة التزود بالوقود (صفحة 4).
وقود رديء؛ تخزين المحرك دون معالجة البنزين تصريفه أو إعادة التزود باستخدام بنزين رديء.	تصريف خزان الوقود والمكربن (صفحة 7). إعادة تزويد بنزين جديد (صفحة 4).
تعطل شمعة الإشعال، أو فسادها أو عدم ضبط فجوتها بشكل صحيح.	الفجوة أو استبدال شمعة الإشعال (صفحة 6).
شمعة الإشعال مبللة بالوقود (غمر المحرك بمخلوط زائد من الوقود والهواء).	تجفيف شمعة الإشعال وإعادة تركيبها.
انسداد فلتر الوقود، تعطل المكربن، تعطل الإشعال، الصمامات عالقة، غير ذلك.	إحضار المحرك إلى وكيل الخدمة الخاص بك، أو الرجوع إلى دليل الورشة.

المحرك يفتقد للطاقة

السبب المحتمل	الإصلاح
انسداد عنصر الفلتر.	تنظيف أو استبدال عنصر الترشيح (صفحة 5).
وقود رديء؛ تخزين المحرك دون معالجة البنزين تصريفه أو إعادة التزود باستخدام بنزين رديء.	تصريف خزان الوقود والمكربن (صفحة 7). إعادة تزويد بنزين جديد (صفحة 4).
انسداد فلتر الوقود، تعطل المكربن، تعطل الإشعال، الصمامات عالقة، غير ذلك.	إحضار المحرك إلى وكيل الخدمة الخاص بك، أو الرجوع إلى دليل الورشة.

بادئ الحركة لا يعمل

السبب المحتمل	الإصلاح
انخفاض فولطية البطارية.	اشحن البطارية إذا لم يضئ مؤشر البطارية أو يومض حتى إذا كان ذراع كابح المعدة التي يشغلها هذا المحرك معشقًا (صفحة 2).
معدة أو مُشغل أو بطارية معيبة.	إحضار المحرك إلى وكيل الخدمة الخاص بك، أو الرجوع إلى دليل الورشة.

لا يمكن شحن البطارية خارجيًا

السبب المحتمل	الإصلاح
عطل في التوصيل.	افحص إذا ما كان التوصيل صحيحًا.
شاحن خارجي مَعيب.	خذ الشاحن الخارجي إلى وكيل الخدمة، أو ارجع إلى دليل الورشة.
عدة أو بطارية أو مؤشر بطارية معيبة.	إحضار المحرك إلى وكيل الخدمة الخاص بك، أو الرجوع إلى دليل الورشة.

المعلومات الفنية

مكان الرقم التسلسلي
انظر صفحة A-1.
سجل الرقم التسلسلي الخاص بالمحرك في الخانة أدناه. ستحتاج إلى هذه المعلومات عند طلب شراء قطع الغيار وعند تقديم الاستفسارات الفنية أو استفسارات عن الضمان.

الرقم التسلسلي للمحرك: __ __ __ __ __ — __ __ __ __ __ __

نوع المحرك: ___ ___ ___ ___

تاريخ الشراء: _____ / _____ / _____

تعديلات المكربن من أجل التشغيل في الارتفاعات الشاهقة

سيكون خليط الهواء والوقود في المكربن القياسي غنيًا جدًا في الارتفاعات الشاهقة. سينخفض الأداء ويزداد استهلاك الوقود. سيؤدي الخليط الزائد جدًا إلى إفساد شمعة الإشعال ويتسبب في صعوبة بدء التشغيل. قد يؤدي تشغيل هذا المحرك في ارتفاع يختلف عن الارتفاع الذي تم اعتماد هذا المحرك للتشغيل عنده خلال فترات زمنية مطولة إلى زيادة الانبعاثات.

يمكن تحسين أداء المحرك في الارتفاعات الشاهقة من خلال إدخال تعديلات معينة على المكربن. إذا كنت تقوم دائمًا بتشغيل المحرك في ارتفاعات تزيد عن 610 متر، فاطلب من وكيل الصيانة أن يقوم بإدخال هذه التعديلات على المكربن. يستوفي هذا المحرك عند التشغيل في ارتفاع شاهق مع إدخال تعديلات المكربن للتشغيل في الارتفاعات الشاهقة جميع معايير الانبعاث طوال عمره التشغيلي.

حتى عند تعديل المكربن تنخفض القدرة الحصانية الخارجة من هذا المحرك بنسبة 3.5% لكل زيادة في الارتفاع قدرها 300 متر. سيزداد تأثير الارتفاع على القوة الحصانية عن هذا الحد في حالة عدم إدخال تعديلات المكربن.

إخطار

عند تعديل المكربن عند التشغيل على ارتفاع شاهق، يكون خليط الهواء والوقود أقل من اللازم عند الاستخدام على الارتفاعات المنخفضة. قد يتسبب التشغيل في ارتفاعات تقل عن 610 متر مع إدخال تعديلات على المكربن إلى زيادة سخونة المحرك، وقد يؤدي ذلك إلى تلف خطير في المحرك. عند استخدام المحرك في ارتفاعات منخفضة، اطلب من وكيل الخدمة إرجاع المكربن إلى مواصفات المصنع الأصلية.

معلومات حول نظام التحكم بالانبعاثات

ضمان نظام التحكم بالانبعاثات

يتوافق محرك هوندا الجديد مع لوائح الانبعاثات الخاصة بوكالة EPA (وكالة حماية البيئة) الأمريكية وولاية كاليفورنيا. تعطي شركة هوندا الأمريكية ضمانًا يغطي الانبعاثات نفسها لمحركات معدات الطاقة بهوندا التي تباع في الخمسين ولاية. وفي جميع مناطق الولايات المتحدة تم تصميم محرك معدات الطاقة من هوندا وتصنيعه وتجهيزه لتلبية معايير الانبعاثات الصادرة عن وكالة EPA في كل من الولايات المتحدة ومعيار الانبعاثات الخاص بمجلس موارد الهواء في كاليفورنيا لمحركات الإشعال.

غطاء الضمان

يغطي الضمان محركات معدات الطاقة من هوندا المعتمدة من لوائح CARB وEPA بخلوها من العيوب في المواد والتصنيع والتي قد تحول دون تلبيتها لمتطلبات الانبعاثات المعمول بها في EPA وCARB لمدة لا تقل عن سنتين أو مدة الضمان المحدود لموزعي معدات الطاقة من هوندا أيهما أطول، من تاريخ التسليم الأصلي إلى مشتري التجزئة. ويمكن تحويل هذا الضمان إلى كل مشترٍ لاحق طوال فترة الضمان. كما يتم إجراء الإصلاحات التي يغطيها الضمان دون فرض رسوم على التشخيص وقطع الغيار والعمالة. يمكن الحصول على معلومات حول كيفية تقديم مطالبة بالضمان وبيان لكيفية تقديم المطالبة وكيفية توفير الصيانة من خلال الاتصال بالوكيل المعتمد المسئول عن معدات الطاقة بهوندا أو الاتصال بهوندا الأمريكية على العنوان التالي:
البريد الإلكتروني: powerequipmentemissions@ahm.honda.com
هاتف: 3139-8888 (888)
تشمل المكونات المغطاة كل المكونات التي قد يؤدي تعطلها إلى زيادة انبعاثات المحرك لأي انبعاثات ملوثة أو تبخر منصوص عليه في اللوائح. يمكن العثور على قائمة بمكونات معينة في بيان ضمان الانبعاثات المضمن بشكل منفصل. كما يتم توضيح شروط الضمان والتغطية والحدود المسموح بها وطريقة طلب خدمة الضمان في بيان ضمان الانبعاثات المضمن بشكل منفصل. بالإضافة إلى ذلك، يمكن العثور على بيان ضمان الانبعاثات على موقع معدات الطاقة من هوندا على الويب أو على الرابط التالي: http://powerequipment.honda.com/support/warranty

مصدر الانبعاثات

ينتج عن عملية الاحتراق غاز أول أكسيد الكربون وأكاسيد النيتروجين والهيدروكربونات. تعد عملية التحكم في الهيدروكربونات وأكاسيد النيتروجين مهمة للغاية نظرًا لتفاعلها في ظل ظروف معينة ما ينتج عنه تكوين ضباب دخان كيميائي ضوئي عندما تتعرض لضوء الشمس. ولا يتفاعل أول أكسيد الكربون بالطريقة ذاتها لكنه سام في ذاته.

تستخدم هوندا معدلات وقود/هواء مناسبة وغيرها من أنظمة التحكم بالانبعاثات من أجل تقليل انبعاثات أول أكسيد الكربون وأكاسيد النيتروجين والهيدروكربونات.
وعلاوة على ذلك، تستخدم أنظمة الوقود التي تقدمها هوندا مكونات وتتحكم في تقنيات من أجل تخفيض الانبعاثات المتبخرة.

الولايات المتحدة الأمريكية، قانون الهواء النظيف بولاية كاليفورنيا، وهيئة البيئة الكندية
تتطلب لوائح وكالة حماية البيئة الأمريكية ومجلس كاليفورنيا وهيئة البيئة الكندية من جميع المصنعين تقديم تعليمات خطية تبين كيفية تشغيل وصيانة أنظمة التحكم بالانبعاثات.

يجب اتباع التعليمات والإجراءات التالية من أجل الحفاظ على مستوى الانبعاثات الصادرة من محرك هوندا في نطاق معايير الانبعاثات.

العبث والتبديل

إخطار

العبث هو انتهاك للقانون الفدرالي وقانون كاليفورنيا.

قد يزيد العبث بنظام التحكم بالانبعاثات أو تبديله من الانبعاثات الصادرة بما يتجاوز الحد القانوني. وفيما يلي بعض من تلك التصرفات التي تعد عبثًا:

- إزالة أو تغيير أي جزء من أنظمة السحب أو الوقود أو العادم.
- تبديل أو تثبيط آلية تعديل السرعة أو ضبط الضغط ما يتسبب في تشغيل المحرك خارج معايير تصميمه.

مشكلات قد تؤثر على الانبعاثات
إذا اكتشفت أيًا من الأعراض التالية، فعليك فحص وتصليح محركك بواسطة وكيل الصيانة لديك.

- صعوبة بدء التشغيل أو التباطؤ بعد التشغيل.
- التوقف التام.
- إخفاق الإشعال أو الإشعال في توقيت خاطئ بسبب الحِمل.
- احتراق متأخر (الإشعال في توقيت خاطئ).
- دخان عادم أسود أو استهلاك الوقود بكثرة.

قطع الغيار
صُممت أنظمة التحكم بالانبعاثات في محرك هوندا الجديد وصُنعت واعتمدت حتى تتماشى مع لوائح الانبعاث الخاصة بوكالة EPA وكاليفورنيا واللوائح الكندية. ونوصي باستخدام قطع غيار هوندا الأصلية عند إجراء الصيانة. ولقد جرى تصنيع قطع الغيار الأصلية هذه بالمعايير ذاتها المتبعة في تصنيع القطع الأصلية، مما يجعلك تثق في أدائها. يمكن لشركة هوندا رفض التغطية بموجب ضمان الانبعاثات عند استخدام قطع غيار أو خدمة غير موصي بها منها في موقع آخر غير وكيل هوندا المعتمد، حيث يمكن استخدام قطع غيار مشابهة معتمدة من EPA، كما يمكن إجراء الصيانة في مواقع غير مواقع الشركة. ومع ذلك قد يؤدي استخدام قطع غيار غير ذات تصميم وجودة أصليين إلى إضعاف فعالية نظام التحكم في الانبعاثات.

تتحمل الجهة المصنعة لقطعة غيار ما بعد البيع المسؤولية عن عدم تأثير تلك القطعة عكسياً على أداء الانبعاثات. يجب أن تقر الجهة المصنعة للقطعة على أن استخدام منتجها لن يتسبب في عدم تماشي المحرك مع لوائح الانبعاثات.

الصيانة
تتحمل المسؤولية بصفتك مالك محرك معدات الطاقة عن أداء جميع أعمال الصيانة المطلوبة على النحو المبين في دليل المالك. توصي شركة هوندا بالاحتفاظ بجميع الإيصالات التي تغطي الصيانة المنفذة على محرك معدات الطاقة، إلا أن الشركة يمكنها رفض تقديم الضمان عند ضياع الإيصالات أو عند إخفاقك في ضمان إجراء جميع أعمال الصيانة المجدولة.
اتبع جدول الصيانة المبين في صفحة 4.
تذكر أن هذا الجدول قائم على قاعدة استخدام الجهاز في الغرض المصمم له. واعلم بأن التشغيل المستمر مع التحميل الزائد أو ارتفاع درجة الحرارة أو الاستعمال في ظروف ترابية غير عادية يتطلب المزيد من الصيانة.

مؤشر الهواء
(الطرز المعتمدة للبيع في ولاية كاليفورنيا)

يُوضع ملصق معلومات دليل للهواء على المحركات المعتمدة لتحملها الانبعاثات لفترة زمنية وفقاً لمتطلبات مجلس موارد الهواء في كاليفورنيا.

صُمم المخطط البياني لتزويدك، عميلنا العزيز، بإمكانية مقارنة أداء الانبعاثات للمحركات المتاحة. فكلما قل مؤشر الهواء، كلما قل التلوث.

صُمم وصف القدرة على التحمل خصيصاً لتزويدك بالمعلومات المتعلقة بفترة قدرة المحرك على تحمل الانبعاثات. ويشير العنصر الوصفي إلى مدة العمر النافع بالنسبة لنظام التحكم بانبعاثات المحرك. انظر ضمان نظام التحكم بالانبعاثات للحصول على معلومات إضافية.

المصطلح الوصفي	يُطبق على فترة عمر الانبعاثات
معتدل	50 ساعة (0-80 سم^3، حصريًا) 125 ساعة (أكثر من 80 سم^3)
متوسط	125 ساعة (0-80 سم^3، حصريًا) 250 ساعة (أكثر من 80 سم^3)
ممتد	300 ساعة (0-80 سم^3، حصريًا) 500 ساعة (أكثر من 80 سم^3) 1000 ساعة (225 سم^3 فأكثر)

يجب أن يبقى ملصق/بطاقة معلومات مؤشر الهواء المعلقة على المحرك حتى يتم بيعه. أزل البطاقة المعلقة قبل تشغيل المحرك.

المواصفات

GCV145

الطراز	GCV145H
رمز الوصف	GJAMH
الطول × العرض × الارتفاع	415 × 362 × 360.5 مم
الكتلة الجافة [الوزن]	11.8 كجم
نوع المحرك	أسطوانة أحادية، رباعية الأشواط، بصمام محرك علوي
الإزاحة	145 سم^3
التجويف × الشوط	56.0 × 59.0 مم
الطاقة الخالصة (في توافق مع SAE J1349*)	3.1 كيلو وات عند 3600 لفة في الدقيقة
أقصى عزم صافٍ (في توافق مع SAE J1349*)	9.1 نيوتن·متر عند 2500 لفة في الدقيقة
سعة زيت المحرك	0.40 لتر
سعة خزان الوقود	0.91 لتر
نظام التبريد	الهواء المضغوط
نظام الإشعال	إشعال مغناطيسي من نوع الترانْزِسْتور
دوران عمود مأخذ القدرة PTO	في عكس اتجاه عقارب الساعة

GCV170

الطراز	GCV170H
رمز الوصف	GJANH
الطول × العرض × الارتفاع	415 × 362 × 360.5 مم
الكتلة الجافة [الوزن]	11.8 كجم
نوع المحرك	أسطوانة أحادية، رباعية الأشواط، بصمام محرك علوي
الإزاحة	166 سم^3
التجويف × الشوط	60.0 × 59.0 مم
الطاقة الخالصة (في توافق مع SAE J1349*)	3.6 كيلو وات عند 3600 لفة في الدقيقة
أقصى عزم صافٍ (في توافق مع SAE J1349*)	11.1 نيوتن·متر (1.13 كيلو جرام قوة·متر) عند 2500 لفة في الدقيقة
سعة زيت المحرك	0.40 لتر
سعة خزان الوقود	0.91 لتر
نظام التبريد	الهواء المضغوط
نظام الإشعال	إشعال مغناطيسي من نوع الترانْزِسْتور
دوران عمود مأخذ القدرة PTO	في عكس اتجاه عقارب الساعة

GCV200

الطراز	GCV200H
رمز الوصف	GJAPH
الطول × العرض × الارتفاع	415 × 362 × 360.5 مم
الكتلة الجافة [الوزن]	11.8 كجم
نوع المحرك	أسطوانة أحادية، رباعية الأشواط، بصمام محرك علوي
الإزاحة	201 سم^3
التجويف × الشوط	66.0 × 59.0 مم
الطاقة الخالصة (في توافق مع SAE J1349*)	4.2 كيلو وات عند 3600 لفة في الدقيقة
أقصى عزم صافٍ (في توافق مع SAE J1349*)	12.7 نيوتن·متر (1.30 كيلو جرام قوة·المتر) عند 2500 لفة في الدقيقة
سعة زيت المحرك	0.40 لتر
سعة خزان الوقود	0.91 لتر
نظام التبريد	الهواء المضغوط
نظام الإشعال	إشعال مغناطيسي من نوع ترانْزِسْتور
دوران عمود مأخذ القدرة PTO	في عكس اتجاه عقارب الساعة

*تقدير قدرة المحرك المشار إليها في هذه الوثيقة هي خرج القدرة الصافية التي تم قياسها واختبارها في محرك قدرة لطراز المحرك بموجب SAE J1349 عند سرعة 3600 لفة في الدقيقة (الطاقة الخالصة) و2500 لفة في الدقيقة (أقصى عزم صافٍ). وقد تختلف قدرة المحرك الكلية عن هذه القيمة.
يتفاوت خرج القدرة الفعلية للمحرك المركب في الآلة النهائية بناءً على العديد من العوامل، بما في ذلك سرعة تشغيل المحرك عند الاستخدام والظروف البيئية والصيانة والمتغيرات الأخرى.

مواصفات الضبط الفني 200/170/GCV145

العنصر	المواصفات	الصيانة
فجوة شمعة الإشعال	0.7–0.8 مم	ارجع إلى صفحة 6
سرعة التباطؤ	1,700 ± 150 لفة في الدقيقة	-
خلوص الصمام (البارد)	داخلي: 0.10 ± 0.02 مم خارجي: 0.10 ± 0.02 مم	ارجع إلى وكيل هوندا المعتمد
مواصفات أخرى	لا يلزم عمليات ضبط أخرى.	

معلومات مرجعية سريعة

الوقود	بنزين خالٍ من الرصاص (ارجع إلى صفحة 4).	
	الولايات المتحدة	تصل معايرة أوكتين المضخة فيه إلى 86 أو أعلى
	باستثناء الولايات المتحدة	تصل معايرة أوكتين البحثية فيه إلى 91 أو أعلى تصل معايرة أوكتين المضخة فيه إلى 86 أو أعلى
زيت المحرك	SAE 10W-30 أو API SE أو الأحدث للاستخدامات العامة. ارجع إلى صفحة 5.	
شمعة الإشعال	BPR5ES (NGK)	
الصيانة	قبل كل مرة يتم فيها الاستخدام: • افحص مستوى زيت المحرك. ارجع إلى صفحة 5. • افحص منظف الهواء. ارجع إلى صفحة 5.	
	أول 5 ساعات: قم بتغيير زيت المحرك. ارجع إلى صفحة 5.	
	التالي: ارجع إلى جدول الصيانة المبين في صفحة 4.	

ملاحظة:
قد تختلف المواصفات وفقًا للأنواع، وهي عرضة للتغيير دون إخطار.

معلومات المستهلك

معلومات الضمان وتحديد مكان الموزع/الوكيل

الولايات المتحدة الأمريكية، وبورتوريكو، وجزر فيرجين الأمريكية:
تفضلوا بزيارة موقعنا على الإنترنت: www.honda-engines.com

كندا:
اتصل على (888) 9HONDA9
قم بزيارة موقعنا الإلكتروني: www.honda.ca

للمنطقة الأوروبية:
تفضلوا بزيارة موقعنا على الإنترنت: http://www.honda-engines-eu.com

معلومات خدمة العملاء

يتكون طقم الخدمة لدى الوكلاء من أشخاص محترفين تم تدريبهم. وينبغي أن يتمكنوا من الرد على أي تساؤل لديك. إذا واجهتك مشكلة ما لم يتمكن الوكيل من حلها بشكل يرضيك، فالرجاء مناقشتها مع إدارة مركز الوكيل. يستطيع مدير الخدمة أو المدير العام أو المالك تقديم المساعدة لك.
يتم حل جميع المشكلات تقريبًا من خلال هذه الطريقة.

الولايات المتحدة الأمريكية، وبورتوريكو، وجزر فيرجين الأمريكية:
إذا لم ترضَ بالقرار المتخذ بواسطة إدارة الوكيل، يرجى الاتصال بموزع محركات Honda الإقليمي الخاص بمنطقتك.

في حالة عدم رضاك بعد التحدث إلى موزع المحركات الإقليمي، يمكنك الاتصال بمكتب Honda كما هو مبين.

جميع المناطق الأخرى:
إذا لم ترضَ بالقرار المتخذ بواسطة إدارة الوكيل، يرجى الاتصال بمكتب هوندا كما هو مبين.

《مكتب هوندا》
عندما تراسلنا أو تتصل بنا، الرجاء توفير المعلومات التالية:

- اسم شركة تصنيع الجهاز ورقم الموديل المثبت فيه المحرك
- موديل المحرك، والرقم التسلسلي، والنوع (راجع صفحة 8)
- اسم الوكيل الذي باع لك هذا المحرك
- اسم وعنوان ومعلومات الاتصال بممثل الوكيل الذي يشرف على صيانة المحرك
- تاريخ الشراء
- اسمك وعنوانك ورقم هاتفك
- وصف تفصيلي للمشكلة

الولايات المتحدة الأمريكية، وبورتوريكو، وجزر فيرجين الأمريكية:
American Honda Motor Co., Inc.
قسم معدات الطاقة
مكتب علاقات العملاء
Marconi Drive 4900
8847-Alpharetta, GA 30005

أو على الهاتف: 6400-497 (770)، من 8:30 ص - 7:00 م. بالتوقيت الشرقي

كندا:
Honda Canada, Inc.
يرجى زيارة www.honda.ca
للحصول على معلومات العنوان

هاتف:	(888) 9HONDA9	هاتف مجاني
	(888) 946-6329	
فاكسيميلي:	(877) 939-0909	هاتف مجاني

للمنطقة الأوروبية:
Honda Motor Europe Logistics NV.
مركز المحركات الأوروبي

http://www.honda-engines-eu.com

جميع المناطق الأخرى:
يرجى الاتصال بموزع هوندا في منطقتك للحصول على المساعدة.

الضمان الدولي لمحرك هوندا للأغراض العامة

يغطي ضمان محرك هوندا المركب في هذا المنتج والمستخدم للأغراض العامة على أساس الافتراضات الآتية.
- تتوافق شروط الضمان مع الشروط الخاصة بمحرك هوندا المصمم للأغراض العامة في كل بلد.
- تنطبق شروط الضمان على أعطال المحرك الناتجة عن مشاكل التصنيع أو المواصفات.
- لا ينطبق الضمان على البلدان التي لا يوجد بها موزع لشركة هوندا.

للحصول على الخدمة التي يغطيها الضمان:
ينبغي أخذ المحرك أو أي مكونات أخرى مركبة فيه مع ما يثبت تاريخ الشراء الأصلي إلى وكيل هوندا معتمد في بلدك أو الوكيل الذي اشتريت منه المنتج. لمعرفة مواقع موزعي أو وكلاء هوندا القريبين منك أو التعرف على حالة الضمان في بلدك، قم بزيارة موقعنا الإلكتروني لمعلومات على الخدمة في شتى بلاد العالم.
https://www.hppsv.com/ENG/ أو اتصل بالموزع في بلدك .

الاستثناءات:
لا يشمل ضمان هذا المحرك ما يلي:
1. أي تلف أو قصور ينتج عما يلي:
- إهمال الصيانة الدورية كما هو محدد في دليل مالك المحرك
- إجراء إصلاح أو صيانة غير صحيحة
- التشغيل بطريقة خلاف تلك المذكورة في دليل مالك المحرك
- تلف ناتج عن المنتج المركب به المحرك
- تلف ناتج عن تحويل أو استخدام وقود بخلاف الوقود (أنواع الوقود) المصنع في الأصل للاستخدام مع المحرك، كما هو موضح في كتيب مالك المحرك وكتيب الضمان
- استخدام أجزاء أو ملحقات لا تنتمي إلى هوندا بخلاف المعتمدة من هوندا (باستثناء الشحوم والسوائل الموصي بها) (لا ينطبق ذلك على ضمان الانبعاثات إلا إذا كانت القطعة غير الأصلية المستخدمة غير قابلة للمقارنة مع قطعة هوندا وتسببت في العطل)
- تعرض المنتج للسخام والدخان أو العوامل الكيميائية أو فضلات الطيور أو مياه البحر أو نسيم البحر أو الملح أو من الظواهر البيئية الأخرى
- الاصطدام أو تلوث الوقود أو التدهور أو الإهمال أو التغيير غير المصرح به أو سوء الاستخدام
- الاستهلاك والبلى الطبيعي (البهتان الطبيعي للطلاء أو الأسطح المطلية أو التقشير أو أي تدهور طبيعي)
2. القطع المستهلكة: لا تضمن Honda تلف الأجزاء الناجم عن البلى والتلف العادي. لا يغطي الضمان قطع الغيار المدرجة أدناه (إلا في حالة الحاجة إليها كجزء من إصلاح آخر داخل في الضمان):
- شمعات الإشعال، مُرشح الوقود، عناصر منظف الهواء، قرص القابض، حبل بادئ التشغيل الارتدادي
- تشحيم: زيت وشحم
3. أعمال التنظيف والتعديل والصيانة العادية الدورية (تنظيف المكربن وتصريف زيت المحرك).
4. استخدام محرك Honda المصمم للأغراض العادية في السباق أو المنافسات.
5. أي محرك يشكل جزءًا من منتج أعلن قبل ذلك عن عدم صلاحيته للاستخدام أو بيعه من أجل التصفية بواسطة إحدى المؤسسات المالية أو شركات التأمين.

حول ملصق الصيانة والدعم

قد يكون هناك ملصق صيانة ودعم على محرك هوندا للأغراض العامة.
تجد معلومات الصيانة بزيارتك لموقعنا الإلكتروني بمسح هذا الرمز الشريطي ثنائي الأبعاد (رمز الاستجابة السريعة).
* هذا الملصق ليس مثبتًا على كل الطرازات.

HONDA GCV

https://www.hondappsv.com/ENG/QR/GCV145_170_200/

HONDA