HONDA

ПРИРАЧНИК ЗА СОПСТВЕНИК

GCV145 · GCV170 · GCV200

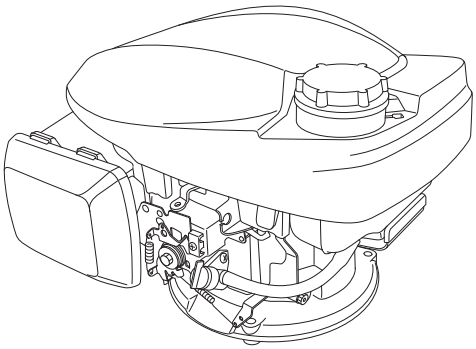

⚠ ПРЕДУПРЕДУВАЊЕ

Издувните гасови од моторот на овој производ содржи хемикалии познати во Државата Калифорнија како предизвикувачи на карцином, вродени мани или други репродуктивни оштетувања.

- Илустрацијата може да варира во зависност од видот.

ЛОКАЦИЈА НА НАЛЕПНИЦИ ЗА БЕЗБЕДНОСТ / КОМПОНЕНТИ И КОНТРОЛИ

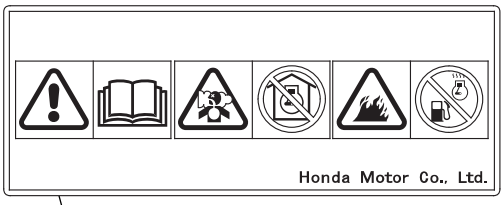

Пред да зпочнете со работа, прво прочитајте го овој Прирачник за сопственик.

Моторот емитува токсичен гас на јаглероден моноксид. Не вклучувајте го во затворен простор.

Бензинот е високо запалива и експлозивна супстанција.
Изгаснете го моторот и оставете го да се излади пред да го полните со гориво.

Вид со рачен саух
(Вид без РАЧКА за САУХ)
(применливи видови)

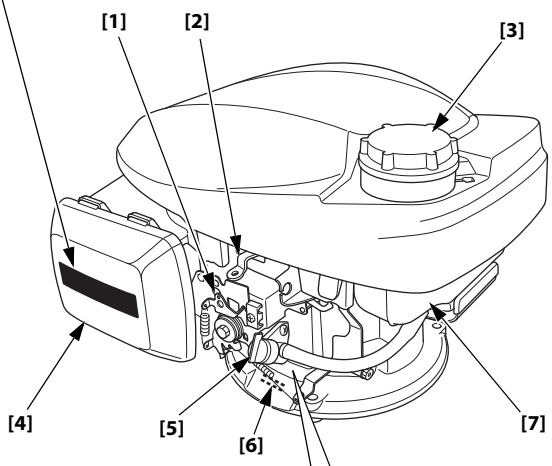

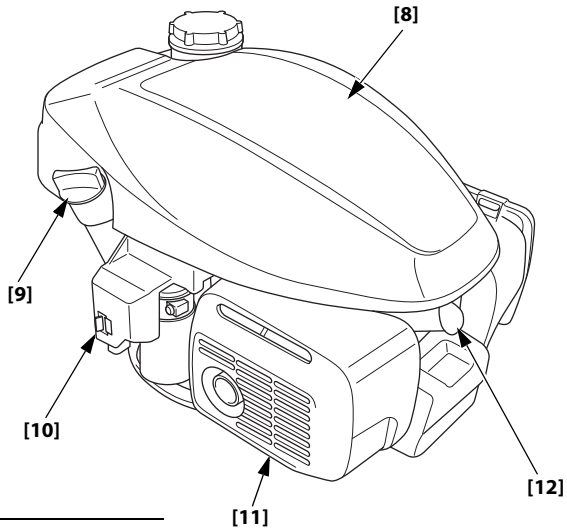

Вид со автоматски саух
(Вид со ФИКСЕН ПЕПЕРУТКАСТ ВЕНТИЛ)
(применливи видови)

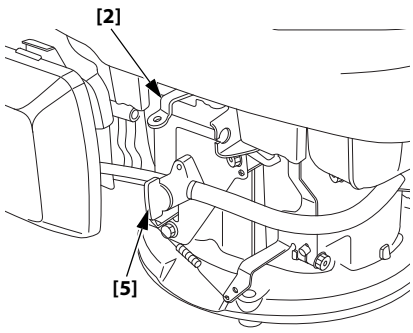

Вид со автоматски саух
(Вид со РАЧЕН ПЕПЕРУТКАСТ ВЕНТИЛ)
(применливи видови)

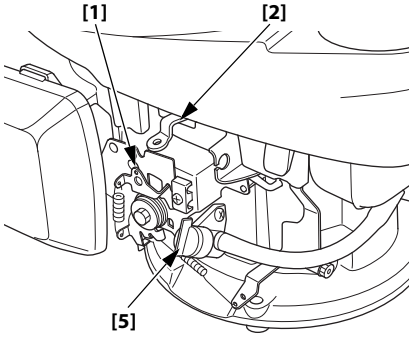

[1]	РАЧКА ЗА КОНТРОЛА (применливи видови)
[2]	РАЧКА НА СОПИРАЧКА НА ПОГОНСКО ТРКАЛО (применливи видови)
[3]	КАПАК НА РЕЗЕРВОАР ЗА ГОРИВО
[4]	ФИЛТЕР ЗА ВОЗДУХ
[5]	РАЧКА НА ВЕНТИЛ ЗА ГОРИВО
[6]	СЕРИСКИ БРОЈ И ВИД НА МОТОР
[7]	РЕЗЕРВОАР ЗА ГОРИВО
[8]	ГОРЕН КАПАК
[9]	КАПАЧЕ НА ПОЛНАЧ ЗА МАСЛО
[10]	USB ПОРТА ЗА ПОЛНЕЊЕ
[11]	ИЗДУВЕН ЛОНЕЦ
[12]	СВЕЌИЧКА

4PZ9C800
00X4P-Z9C-8002

© 2019 Honda Motor Co., Ltd. – Сите права се задржани

Слика 1

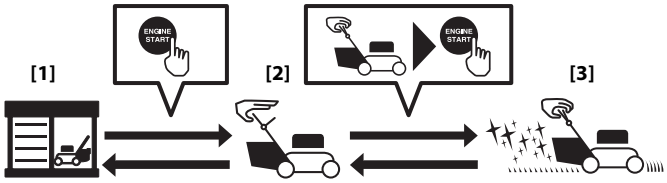

[1] РЕЖИМ НА ЧУВАЊЕ
[2] РЕЖИМ НА МИРУВАЊЕ
[3] РАБОТЕН РЕЖИМ

Слика 2

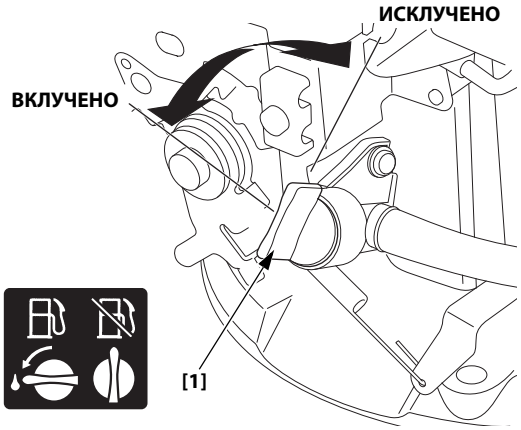

[1] РАЧКА НА ВЕНТИЛ ЗА ГОРИВО

Слика 3

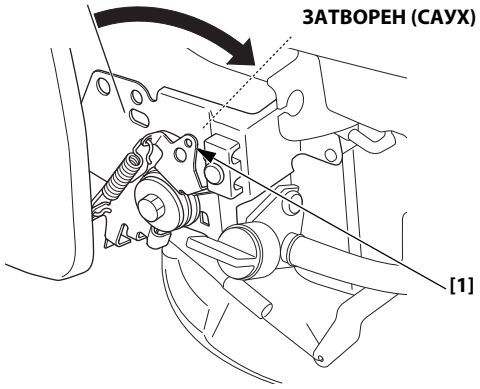

[1] РАЧКА ЗА КОНТРОЛА (применливи видови)

Слика 4

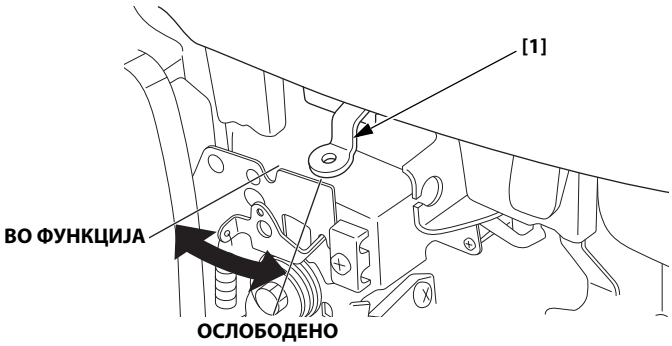

[1] РАЧКА НА СОПИРАЧКА НА ПОГОНСКО ТРКАЛО (применливи видови)

Слика 5

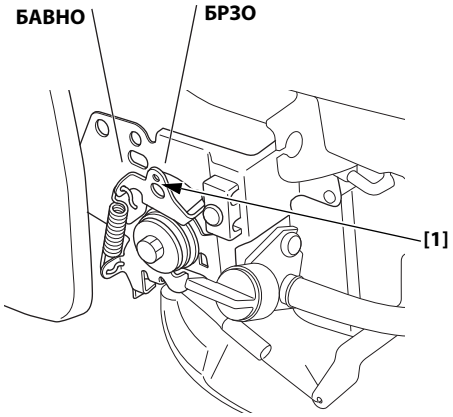

[1] РАЧКА ЗА КОНТРОЛА (применливи видови)

Слика 6

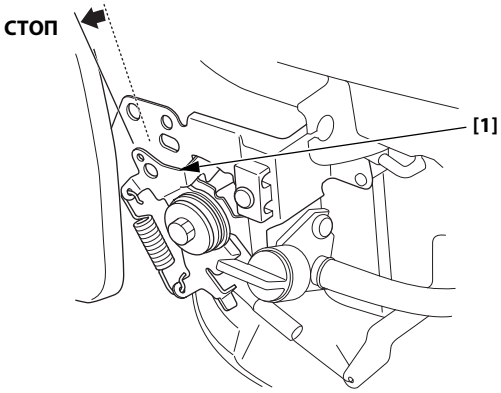

[1] РАЧКА ЗА КОНТРОЛА (применливи видови)

Слика 7

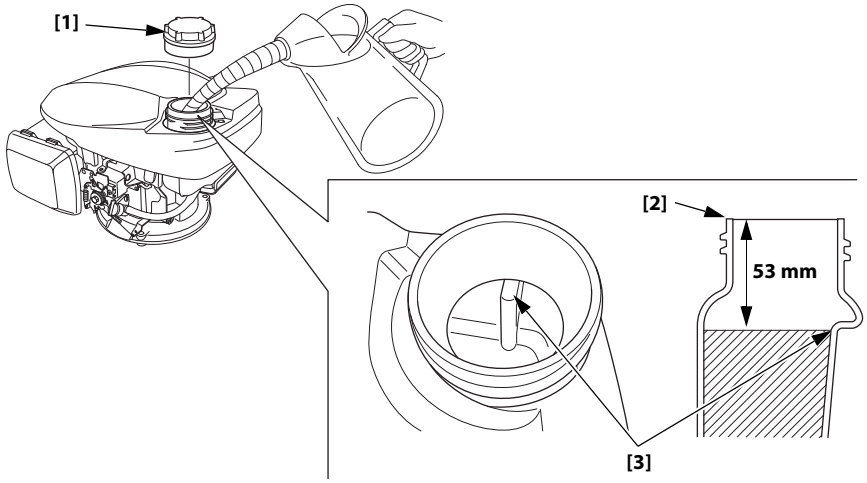

[1] КАПАК НА РЕЗЕРВОАР ЗА ГОРИВО
[2] ГРЛО НА ПОЛНАЧ НА МАСЛО
[3] ГОРНО НИВО

Слика 8

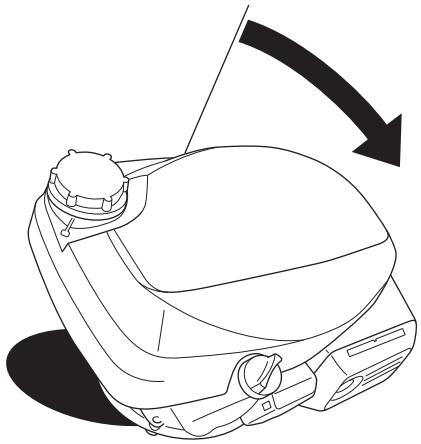

Слика 9

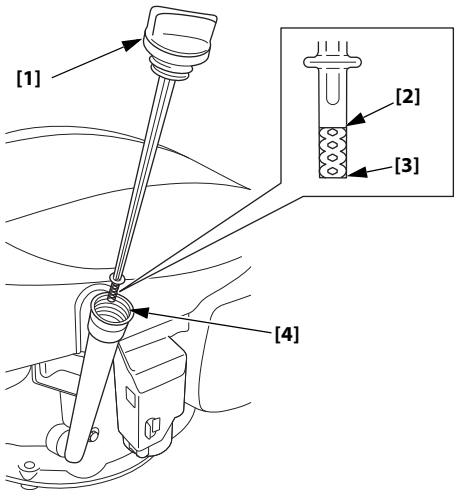

[1] КАПАЧЕ НА ПОЛНАЧ ЗА МАСЛО/ШИПКА ЗА КОНТРОЛА НА МАСЛО
[2] ГОРЕН ЛИМИТ
[3] ДОЛЕН ЛИМИТ
[4] ГРЛО НА ПОЛНАЧ НА МАСЛО

Слика 10

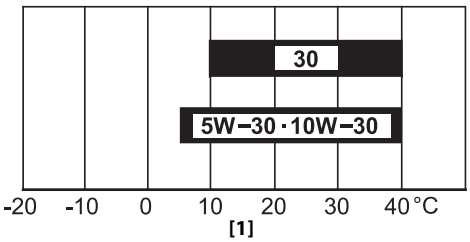

[1] ТЕМПЕРАТУРА ВО ОКОЛИНАТА

Слика 11

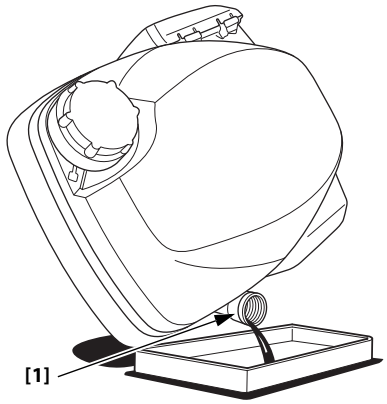

[1] ГРЛО НА ПОЛНАЧ НА МАСЛО

Слика 12

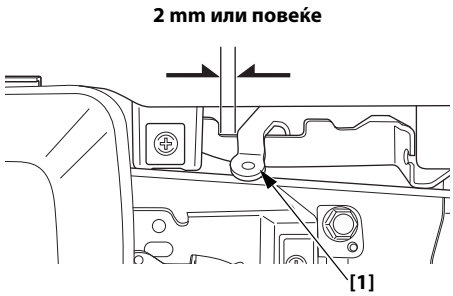

[1] РАЧКА НА СОПИРАЧКА НА ПОГОНСКО ТРКАЛО (применливи видови)

Слика 13

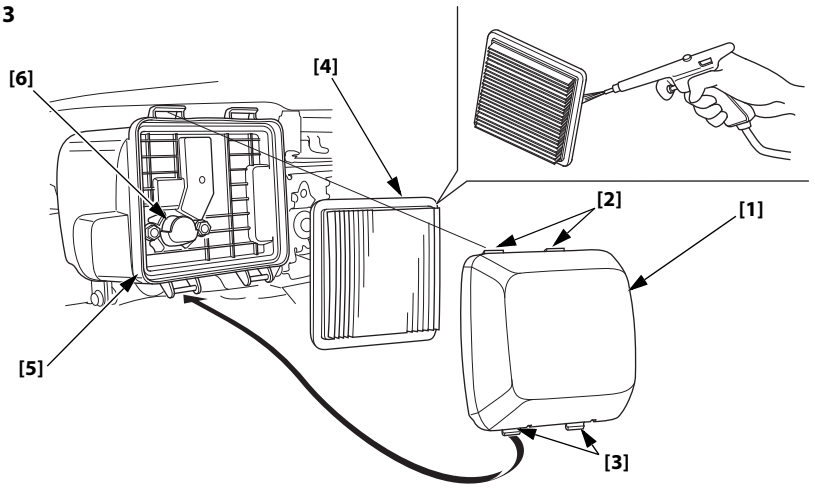

[1] КАПАК НА ФИЛТЕР ЗА ВОЗДУХ
[2] ГОРНИ ЈАЗИЧИЊА
[3] ДОЛНИ ЈАЗИЧИЊА
[4] ЕЛЕМЕНТ
[5] КУЌИШТЕ НА ФИЛТЕР ЗА ВОЗДУХ
[6] КАНАЛ ЗА ВОЗДУХ

Слика 14

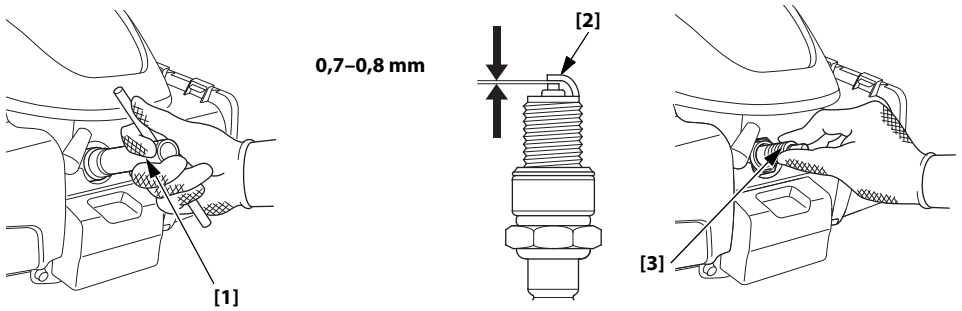

[1] РАЧВЕСТ КЛУЧ ЗА СВЕЌИЧКИ
[2] СТРАНИЧНА ЕЛЕКТРОДА
[3] СВЕЌИЧКА

Слика 15

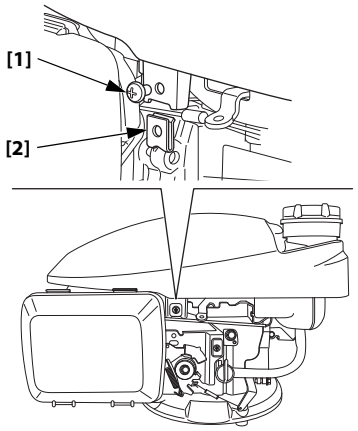

[1] ШРАФ
[2] НАВРТКА СО ПРУЖИНА

Слика 16

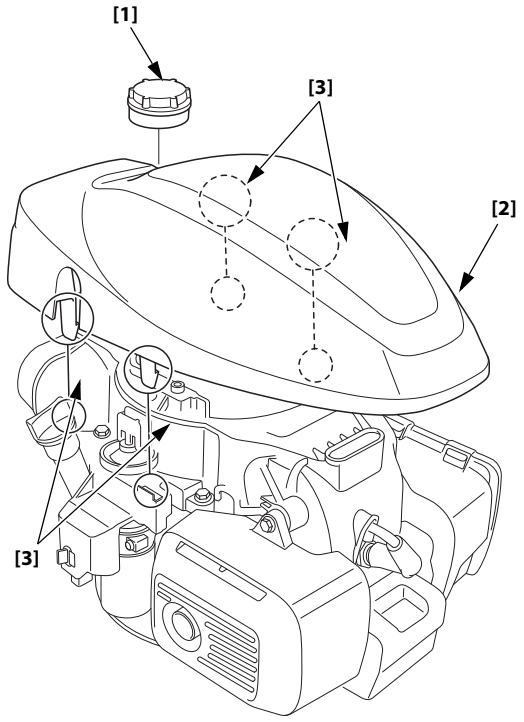

[1] КАПАК НА РЕЗЕРВОАР ЗА ГОРИВО
[2] ГОРЕН КАПАК
[3] ЈАЗИЧИЊА

Слика 17

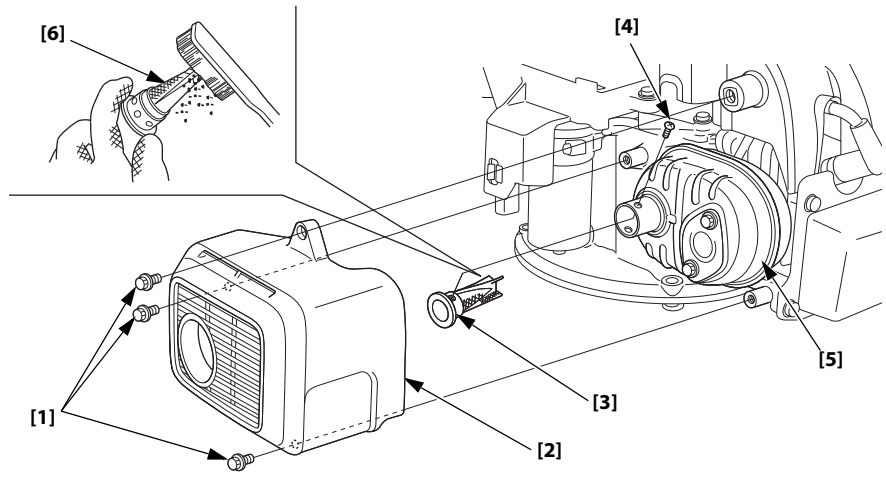

[1] 6 mm ЗАВРТКА (3)
[2] ЗАШТИТНИК НА ИЗДУВЕН ЛОНЕЦ
[3] ПРИДУШУВАЧ НА ПЛАМЕН
[4] ШРАФ
[5] ИЗДУВЕН ЛОНЕЦ
[6] МРЕЖА

Слика 18

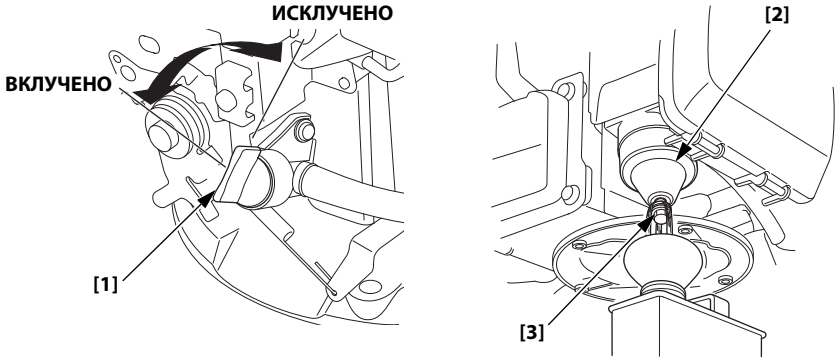

[1] РАЧКА НА ВЕНТИЛ ЗА ГОРИВО
[2] ПЛОВНА КОМОРА
[3] ЗАВРТКА ЗА ЦЕДЕЊЕ

Слика 19

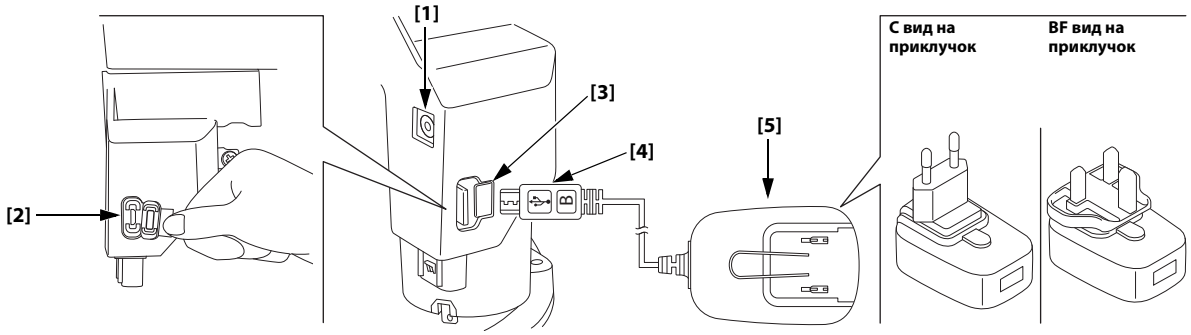

[1] ИНДИКАТОР НА АКУМУЛАТОР
[2] USB ПОРТА ЗА ПОЛНЕЊЕ
[3] ГУМЕНО КАПАЧЕ
[4] ТЕРМИНАЛ ЗА ПОЛНЕЊЕ АКУМУЛАТОР
[5] ПРИКЛУЧОК ЗА НАДВОРЕШЕН USB ПОЛНАЧ

ВОВЕД

Ви благодариме што го избравте моторот Honda. Сакаме да ви помогнеме да ги добиете најдобрите резултати од вашиот нов мотор и да ракувате со него на безбеден начин. Овој прирачник содржи информации како да го направите тоа; внимателнно прочитајте го пред да започнете да го користите моторот. Доколку настане проблем или имате какви било прашања во врска со моторот, консултирајте се со вашиот застапник за сервисирање.

Сите информации во оваа публикација се засновни врз најновите информации за производот достапни во моментот на неговото печатење. Honda Motor Co., Ltd. го задржува правото да направи промени во секое време, без претходно известување и без никакви обврски. Ниту еден дел од оваа публикација не смее да се репродуцира без писмена дозвола.

Овој прирачник треба да се смета како составен дел на моторот и треба да остане со него доколку истиот повторно се продава.

Ви препорачуваме да ја прочитате гаранцијата за целосно да разберете што покрива таа и вашите одговорности како сопственик.

Прегледајте ги упатствата обезбедени со опремата работи помош на овој мотор заради дополнителни информации во врска со стартување на моторот, исклучување, работење, приспособување или какви били други посебни упатства за одржување.

СОДРЖИНА

ПОРАКИ ЗА БЕЗБЕДНОСТ 1
ИНФОРМАЦИИ ЗА БЕЗБЕДНОСТ 1
ПРОВЕРКИ ПРЕД РАБОТА 2
РАБОТА 2
МЕРКИ НА ПРЕТПАЗЛИВОСТ ЗА БЕЗБЕДНО РАБОТЕЊЕ 2
СТАРТУВАЊЕ НА МОТОРОТ 2
ГАСНЕЊЕ НА МОТОРОТ 3
СЕРВИСИРАЊЕ НА ВАШИОТ МОТОР 4
ВАЖНОСТА НА ОДРЖУВАЊЕ 4
БЕЗБЕДНО ОДРЖУВАЊЕ 4
МЕРКИ НА ПРЕТПАЗЛИВОСТ 4
РАСПОРЕД ЗА ОДРЖУВАЊЕ 4
ПОВТОРНО ПОЛНЕЊЕ 4
МОТОРНО МАСЛО 5
ФИЛТЕР ЗА ВОЗДУХ 5
СВЕЌИЧКА 6
ПРИДУШУВАЧ НА ПЛАМЕН 6
ПОЛНЕЊЕ АКУМУЛАТОР 6
КОРИСНИ СОВЕТИ И ПРЕДЛОЗИ 7
ЧУВАЊЕ НА ВАШИОТ МОТОР 7
ТРАНСПОРТ 8
РЕШАВАЊЕ НА НЕОЧЕКУВАНИ ПРОБЛЕМИ 8
ТЕХНИЧКИ ИНФОРМАЦИИ 8
ИНФОРМАЦИИ ЗА ПОТРОШУВАЧИТЕ 11
Информации за локација на дистрибутери/дилери 11
Информации од службата за корисници 11

ПОРАКИ ЗА БЕЗБЕДНОСТ

Вашата безбедност и безбедноста на другите се многу важни. Затоа, во овој прирачник и на самиот мотор приложивме важни пораки за безбедност. Внимателно прочитајте ги овие пораки.

Пораките за безбедност ве предупредуваат за потенцијалните опасности што можат да ве повредат вас или другите. Пред секоја порака за безбедност стои симбол за безбедносно предупредување ⚠ и еден од трите зборови ОПАСНОСТ, ПРЕДУПРЕДУВАЊЕ или ВНИМАНИЕ.

Овие зборови значат:

⚠ ОПАСНОСТ — Вие ЌЕ ЗАГИНЕТЕ или СЕРИОЗНО ЌЕ БИДЕТЕ ПОВРЕДЕНИ доколку не ги следите упатствата.

⚠ ПРЕДУПРЕДУВАЊЕ — Вие МОЖЕ да ЗАГИНЕТЕ или СЕРИОЗНО да бидете ПОВРЕДЕНИ доколку не ги следите упатствата.

⚠ ВНИМАНИЕ — Вие МОЖЕ да бидете ПОВРЕДЕНИ доколку не ги следите упатствата.

Секоја порака ви кажува каква е опасноста, што може да се случи и што може да направите за да го избегнете тоа или да ја намалите повредата.

ПОРАКИ ЗА СПРЕЧУВАЊЕ НА ШТЕТА

Вие исто така ќе видите и други важни пораки пред кои стои зборот ИЗВЕСТУВАЊЕ.

Овој збор значи:

НАПОМЕНА Вашиот мотор или друг имот може да бидат оштетени доколку не ги следите упатствата.

Целта на овие пораки е да помогнат да се спречи оштетување на вашиот мотор, другиот имот или животната средина.

ИНФОРМАЦИИ ЗА БЕЗБЕДНОСТ

- Разберете го функционирањето на сите контроли и научете како да го изгаснете моторот брзо и лесно во случај на итна состојба. Обезбедете операторот да ги добие соодветните упатства пред да започне да работи со опремата.
- Не дозволувајте деца да работат со моторот. Чувајте ги децата и миленициите подалеку од областа на работа.
- Системот за издувни гасови на вашиот мотор содржи отровен јаглероден моноксид.
  Не користете го моторот без соодветна вентилација и никогаш не вклучувајте го во затворен простор.
- Моторот и издувниот систем стануваат многу жешки во текот на работата.
  Држете го моторот понастрана од објекти и друга опрема за време на работата најмалку 1 метар. Чувајте ги понастрана запалливите материјали и не ставајте ништо на моторот додека истиот е во функција.

Исфрлање во отпад

За да ја заштитите околината, не исфрлајте го овој производ, акумулаторот итн. фрлајќи го во отпадот невнимателно.
Почитувајте ги локалните закони и прописи или консултирајте се со овластен дилер за исфрлањето на вашата опрема (на пр. косилка за трева).

ЛОКАЦИЈА НА ОЗНАКИ ЗА БЕЗБЕДНОСТ

Видете страница A-1.

Оваа ознака ве предупредува за потенцијалните опасности што можат да предизвикаат сериозни повреди. Внимателно прочитајте ја. Ако ознаката отпадне или стане нечитлива, стапете во контакт со вашиот застапник Honda за сервисирање за нејзина замена.

КОМПОНЕНТИ И ЛОКАЦИЈА НА КОНТРОЛИ

Видете страница A-1.

ПРОВЕРКИ ПРЕД РАБОТА

ДАЛИ ВАШИОТ МОТОР Е СПРЕМЕН ЗА РАБОТА?

Заради ваша безбедност, а со цел да се усогласите со регулативите за заштита на животната средина и за да го продолжите работниот век на вашата опрема, многу е важно да одвоите малку време пред да почнете да го користите моторот за да ја проверите неговата состојба. Секој проблем што ќе го откриете треба да го решите или да го поправи вашиот овластен сервисер пред да започнете да работите со моторот.

⚠ ПРЕДУПРЕДУВАЊЕ

Неправилното одржување на овој мотор или неуспешното отстранување проблем пред негова употреба може да доведе до голем дефект.

Некои дефекти може да предизвикаат тешки повреди или смрт.

Пред секоја употреба, правете проверка на моторот и отстранете го секој проблем.

Пред да започнете со проверките пред употреба, погрижете се моторот да биде поставен на рамна површина и да е исклучен.

Секогаш проверувајте ги следните ставки пред да го стартувате моторот:

Проверете ја општата состојба на моторот

1. Разгледајте околу и под моторот за да видите дали има знаци од истекување масло или бензин.
2. Отстранете ја секоја нечистотија или остатоци, особено околу издувниот лонец и горниот капак.
3. Проверете дали има знаци на оштетување.
4. Проверете дали сите штитници и капаци се на место, како и дали се стегнати сите навртки, завртки и шрафови.

Проверете го моторот

1. Проверете го нивото на гориво (видете на страница 4). Палењето со полн резервоар ќе помогне да се елиминираат или намалат прекините на работа заради повторно полнење.
2. Проверете го нивото на масло (видете на страница 5). Функционирањето на моторот со ниско ниво на масло може да предизвика штета.
3. Проверете го филтерот за воздух (видете на страница 5). Нечистиот филтер за воздух го ограничува протокот на воздух до карбураторот, намалувајќи го перформансот на моторот.
4. Проверете колку е полн акумулаторот (видете на страница 6).
5. Проверете ја опремата која работи со помош на овој мотор.

   Проверете ги упатствата приложени со опремата која работи со помош на овој мотор заради претпазливост и процедурите што треба да се следат пред да се вклучи моторот.

РАБОТА

МЕРКИ НА ПРЕТПАЗЛИВОСТ ЗА БЕЗБЕДНО РАБОТЕЊЕ

Пред да го вклучите моторот за првпат, разгледајте го делот *ИНФОРМАЦИИ ЗА БЕЗБЕДНОСТ* на страница 1 и *ПРОВЕРКИ ПРЕД РАБОТА* на страница 2.

Опасности од јагероден моноксид

Заради ваша безбедност, не вклучувајте го моторот во затворена просторија, како на пример гаража. Емисиите што ги испушта вашиот мотор содржат отровен гас јаглероден моноксид кој може брзо да се насобере во затворена просторија и да предизвика болест или смрт.

⚠ ПРЕДУПРЕДУВАЊЕ

Емисиите содржат отровен гас јаглероден моноксид кој може да се насобере до опасни нивоа во затворени простории.

Вдишувањето на јаглероден моноксид може да предизвика несвестица или смрт.

Никогаш не палете го моторот во затворен простор, дури ниту во делумно затворен простор.

Прегледајте ги упатствата приложени со опремата која работи со помош на овој мотор заради мерките на претпазливост што треба да се почитуваат при стартување, исклучување или работење со моторот.

Не ракувајте со моторот на падини со косина поголема од 15° (26%).

Ракување со акумулаторот

НАПОМЕНА

Ако не ги почитувате упатствата наведени подолу, може да дојде до краток спој, прегревање, палење, инјектирање гас и истекување течност.

- *Не расклопувајте го и не модифицирајте го акумулаторот.*
- *Не удирајте го силно, како на пример со предмет што паѓа или со ставање тежок предмет врз него.*
- *Ако акумулаторот падне во вода, не користете го веќе.*
- *Не отстранувајте ја ознаката поставена на горниот дел од акумулаторот.*

⚠ ВНИМАНИЕ

Ако се појави некаков проблем, како на пример мирис, прегревање, деформирање и менување на бојата за време на употреба, чување или полнење, веднаш прекинете да го употребувате акумулаторот.

Ако истечена течност од акумулаторот дојде во контакт во вашата кожа или облека, исплканете ја со чиста вода.

Ако истечена течност од акумулаторот ви прсне во очи, темелно исплакнете ги со чиста вода и веднаш побарајте лекарска помош без да ги триете очите. Во спротивно, може да дојде до повреда на очите.

СТАРТУВАЊЕ НА МОТОРОТ

Не користете го саухот доколку моторот е топол или доколку надворешната температура е висока.

НАПОМЕНА

Не стартувајте го моторот кога опремата што се напојува со овој мотор е со ограничена функција (на пример, кога сечилото на косилката е заклучено).
Ако процедурата за стартување на моторот се испробува во таква состојба, ротацијата на стартерот автоматски ќе престане. Моторот не може да се стартува ако стартерот не ротира.
А потоа, ако процедурата за стартување на моторот се направи повеќе пати, индикаторот на акумулаторот и моторот нема да работат заради заштита на акумулаторот. Почекајте малку и обидете се повторно да го стартувате.

По складирање во траење од еден месец, акумулаторот влегува во РЕЖИМ НА СКЛАДИРАЊЕ.
За да го вратите од РЕЖИМ НА ЧУВАЊЕ; притиснете го копчето за стартување на опремата што се напојува со овој мотор. Акумулаторот ќе влезе во РЕЖИМ НА МИРУВАЊЕ.

Видете Слика 1, страница A-2.
За да го користите моторот, стартувајте го во РЕЖИМ НА МИРУВАЊЕ.

Ако трепка индикаторот на акумулаторот, тоа значи дека е испразнет. Се препорачува подолг работен период за да се обезбеди доволно енергија за полнење на акумулаторот преку самостојно полнење (видете на страница 6).

- **Вид со рачен саух (применливи видови)**

1. Свртете ја рачката на вентилот за гориво во позиција ВКЛУЧЕНО. Видете Слика 2, страница A-2.
2. [Вид без РАЧКА за САУХ] (применливи видови)

   Придвижете ја рачката за контрола во позиција ЗАТВОРЕНО (САУХ). Видете Слика 3, страница A-2.
3. Вид со РАЧКА ЗА СОПИРАЧКА НА ПОГОНСКО ТРКАЛО (применливи видови):

   Ставете ја рачката на сопирачката на погонското тркало во позиција ОСЛОБОДЕНО. Прекинувачот на моторот што е поврзан со рачката на сопирачката на погонското тркало се вклучува кога рачката на сопирачката е ставена во позиција ОСЛОБОДЕНО. Видете Слика 4, страница A-2.
4. Вклештете ја рачката на сопирачката на опремата што се напојува со овој мотор.
   Индикаторот на акумулаторот светнува и трепка 5 секунди за да означи состојба на полнење на акумулаторот (видете на страница 6) кога рачката на сопирачката на опремата што се напојува со овој мотор е вклештена.
5. Додека ја држите рачката на сопирачката, притиснете го копчето за стартување на опремата што се напојува со овој мотор. Потоа, индикаторот на акумулаторот се гасне и моторот стартува. Видете Слика 1, страница A-2.

   Ако моторот не стартува во рок од 3 секунди, индикаторот на акумулаторот светнува или трепка 5 секунди повторно за да покаже состојба на полнење на акумулаторот (видете на страница 6). Откако ќе се прикаже состојбата на полнење на акумулаторот, повторно притиснете го копчето за стартување на моторот.

   Ако индикаторот на акумулаторот се изгасне за време на стартувањето, наполнете го акумулаторот со надворешен USB полнач (видете на страница 6).
6. [Вид без РАЧКА за САУХ]
   (применливи видови)

   Кога се загрева моторот, ставете ја рачката за контрола во положба БРЗО или БАВНО.
   Видете Слика 5, страница A-2.

- **Вид со автоматски саух (применливи видови)**

1. Свртете ја рачката на вентилот за гориво во позиција ВКЛУЧЕНО. Видете Слика 2, страница A-2.
2. Вид со РАЧКА ЗА СОПИРАЧКА НА ПОГОНСКО ТРКАЛО (применливи видови):
   Ставете ја рачката на сопирачката на погонското тркало во позиција ОСЛОБОДЕНО.
   Видете Слика 4, страница A-2.
3. [ВИД СО РАЧЕН САУХ] (применливи видови)

   Придвижете ја рачката за контрола во позиција БРЗО.
   Видете Слика 5, страница A-2.
4. Вклештете ја рачката на сопирачката на опремата што се напојува со овој мотор.
   Индикаторот на акумулаторот светнува и трепка 5 секунди за да означи состојба на полнење на акумулаторот (видете на страница 6) кога рачката на сопирачката на опремата што се напојува со овој мотор е вклештена.
5. Додека ја држите рачката на сопирачката, притиснете го копчето за стартување на опремата што се напојува со овој мотор. Потоа, индикаторот на акумулаторот се гасне и моторот стартува. Видете Слика 1, страница A-2.

   Ако моторот не стартува во рок од 3 секунди, индикаторот на акумулаторот светнува или трепка 5 секунди повторно за да покаже состојба на полнење на акумулаторот (видете на страница 6). Откако ќе се прикаже состојбата на полнење на акумулаторот, повторно притиснете го копчето за стартување на моторот.

   Ако индикаторот на акумулаторот се изгасне за време на стартувањето, наполнете го акумулаторот со надворешен USB полнач (видете на страница 6).
6. [ВИД СО РАЧЕН САУХ] (применливи видови)

   Поставете ја рачката за контрола на саканата брзина на моторот.

ГАСНЕЊЕ НА МОТОРОТ

1. [ВИД СО РАЧЕН САУХ] (применливи видови)

   Придвижете ја рачката за контрола во позиција БАВНО.
   Видете Слика 5, страница A-2.
2. Вид со РАЧКА ЗА СОПИРАЧКА НА ПОГОНСКО ТРКАЛО (применливи видови):

   Вратете ја рачката на сопирачката на погонското тркало во позиција ВО ФУНКЦИЈА. Прекинувачот на моторот што е поврзан со рачката на сопирачката на погонското тркало се исклучува кога рачката на сопирачката на погонското тркало е ставена во позиција ВО ФУНКЦИЈА.
   Видете Слика 4, страница A-2.

   Вид без РАЧКА ЗА СОПИРАЧКА НА ПОГОНСКО ТРКАЛО (применливи видови):

   Ставете ја рачката за контрола во позиција СТОП.
   Прекинувачот на моторот што е поврзан со рачката за контрола се исклучува кога рачката за контрола е ставена во позиција СТОП.
   Видете Слика 6, страница A-2.
3. Свртете ја рачката на вентилот за гориво во позиција ИСКЛУЧЕНО.
   Видете Слика 2, страница A-2.

СЕРВИСИРАЊЕ НА ВАШИОТ МОТОР

КОЛКУ Е ВАЖНО ОДРЖУВАЊЕТО

Доброто одржување е многу важно за безбедно, економично и непречено работење. Тоа исто така помага да се намали загадувањето.

⚠ ПРЕДУПРЕДУВАЊЕ

Неправилното одржување на овој мотор или неуспешното отстранување проблем пред негова употреба може да доведе до голем дефект.

Некои дефекти може да предизвикаат тешки повреди или смрт.

Секогаш следете ги препораките за проверка и одржување и распоредите во овој прирачник за сопственик.

За да ви помогнеме правилно да се грижите за вашиот мотор, на следните страници вклучен е распоред за одржување, процедури за рутинска проверка и едноставни процедури за одржување во кои се користат основни рачни алати. Други активности за сервисирање кои се потешки или за кои се потребни специјални алати најдобро ги извршуваат професионалци и нормално е нив да ги изведува техничар на Honda или друг квалификуван механичар.

Распоредот за одржување се однесува на мотор кој работи во нормални работни услови. Доколку вашиот мотор го користите во тешки услови, како на пример, под голем товар или при високи температури, или пак го користите во невообичаено влажни или правливи услови, консултирајте се со вашиот сервисер за Honda за препораки согласно вашите индивидуални потреби.

Користете само оригинални делови на Honda или нивни соодветни еквиваленти. Користењето на делови што не се со ист квалитет може да го оштети моторот.

Одржувањето, заменувањето или поправката на уредите и системите за контрола на емисиите на гоасови смее да ги изведува секоја фирма или физичко лице за поправка на мотори, кој користи делови што се „сертифицирани“ според EPA стандарди.

БЕЗБЕДНО ОДРЖУВАЊЕ

Следуваат некои од најважните мерки за безбедност. Меѓутоа, ние не можеме да ве предупредиме за секоја можна опасност што може да настане при активности за одржување. Само вие можете да одлучите дали ќе извршите одредена активност или не.

⚠ ПРЕДУПРЕДУВАЊЕ

Несоодветното одржување може да предизвика небезбедна состојба.

Непочитувањето на упатствата за одржување и мерките на претпазливост може да предизвика тешки повреди или смрт.

Секогаш следете ги процедурите и мерките на претпазливост во овој прирачник за сопственк.

МЕРКИ НА ПРЕТПАЗЛИВОСТ

- Проверете дали моторот е изгаснаст пред да започнете со какви било активности за одржување или поправки. За да спречите случајно вклучување, тргнете го капчето на свеќичката. Тоа ќе елиминира неколку потенцијални опасности:
  - **Труење со јаглероден моноксид од издувните гасови на моторот.**
    Работете надвор, подалеку од отворени прозорци или врати.
  - **Изгореници од жешките делови.**
    Оставете моторот и системот за издувни гасови да се изладат пред да ги допирате.
  - **Повреда од деловите што се движат.**
    Не користете го моторот доколку не сте упатени како да го правите тоа.
- Прочитајте ги упатствата пред да започнете и проверете дали ги поседувате потребните алати и вештини.
- За да ја намалите можноста од пожар или експлозија, бидете внимателни кога работите околу бензин. За чистење на деловите, користете само незапалив разредувач, а не бензин. Држете ги цигарите, искрите и пламенот понастрана од сите делови кои се поврзани со горивото.

Запомнете дека овластениот сервисер на HONDA најдобро го познава вашиот мотор и ја поседува комплетната опрема за негово одржување и поправање.

За да обезбедите најдобар квалитет и сигурност, користете само нови оригинални делови на Honda или нивни еквиваленти за поправка и заменување.

РАСПОРЕД ЗА ОДРЖУВАЊЕ

РЕГУЛАРЕН ПЕРИОД ЗА СЕРВИСИРАЊЕ (1) / СТАВКА / Направете го сервисот во секој наведен месец или работни часови, во зависност од тоа кое ќе настапи прво.		Секоја употреба	Прв месец или 5 ч.	Секои 3 месеци или 25 ч.	Секои 6 месеци или 50 ч.	Секоја година или 100 ч.	150 ч.	Секои 2 години или 250 ч.	Погледнете на страница
Моторното масло	Проверете го нивото	o							5
	Заменете го		o		o (2)				5
Филтер за воздух	Проверете го	o							5
	Исчистете ја			o (3)					5
	Заменете ја							o	5
Плочка на сопирачка на погонско тркало (применливи видови)	Проверете го				o				6
Свеќичка	Проверка-приспособување					o			6
	Заменете ја							o	6
Придушувач на пламен (применливи видови)	Исчистете ја					o (5)			Прирачник за набавка
Во мирување	Проверете го					o (4)			Прирачник за набавка
Резервоарот за гориво и филтерот	Исчистете ја					o (4)			Прирачник за набавка
Чистење на вентил	Проверка-приспособување						o (4)		Прирачник за набавка
Комора за согорување	Исчистете ја	На секои 250 часа (4)							Прирачник за набавка
Цевка за гориво	Проверете го	На секои 2 години (заменете доколку е неопходно) (4)							Прирачник за набавка

(1) При комерцијална употреба, запишете ги работните часови за да ги утврдите соодветните интервали на одржување.
(2) Менувајте го моторното масло на секои 25 часа кога го користите моторот под тежок товар или во услови на висока температура во околината.
(3) Сервисирајте го моторот почесто кога го користите во области со прашина.
(4) Овие треба да ги сервисира вашиот овластен сервисер, освен ако имате соодветни алати и поседувате напаредни познавања во областа на механиката. Погледнете го Прирачникот на Honda за процедурите за сервисирање.
(5) Во Европа и други земји каде што е во сила Директивата за машини 2006/42/E3, ова чистење треба да го врши вашиот овластен сервис.

За да спроведете активности за одржување на долниот дел од моторот (Машина), свртете го за 90° и легнете го така што карбураторот/филтерот за воздух секогаш да бидат горе.
Видете Слика 8, страница A-3.

ПОВТОРНО ПОЛНЕЊЕ

Видете Слика 7, страница A-3.

Препорачано гориво

Безоловен бензин		
	САД	Со 86 октани или повеќе
	Освен САД	Со 91 окатан или повеќе
		Со 86 октани или повеќе

Спецификации на гориво потребни за одржување на перформансот на системот за контрола на издувни гасови: E10 гориво наведено во законската регулатива на ЕУ.

Овој мотор е сертифициран за работа со безоловен бензин со 91 октан или повеќе (со 86 октани или повеќе).
Полнете го во добро вентилирана област, при што моторот треба да биде изгаснат. Доколку моторот бил во употреба, оставете го прво да се излади. Никогаш немојте да го полните моторот во објект каде што испарувањата од бензинот можат да дојдат во контакт со пламен или искри.
Можете да користите обичен безоловен бензин кој не содржи повеќе од 10% етанол (E10) или 5% метанол. Покрај тоа, метанолот мора да содржи растворувачи и инхибитори на корозија. Користењето на

гориво што содржи етанол или метанол повеќе од прикажаното погоре може да предизвика проблеми при стартувањето и/или перформансот. Тие исто така можат да го оштетат металот, гумата и пластичните делови на системот за гориво. Оштетувања на моторот или проблеми со перформансот што произлегуваат од користење гориво со процент на етанол или метанол повисок од прикажаниот погоре не се покриени со гаранција.

⚠ ПРЕДУПРЕДУВАЊЕ

Бензинот е високо запалива и експлозивна супстанција.

Може да се изгорите или сериозно да се повредите кога ракувате со гориво.

- Изгаснете го моторот и оставете го да се излади пред да ракувате со гориво.
- Држете го подалеку изворите на топлина, искри и пламен.
- Ракувајте со горивото само на отворен простор.
- Држете го подалеку од вашето возило.
- Веднаш избришете доколку ви се истури бензин надвор од моторот.

НАПОМЕНА

Горивото може да ја оштети бојата и одредени видови пластика. Внимавајте да не ви истече гориво додека го полните резервоарот за гориво. Штетата предизвикана од истурено гориво не е покриена со Гаранцијата.

Никогаш не користете бензин кој е застоен, загаден или измешан со масло. Не дозволувајте да навлезе нечистотија или вода во резервоарот за гориво.

Погледнете ги упатствата за повторно полнење гориво приложени со опремата што се напојува со овој мотор.

1. Со изгаснат мотор, поставен на рамна површина, извадете го капакот од резервоарот за гориво и проверете го нивото на гориво. Наполнете го резервоарот ако нивото на гориво е ниско.
2. Додајте гориво до горното ниво на резервоарот за гориво. Избришете го истурениот бензин пред да го стартувате моторот.
3. Внимателно полнете за да избегнете истекување на горивото. Не преполнувајте го резервоарот за гориво (не смее да има гориво во грлото на полначот). Можеби ќе биде потребно да го намалите нивото на гориво, во зависност од работните услови. По полнењето, стегнете го капакот на резервоарот за гориво.

Чувајте го бензинот подалеку од конторолни светла на уреди, скари, електрични уреди, алати на струја итн.

Истеченото гориво не само што претставува опасност, туку е штетено и за животната средина. Веднаш избришете доколку ви се истури бензин надвор од моторот.

МОТОРНО МАСЛО

Маслото е главен фактор кој влијае врз перформансот и работниот век. Користете 4-тактно автомобилско масло.

Препорачано масло

Видете Слика 10, страница A-3.

Користете 4-тактно моторно масло кое ги задоволува или надминува барањата за API сервис, категорија SE или подоцнежни (или еквивалентни). Секогаш проверувајте ја API ознаката за сервис на контејнерот на моторното масло за да бидете сигурни дека ги содржи буквите SE или подоцнежни верзии.

Спецификации на масло за подмачкување потребни за одржување на перформансот на системот за контрола на издувни гасови: Оригинално масло Honda.

SAE 10W-30 се препорачува за општа употреба. Другите вискозитети прикажани во графиконот можат да се користат кога просечната температура во вашата област е во рамките на наведениот опсег.

Проверка на ниво на масло

Видете Слика 9, страница A-3.

1. Извадете го капачето на полначот за масло/шипката за контрола на течност и избришете го.
2. Ставете ја шипкта за контрола на течност во вратот на полначот за масло, но не вртете ја.
3. Доколку нивото е ниско, додајте од препорачаното масло до горниот лимит на шипката за контрола на течност.
4. Ставете го капачето на полначот за масло/шипката за контрола на течност.

НАПОМЕНА

Функционирањето на моторот со ниско ниво на масло може да предизвика штета. Овој вид оштетување не е покриен со Гаранцијата.

Замена на масло

Видете Слика 9, страница A-3 и Слика 11, страница A-3.

Исцедете го моторното масло кога моторот е загреан. Топлото масло се цеди побрзо и целосно.

1. Свртете ја рачката на вентилот за гориво во позиција ИСКЛУЧЕНО.
   Видете Слика 2, страница A-2.
2. Извадете го капачето на полначот за масло и исцедете го маслото во контејнерот за масло со навалување на моторот кон грлото на полначот за масло.
3. Наполнете со препорачаното масло и проверете го нивото на масло.

НАПОМЕНА

Функционирањето на моторот со ниско ниво на масло може да предизвика штета.
Овој вид оштетување не е покриен со Гаранцијата.

Капацитет на моторно масло: 0,40 L

4. Повторно вратете го назад капачето на полначот за масло/шипката за контрола на течност.

Измијте ги рацете со сапун и вода по менувањето на искористеното масло.

НАПОМЕНА

Искористеното моторно масло фрлете го на начин на кој тоа нема да штети на животната средина. Ви препорачуваме да го однесете во запечатен контејнер во вашиот локален овластен сервис. Не фрлајте го во ѓубре, не истурајте го на земја ниту во одвод.

ФИЛТЕР ЗА ВОЗДУХ

Нечистиот филтер за воздух го ограничува протокот на воздух до карбураторот, намалувајќи го перформансот на моторот. Ако моторот го користите во многу правливи области, филтерот за воздух чистете го почесто од она што е наведено во *РАСПОРЕДОТ ЗА ОДРЖУВАЊЕ* (видете на страница 4).

НАПОМЕНА

Ако моторот работи без филтер за воздух или со оштетен филтер за воздух, може да навлезе нечистотија во моторот, предизвикувајќи побрзо расипување на истиот. Овој вид оштетување не е покриен со Гаранцијата.

Проверка

Извадете го капакот на филтерот за воздух и проверете го филтерот. Исчистете го или земенете го. Секогаш заменувајте го оштетениот филтер за воздух.

Чистење

Видете Слика 13, страница A-4.

1. Извадете го филтерот за воздух со откачување на двете горни јазичиња на горниот дел од капакот на филтерот за воздух и двете долни јазичиња.
2. Извадете го елементот. Внимателно проверете дали на елементот има дупки или е скинат и заменете го доколку е оштетен.
3. Чукнете го елементот лесно неколку пати од тврда површина за да ја истресете нечистотијата, или издувајте го со компресиран воздух 29 psi (200 kPa) од внатре кон надвор. Никогаш не чистете ја нечистотијата со четка; четката ќе ја внесе нечистотијата во влакната. Заменете го елементот доколку е многу нечист.
4. Избришете ја нечистотијата од телото на филтерот за воздух и капакот со помош на влажна крпа. Не дозволувајте да навлезе нечистотија во цевката за воздух што води до карбураторот.
5. Монтирајте го елементот и капакот на филтерот за воздух.

Проверка на сопирачка на погонско тркало (применливи видови)

Проверете го јазот на рачката на сопирачката на погонското тркало. Ако е помал од 2 mm, однесете го моторот кај вашиот овластен дилер за Honda.
Видете Слика 12, страница A-3.

СВЕЌИЧКА
Видете Слика 14, страница A-4.

Препорачана свеќичка: BPR5ES (NGK)

Препорачаната свеќичка го има точниот опсег на топлина за нормални работни температури на моторот.

НАПОМЕНА

Несоодветна свеќичка може да го оштети моторот.

Ако моторот работел, оставете го да се излади пред сервисирање на свеќичката.

За добар перформанс, свеќичката мора да биде правилно зазорена и без наслаги од депозити.

1. Отстранете го капачето од свеќичката и отстранете ја сета нечистотија околу свеќичката.
2. Извадете ја свеќичката со рачвест клуч за свеќички.
3. Визуелно проверете ја свеќичката. Фрлете ја доколку има очигледни знаци на истрошеност, или доколку изолаторот е напукнат или поткршен.
   Исчистете ја свеќичката со четка со жица, ако сакате повторно да ја користите.
4. Измерете го зазорот на свеќичката со шаблон за мерење (шпиунка). Коригирајте го доколку е потребно со свиткување на страничната електрода.

   Зазорот треба да биде:
   0,7–0,8 mm
5. Проверете дали шајбната на свеќичката е во добра состојба и навртете ја свеќичката рачно за да спречите вкрстување и оштетување на навоите.
6. Откако ќе ја наместите свеќичката, стегнете ја со рачвест клуч за да ја притисне шајбната.

   Кога монтирате нова свеќичка, стегнете ја за 1/2 завој откако ќе ја поставите за да ја притисне шајбната.

   Кога монтирате користена свеќичка, стегнете ја за 1/8 -1/4 вртење откако ќе ја поставите за да ја притисне шајбната.

   ВРТЕЖ: 20 N·m (2,0 kgf·m)

   НАПОМЕНА

   Лабава свеќичка може да се прегрее и да го оштети моторот. Престегнувањето на свеќичката може да ги оштети навоите во главата на цилиндерот.
7. Ставете го назад капачето на свеќичката.

ПРИДУШУВАЧ НА ПЛАМЕН (применливи видови)

Во некои области, работењето со мотор без ваков придушувач на пламен не е законско. Проверете ги локалните закони и регулативи. Придушувач на пламен може да се набави од овластени сервиси за Honda.

Придушувачот на пламен мора да се сервисира на секои 100 часа за да ја одржувате неговата функционалност согласно дизајнот.

Доколку моторот бил во функција, издувниот лонец ќе биде жежок. Оставете го да се излади пред да го сервисирате придушувачот на пламен.

Отстранување на придушувач на пламен.
Видете Слика 15, страница A-4, Слика 16, страница A-4 и Слика 17, страница A-5.

1. Извадете го шрафот и шајбната со пружина.
2. Извадете го капакот на резервоарот за гориво.
3. Извадете го горниот капак со откачување на четирите јазичиња на горниот капак.
4. Извадете го штитникот на издувниот лонец со отстранување на трите 6 мм болцни.
5. Извадете го придушувачот на пламен од издувниот лонец со отстранување на шрафот. (Внимавајте да не ја оштетите жичаната мрежа).

Проверка и чистење на придушувач на пламен
Видете Слика 15, страница A-4, Слика 16, страница A-4 и Слика 17, страница A-5.

Проверете дали има депозити од јаглен околу издувниот отвор и придушувачот на пламен и исчистете ги ако е потребно.

1. Користете четка за да ги отстраните депозитите од јаглен од мрежата на придушувачот на пламен. Внимавајте да не ја оштетите мрежата. Заменете го придушувачот на пламен доколку е поткршен или има дупки.
2. Монтирајте го придушувачот на пламен, издувниот лонец и капакот на резервоарот за гориво по обратен редослед од расклопувањето.

⚠ ВНИМАНИЕ

Не користете го моторот кога е изваден горниот капак.

Може да се повредите од ротирачките делови или да се изгорите од издувниот лонец.

ПОЛНЕЊЕ АКУМУЛАТОР

Проверете колку е полн акумулаторот

Индикаторот на акумулаторот покажува колку е наполнет. Вклештете ја рачката на сопирачката на опремата што се напојува со овој мотор за видите колку е полн.
- ○ (Вклучено): Акумулаторот е наполнет доволно.
- ☼ (Трепка): Акумулаторот е испразнет.
- ● (Испразнет): Акумулаторот е скоро празен.

Видете Слика 19, страница A-5.

Полнење

Зависно од спецификациите на машината, во пакетот за полнење во итен случај ќе биде вклучен надворешен УСБ-полнач. Полнењето е можно со поврзување на надворешниот USB полнач со USB портата за полнење.
Надворешниот приклучок на USB полнач може да се користи за видовите C или BF со заменување на приклучоците.

Видете Слика 19, страница A-5.

НАПОМЕНА

При полнење, треба да бидете свесни за следниве работи.

- *Избегнувајте употреба на места каде што прашина може лесно да навлезе во портата за полнење.*
- *Погрижете се да го исклучите моторот пред да го поврзете надворешнот USB полнач со USB портата за полнење.*
- *Не дозволувајте USB портата за полнење и надворешниот USB полнач да се натопат со течност.*

1. Извадете го гуменото капаче од USB портата за полнење и поврзете го надворешниот USB полнач со струја.
   100–240 VAC приклучок за струја: C вид или BF вид
2. Поврзете го USB терминалот на надворешниот USB полнач со USB портата за полнење.
3. Индикаторот на акумулаторот започнува да трепка и тогаш започнува полнењето.
   Кога ќе се светне индикаторот на акумулаторот, тоа значи дека акумулаторот е целосно наполнет.
4. По полнењето, исклучете го надворешниот USB полнач од моторот и од приклучокот за струја.

5. Ставате го гуменото капаче на USB портата на полнење.

НАПОМЕНА

- *Ставате го гуменото капаче на USB портата на полнење по полнењето. Ако гуменото капаче не го ставите назад, USB портата за полнење може да 'рѓоса и да оневозможи повторно полнење.*
- *Кога го стартувате моторот, погрижете се да го извадите надворешниот USB полнач од моторот пред стартувањето. Постои можност да користите комерцијално достапен полнач (како на пример за батерија на мобилен телефон) кој е различен од надворешниот USB полнач приложен во пакувањето. Гаранцијата покрива:*
  - *Вид USB micro B*
  - *Стандарден: USB BC1.2*
  - *CE сертифициран производ*

КОРИСНИ СОВЕТИ И ПРЕДЛОЗИ

ЧУВАЊЕ НА ВАШИОТ МОТОР

Подготовка за складирање

Соодветната подготовка за чување е од суштинско значење за одржување на вашиот мотор во добра состојба и со добар изглед. Следните чекори ќе ви помогнат да го заштитите од 'рѓа и корозија кои можат да влијаат врз функционирањето на моторот и неговиот изглед, а истовремено ќе ви помогнат моторот полесно да го стартувате при повторно користење.

Чистење

Доколку моторот работел, оставете го да се излади барем половина час пред чистењето. Исчистете ги сите надворешни површини, оштетената боја поправете ја и премачкајте ги со тенок слој масло другите површини што можат да 'рѓосаат.

НАПОМЕНА

Користењето на градинарско црево или опрема за миење под притисок може да предизвика навлегување на вода во филтерот за воздух или во отворот на издувниот лонец. Водатата во филтерот за воздух ќе се впие во него и кога таа ќе помине низ него или низ издувниот лонец може да навлезе во цилиндерот и да предизвика штета.

Гориво

НАПОМЕНА

Во зависност од регионот каде што ќе ја користите вашата опрема, горивото може да се расипе и брзо да оксидира. Расипување и оксидирање на гориво може да настане дури и после 30 дена и може да предизвика оштетување на карбураторот и/или системот за гориво. За совети во врска со чување на моторот консултирајте се со вашиот сервисер.

Бензинот ќе оксидира и ќе се расипе додека моторот не се користи. Расипаниот бензин може да предизвика тешко стартување и остава гумени депозити што го затнуваат системот за гориво. Ако бензинот во вашиот мотор се расипе додека не го користите, можеби ќе треба карбураторот и другите компоненти од системот за гориво да ги сервисирате или замените.

Временскиот период во кој бензинот може да остане во резервоарот за гориво и во карбураторот без да предизвика функционални проблеми зависи од повеќе фактори, како на пример од видот на бензинот, температурата на која е чуван и дали резервоарот за гориво е делумно или целосно наполнет. Воздухот во делумно наполнет резервоар за гориво го забрзува расипувањето на горивото. Високите температури во просторијата за чување исто така го забрзуваат расипувањето на горивото. Проблеми поради расипано гориво може да се појават во рок од 30 дена од чување на горивото во резервоарот, па дури и пократко, ако бензинот не бил свеж кога сте го полнеле резервоарот.

Оштетувањето на системот за гориво или проблемите со перформансот на моторот што настануваат од несоодветни подготовки за чување не се опфатени со Гаранцијата.

Цедење на резервоарот за гориво и карбураторот
Видете Слика 18, страница A-5.

⚠ ПРЕДУПРЕДУВАЊЕ

Бензинот е високо запалива и експлозивна супстанција.

Може да се изгорите или сериозно да се повредите кога ракувате со гориво.

- Изгаснете го моторот и оставете го да се излади пред да ракувате со гориво.
- Држете ги подалеку изворите на топлина, искри и пламен.
- Ракувајте со горивото само на отворен простор.
- Држете го подалеку од вашето возило.
- Веднаш избришете доколку ви се истури бензин надвор од моторот.

1. Исцедете го горивото од резервоарот и карбураторот во одобрен контејнер за бензин:
2. Свртете ја рачката на вентилот за гориво на позиција ВКЛУЧЕНО и разлабавете ја завртката за цедење на карбураторот вртејќи 1 до 2 навои налево.
3. Откако ќе се исцеди целото гориво, стегнете ја завртката за цедење на карбураторот, свртете ја рачката на вентилот за гориво на позиција ИСКЛУЧЕНО.
4. Ако не можете да го исцедите од карбураторот, исцедете го резервоарот за гориво во одобрен контејнер за кориво, користејќи комерцијално достапна рачна пумпа. Не користете електрична пумпа.
   Работете со моторот додека не престане поради немање гориво.

Моторно масло

1. Сменете го моторното масло (видете на страница 5).
2. Извадете ја свеќичката (видете на страница 6).
3. Налејте 5-10 cm^3 чисто моторно масло во цилиндерот.
4. Свртете го стартерот неколку пати.
5. Повторно монтирајте ја свеќичката.
6. Прекријте ги површините што може да кородираат со лесен слој на масло. Покријте го моторот за да спречите навлегување прашина.

Мерки на претпазливост при чување

Доколку вашиот мотор планирате да го складирате со бензин во резервоарот за гориво и во карбураторот, важно е да се намали опасноста од палење на испарувањата од бензинот. Изберете добро проветрена просторија за чување, понастрана од уреди кои работат на оган, како на пример, печки, бојлери за вода или апарати за сушење алишта. Исто така избегнувајте простории каде што има електро-мотори што продуцираат искри или каде што се ракува со алатки на напојување.

Неправилното ракување со акумулаторот за време на чување на моторот може да резултира со намалување на перформансот на акумулаторот и неговиот работен век.

Се препорачува моторот да се чува на температура од 5 до 40 °C.

Избегнувајте да го чувате на високи температури над 40 °C и на висока влажност, како и во околина каде што има големи температурни разлики. Чувајте го подалеку од директна сончева светлина, дожд или роса.
Ако го чувате на висока влажност, може да се предизвика 'рѓа и корозија. Исто така, чувањето на високи температури може да го скрати работниот век на акумулаторот.

Чувајте го моторот на рамна површина. Навалувањето може да предизвика истекување на горивото или маслото.

Кога ќе се излади моторот и системот за издувни гасови, покријте го моторот со прекривка за да го заштитите од прашина. Загреаниот мотор и системот за издувни гасови можат да ги запалат или стопат материјалите. Не користете пластична прекривка за заштита од прашина. Непорозната прекривка ќе ја задржи влагата околу моторот, предизвикувајќи 'рѓа и корозија.

Кога го чувате моторот, рачката на сопирачката на опремата што се напојува со моторот треба да биде отпуштена.

Ако моторот се чува подолго од 1 месец, се препорачува тоа да се направи по полнење на акумулаторот, односно кога индикаторот на акумулаторот ќе светне.

Вадење од склад

Проверете го вашиот мотор како што е опишано во делот *ПРОВЕРКИ ПРЕД РАБОТА* од овој прирачник (видете на страница 2).

Доколку горивото било исцедено за време на подготовката за складирање, наполнете го резервоарот со свеж бензин. Ако имате контејнер за бензин за повторно полнење, потрудете се тој да содржи само свеж бензин. Бензинот оксидира и се расипува со текот на времето, што пак предизвикува потешко стартување.

Доколку цилиндерот бил премачкан со масло за време на подготовката за чување, моторот кратко ќе чади после стартувањето. Тоа е нормално.

По чување подолго од 1 месец, акумулаторот има влезено во РЕЖИМ НА ЧУВАЊЕ (видете на страница 2).

ТРАНСПОРТ

Ако моторот работел, оставете го да се излади најмалку 15 минути пред да ја натоварите опремата што се напојува со моторот на возилото за транспорт. Загреаниот мотор и системот за издувни гасови можат да ве изгорат и да потпалат некои од материјалите.

При транспорт моторот треба да биде на рамна површина за да се намали можноста од истурање на горивото. Свртете ја рачката на вентилот за гориво во позиција ИСКЛУЧЕНО.
Видете Слика 2, страница А-2.

РЕШАВАЊЕ НА НЕОЧЕКУВАНИ ПРОБЛЕМИ

МОТОРОТ НЕ СЕ ПАЛИ

Можна причина	Решение
Вентилот за гориво е ИСКЛУЧЕН.	Свретете ја рачката на позиција ВКЛУЧЕНО.
Отворете го саухот (применливи видови).	Движете ја рачката на позиција ЗАТВОРЕНО додека не се загрее моторот.
Рачката за контрола не е во правилна позиција (применливи видови).	Поместете ја рачката во правилната позиција.
Рачката на сопирачката на погонското тркало е во позиција АКТИВИРАНА (применливи видови).	Поместете ја рачката во позиција ОТПУШТЕНА.
Нема гориво.	Полнење (стр. 4).
Горивото не е квалитетно; моторот бил чуван без претходно третирање или цедење на бензинот, или наполнет е повторно со неквалитетен бензин.	Исцедете го резервоарот за гориво и карбураторот. (стр. 7). Повторно наполнете ги со свеж бензин (стр. 4).
Расипана свеќичка, замастена или неправилно зазорена.	Направете зазор или заменете ја свеќичката (стр. 6).
Свеќичката е натопена со гориво (поплавен мотор).	Исушете ја и повторно монтирајте ја.
Затнат филтер за гориво, расипан карбуратор, дефект во палењето, заглавени вентили итн.	Однесете го моторот кај овластен сервисер или погледнете го прирачникот за набавки.

МОТОРОТ НЕМА МОЌНОСТ

Можна причина	Решение
Затнат е филтерот.	Исчистете го или земените го филтерот (стр. 5).
Горивото не е квалитетно; моторот бил чуван без претходно третирање или цедење на бензинот, или наполнет е повторно со неквалитетен бензин.	Исцедете го резервоарот за гориво и карбураторот (стр. 7). Повторно наполнете ги со свеж бензин (стр. 4).
Затнат филтер за гориво, расипан карбуратор, дефект во палењето, заглавени вентили итн.	Однесете го моторот кај овластен сервисер или погледнете го прирачникот за набавки.

СТАРТЕРОТ НЕ СЕ ПОКРЕНУВА

Можна причина	Решение
Нема напон во акумулаторот.	Наполнете го акумулаторот ако индикаторот не свети или трепка, или порамнете ја рачката на сопирачката на опремата што се напојува со овој мотор ако е вклештена (стр. 2).
Дефектна инсталација, стартер, батерија.	Однесете го моторот кај овластен сервисер или погледнете го прирачникот за набавки.

НЕ МОЖЕ ДА СЕ ПОЛНИ АКУМУЛАТОРОТ НАДВОРЕШНО

Можна причина	Решение
Проблем со поврзувањето.	Проверете дали е правилно поврзувањето.
Дефектен надворешен полнач.	Однесете го надворешниот полнач кај овластен сервисер или погледнете го прирачникот за набавки.
Дефектна инсталација, акумулатор, индикатор на акумулатор.	Однесете го моторот кај овластен сервисер или погледнете го прирачникот за набавки.

ТЕХНИЧКИ ИНФОРМАЦИИ

Локација на сериски број
Видете страница А-1.
Забележете го серискиот број на моторот во просторот подолу. Овие информации ќе ви бидат потребни при нарачување на делови или доколку ви се потребни технички информации или информации околу гаранцијата.

Сериски број на моторот: __ __ __ __ __ — __ __ __ __ __ __ __

Вид на мотор: ___ ___ ___ ___

Датум на купување: _____ / _____ / _____

Модификации на карбуратор за работа при голема надморска височина

При голема надморска височина, стандардната смеса во карбураторот воздух-гориво ќе биде многу богата. Перформансот ќе се намали, а ќе се зголеми потрошувачката на гориво. Многу богатата смеса исто така ја замастува свеќичката и го отежнува стартувањето. Работењето подолг временски период при надморска височина што се разликува од онаа за која е сертифициран моторот може да ги зголеми емисиите.

Перформансот при голема надморска височина може да се подобри со посебни модификации на карбураторот. Доколку секогаш работите со моторот при надморски височини повисоки од 610 метри, однесете го моторот кај вашиот овластен сервисер за да направи модификација на карбураторот. Овој мотор, кога работи при голема надморска височина со модификации на карбураторот направени специјално за голема надморска височина, ќе ги исполнува сите стандарди за емисија во текот на целиот свој работен век.

Дури и со модификации на карбураторот, коњските сили на моторот ќе се намалуваат за приближно 3,5% на секои 300 метри зголемување на надморската височина. Влијанието на надморската височина врз коњските сили ќе биде поголемо од ова доколку карбураторот не е модифициран.

НАПОМЕНА

Кога карбураторот е модифициран за работа при големи надморски височини, смесата воздух-гориво ќе биде преслаба за употреба при мала надморска височина. Работата при надморски височини под 610 метри со модифициран карбуратор, може да го прегрее моторот и сериозно да го оштети. За употреба при мали надморски височини, вашиот овластен сервисер треба да го врати карбураторот во оригиналната фабричка состојба.

Информации за системот за контрола на издувни гасови

Гаранција за системот за контрола на издувни гасови

Вашата нова Honda е во согласност со регулативите за издувни гасови на Агенцијата за заштита на животната средина на САД (EPA) и на Државата Калифорнија. American Honda обезбедува гаранција за иста емисија на издувни гасови за мотори на Honda Power Equipment што се продаваат во сите 50 држави. Во сите области на САД, вашиот мотор од Honda Power Equipment е дизајниран, изработен и опремен во согласност со стандардите за емисија на издувни гасови на EPA на САД и Одборот за воздушни ресурси на Калифорнија за мотори што се палат со свеќички.

Што покрива гаранцијата

Honda Power Equipment, којашто е сертифицирана според регулативите CARB и EPA, е покриена со оваа гаранција, што значи дека ќе нема дефекти во материјалите и изработката и ќе биде усогласена со применливите барања за емисии на издувни гасови на EPA и CARB најмалку 2 години или за времетраењето на *Ограничената гаранција на дистрибутерот на Honda Power Equipment*, во зависност до тоа кој од нив трае подолго, од оригиналниот датум на испорака до купувачот во малопродажба. Оваа гаранција може да му се пренесе на секој последователен купувач за времетраењето на гаранцискиот период. Поправките под гаранција ќе се прават бесплатно, и тоа за дијагностика, делови и работна рака. Информации за тоа како да се побара гаранција за одреден проблем, како и опис на барањето и како да се добие услуга, може да добиете од овластениот дилер на Honda Power Equipment или од American Honda, на:
Е-пошта: powerequipmentemissions@ahm.honda.com
Телефон: (888) 888-3139
Во делови што се опфатени со гаранцијата спаѓаат сите делови чијшто дефект би ги зголемил емисиите на кој било регулиран загадувач или емисиите на испарувања од моторот. Листа на конкретни делови може да најдете во посебната изјава за емисии опфатени со гаранцијата.
Конкретните улсови на гаранцијата, покриеноста, ограничувањата и начинот на барање услуга под гаранција се исто така наведени во посебната изјава за емисии вклучени во гаранцијата. Покрај тоа, изјавата за емисии вклучени во гаранцијата може да ја најдете и на веб-страницата на Honda Power Equipment или на следната врска: http://powerequipment.honda.com/support/warranty

Извор на емисии
Процесот на согорување произведува јаглерод моноксид, оксиди на азот и јаглеводороди. Контролата на јаглеводородите и оксидите на азот се многу важни затоа што под одредени услови, тие реагираат и формираат фотохемиски смог при изложување на сончева светлина. Јаглерод моноксидот не реагира на истиот начин, меѓутоа е токсичен.

Honda користи соодветни соодноси на воздух и горива и други системи за контрола на издувни гасови за да ги намали емисиите на јаглерод моноксид, оксиди на азот и јаглеводороди.
Покрај тоа, системот за гориво на Honda користи компоненти и технологии за контрола за намалување на издувните гасови.

Законот за чист воздух на Калифорнија, САД и Животна средина на Канада
Агенција за заштита на животната средина, Калифорнија и канадските регулативи бараат сите производителите да обезбедат писмени упатства кои го опишуваат начинот на функционирање и одржување на системите за контрола на издувни гасови.

Следните упатства и процедури мора да се почитуваат за да се одржуваат емисиите од вашиот мотор Honda во рамките на стандардите за емисии на издувни гасови.

Неовластено адаптирање и менување

НАПОМЕНА

Неовластеното адаптирање претставува прекршување на федералното право и правото на Калифорнија.

Неовластеното адаптирање или менување на системот за контрола на издувни гасови може да ги зголеми емисиите на законски дозволениот лимит. Меѓу дејствата што претставуваат неовластено адаптирање спаѓаат:

- Отстранување или менување на кој било дел од системите за довод, гориво или издув.
- Менување или попречување на главната спојка или механизмот за приспособување на брзината за да се предизвика моторот да работи надвор од неговите дизајнирани параметри.

Проблеми коишто можат да влијаат врз емисиите на издувни гасови
Ако сте свесни за кој било од следните симптоми, однесете го моторот на проверка и поправка кај вашиот овластен сервисер.

- Тешко стартување или гаснење по стартувањето.
- Тешко работи во мирување.
- Не пали или прерано пали кога е оптоварен.
- Прерано палење
- Црн издувен чад или голема потрошувачка на гориво.

Делови за замена
Системите за контрола на издувни гасови на вашиот нов Honda мотор се дизајнирани, изработени и сертифицирани за да бидат во согласност со регулативите за емисии на издувни гасови на EPA, Калифорнија и Канада. Ви препорачуваме да користите оригинални делови на Honda секогаш кога треба да правите одржување. Овие оригинално дизајнирани резервни делови се произведени според истите стандарди како и оригиналните делови, така што може да бидете сигурни во нивните перформанси. Honda не може да отфрли покривање согласно гаранцијата за емисија на издувни гасови само заради употреба на резервни делови што не се на Honda или сервис направен на место кое не е овластен сервис за Honda; може да користите слични делови сертифицирани од EPA и да правите сервис на локации кои не се овластени за сервисирање од Honda. Меѓутоа, употребата на резервни делови кои не се со оригинален дизајн и квалитет, може да ја намалат ефективноста на вашиот систем за контрола на издувни гасови.

Производителот на резервни делови ја презема одговорноста дека делот нема негативно да влијае врз перформансите на системите за издувни гасови. Производителот или лицето што го обновува делот мора да потврди дека употребата на делот нема да доведе до неусогласеност на моторот со регулативите за издувни гасови.

Одржување
Како сопственик на мотор за опрема на погон, вие сте одговорни за спроведување на сите дејства за одржување наведени во прирачникот за сопственици. Honda препорачува да ги задржите сите сметки издадени за одржување на вашиот мотор за опрема на погон, но Honda не може да го одрече покривањето со гаранција, само поради немање сметки или поради тоа што не сте ги спровеле сите предвидени дејства за одржување.
Следете го РАСПОРЕДОТ ЗА ОДРЖУВАЊЕ на страница 4.
Запомнете дека овој распоред е направен под претпоставка дека вашиот мотор ќе го користите за неговата намена. Работењето под голем товар или при висока температура или во услови на прашина ќе бара почесто сервисирање.

Индекс за воздух
(Модели сертифицирани за продажба во Калифорнија)

Етикетата со информации за индекс за воздух се става на моторите кои имаат сертификат за издувни гасови подолг временски период, во согласност со барањата на Одборот за воздушни ресурси на Калифорнија.

Графиконот ви дава можност да ги споредите перофрмансите на системите за контрола на издувни гасови на моторите што се на располагање. Колку е понизок Индексот за воздух, толку е помало загадувањето.

Описот за истрајноста ви дава информации за периодот на истрајност на системот за контрола на издувни гасови на моторот. Описниот термин го покажува работниот век на системот за контрола на издувни гасови на моторот. За повеќе информации, видете во *Гаранција за систем за контрола на издувни гасови*.

Описен термин	Применлив за период на истрајност на системот за контрола на издувни гасови
Скромно	50 часа (0–80 cc, сеопфатно) 125 часа (повеќе од 80 cc)
Просечно	125 часа (0–80 cc, сеопфатно) 250 часа (повеќе од 80 cc)
Продолжено	300 часа (0–80 cc, сеопфатно) 500 часа (повеќе од 80 cc) 1.000 часа (225 cc и повеќе)

Висечката ознака/етикета со информации за индексот за воздух мора да остане на моторот додека не се продаде. Извадете ја висечката ознака пред да работите со моторот.

Спецификации

GCV145

Модел	GCV145H
Описен код	GJAMH
Должина x Ширина x Висина	415 × 362 × 360,5 mm
Сува маса [тежина]	11,8 kg
Вид на мотор	4-тактен, OHV, еден цилиндар
Компресија	145 cm^3
Обем на цилиндар x такт	56,0 × 59,0 mm
Нето моќност (во согласност со SAE J1349*)	3,1 kW при 3.600 rpm
Максимален нето вртежен момент (во согласност со SAE J1349*)	9,1 N·m (0,93 kgf·m) при 2.500 rpm
Капацитет на моторно масло	0,40 L
Капацитет на резервоар за гориво	0,91 L
Систем на ладење	Воздух под притисок
Систем на палење	Транзистор вид со магнетно палење
Ротација на PTO осовина	Спротивно од стрелките на часовникот

GCV170

Модел	GCV170H
Описен код	GJANH
Должина x Ширина x Висина	415 × 362 × 360,5 mm
Сува маса [тежина]	11,8 kg
Вид на мотор	4-тактен, OHV, еден цилиндар
Компресија	166 cm^3
Обем на цилиндар x такт	60,0 × 59,0 mm
Нето моќност (во согласност со SAE J1349*)	3,6 kW при 3.600 rpm
Максимален нето вртежен момент (во согласност со SAE J1349*)	11,1 N·m (1,13 kgf·m) при 2.500 rpm
Капацитет на моторно масло	0,40 L
Капацитет на резервоар за гориво	0,91 L
Систем на ладење	Воздух под притисок
Систем на палење	Транзистор вид со магнетно палење
Ротација на PTO осовина	Спротивно од стрелките на часовникот

GCV200

Модел	GCV200H
Описен код	GJAPH
Должина x Ширина x Висина	415 × 362 × 360,5 mm
Сува маса [тежина]	11,8 kg
Вид на мотор	4-тактен, OHV, еден цилиндар
Компресија	201 cm^3
Обем на цилиндар x такт	66,0 × 59,0 mm
Нето моќност (во согласност со SAE J1349*)	4,2 kW при 3.600 rpm
Максимален нето вртежен момент (во согласност со SAE J1349*)	12,7 N·m (1,30 kgf·m) при 2.500 rpm
Капацитет на моторно масло	0,40 L
Капацитет на резервоар за гориво	0,91 L
Систем на ладење	Воздух под притисок
Систем на палење	Транзистор вид со магнетно палење
Ротација на PTO осовина	Спротивно од стрелките на часовникот

*Рангирањето на моќноста на моторот наведена во овој документ е нето излезна моќност тестирана на произведен мотор за модел на мотор и измерен во согласност со SAE J1349 при 3.600 rpm (Нето моќност) и при 2.500 rpm (Максимален вртежен момент). Масата на произведен мотор може да се разликува од оваа вредност. Реалната излезна моќност за моторот монтиран на финална машина ќе варира во зависност од бројни фактори, вклучително и од работната брзина на моторот при примена, условите во околината, одржувањето и другите варијабли.

Спецификации за регулирање GCV145/170/200

СТАВКА	СПЕЦИФИКАЦИЈА	ОДРЖУВАЊЕ
Зазор на свеќичка	0,7–0,8 mm	Погледнете на страница 6
Во мирување	1.700±150 rpm	-
Чистење на вентил (ладен)	ИНЧИ: 0,10±0,02 mm ПР: 0,10±0,02 mm	Посетете го вашиот овластен дилер за Honda
Други спецификции	Не се потребни други дотерувања.	

Информации за брзи консултации

Гориво	Безоловен бензин (погледнете на страница 4).	
	САД	Со 86 октани или повеќе
	Освен САД	Со 91 октан или повеќе Со 86 октани или повеќе
Моторното масло	SAE 10W-30, API SE или подоцнежни, за општа употреба. Погледнете на страница 5.	
Свеќичка	BPR5ES (NGK)	
Одржување	Пред секоја употреба: • Проверете го нивото на масло. Погледнете на страница 5. • Проверете го филтерот за воздух. Погледнете на страница 5.	
	Првите 5 часа: Заменете го моторното масло. Погледнете на страница 5.	
	Последователен распоред: Погледнете во распоредот за одржување на страница 4.	

НАПОМЕНА:

Спецификациите можат да варираат во зависност од видовите и истите подлежат на промени без известување.

ИНФОРМАЦИИ ЗА ПОТРОШУВАЧИТЕ

Информации за локација на дистрибутери/дилери

Соединети Американски Држави, Порторико и Девствени Острови на САД:
Посетете ја нашата веб-страница: www.honda-engines.com

Канада:
Јавете се на (888) 9HONDA9
или посетете ја нашата веб-страница: www.honda.ca

За Европската Област:
Посетете ја нашата веб-страница: http://www.honda-engines-eu.com

Информации од службата за корисници

Вработените во овластениот сервис се обучени професионалци Тие би можеле да одговорат на сите ваши прашања. Доколку се соочите со проблем кој не може да го реши вашиот сервис, разговарајте со менаџментот на овластеното застапништвото. Менаџерот за сервисирање, генералниот директор или сопственикот би можеле да ви помогнат.
Скоро сите проблеми се решаваат на овој начин.

Соединети Американски Држави, Порторико и Девствени Острови на САД:
Ако не се задоволни од одлуката на управата на дилерот, стапете во контакт со Регионалниот дистрибутер на мотори Honda во вашата област.

Ако и понатаму не сте задоволни, и покрај разговорот со Регионалниот дистрибутер на мотор, може да стапите во контакт со Канцеларијата на Honda како што е прикажано.

Сите други области:
Ако не сте задоволни од одлуката на управата на дилерот, стапете во контакт со Канцеларијата на Honda како што е прикажано.

《**Канцеларија на Honda**》
Кога ни пишувате или ни се јавувате, обезбедете ги следните информации:

- Име на производител на опремата и број на модел на кој е вграден моторот
- Модел на мотор, сериски број и вид (видете на страница 8)
- Име на дилер кој ви го продал моторот
- Име, адреса и лице за контакт кај дилерот кој го сервисира вашиот мотор
- Датум на купување
- Ваше име, адреса и телефонски број
- Детален опис на проблемот

Соединети Американски Држави, Порторико и Девствени Острови на САД:
American Honda Motor Co., Inc.
Power Equipment Division
Customer Relations Office
4900 Marconi Drive
Alpharetta, GA 30005-8847

или на телефон: (770) 497-6400, 8:30 - 19:00 ET

Канада:
Honda Canada, Inc.
Посетете ја www.honda.ca
за информации за адреса

Телефон :	(888) 9HONDA9	бесплатен
	(888) 946-6329	
Факс:	(877) 9HONDA9	бесплатен

За Европската Област:
Honda Motor Europe Logistics NV.
European Engine Center

http://www.honda-engines-eu.com

Сите други области:
Стапете во контакт до дистрибутерот на Honda во вашата област за помош.

Меѓународна гаранција за мотор Honda за општа намена

Моторот Honda за општа намена монтиран на вашиот брендиран производ е опфатен со Гаранцијата за мотор Honda за општа намена, според следните услови.

- Условите на гаранцијата се во согласност со оние за моторот за општа намена востановени од Honda за секоја земја.
- Условите на гаранцијата се однесуваат на дефекти во моторот предизвикани од какво било негово неправилно функционирање или проблем со спецификации.
- Гаранцијата не се однесува на земји каде што нема дистрибутер на Honda.

За да добиете сервис под гаранција:

Вашиот мотор Honda за општа намена или опремата во која е монтиран, мора да го однесете до дилерот на мотори Honda овластен за продажба на тој производ во вашата земја или до дилерот од каде што сте го купиле вашиот производ заедно со доказ за датумот на првото купување. За да го лоцирате дистрибутерот/дилерот на Honda во ваша близина или да ги проверете ги условите на гаранцијата во вашата земја, посетете ја нашата глобална веб-страница за информации за сервис https://www.hppsv.com/ENG/ или стапете во контакт со дистрибутерот во вашата земја.

Исклучоци:
Гаранцијата за овој мотор не ги вклучува следните работи:

1. Оштетување или расипување кое произлегува од следното:
   - Нередовно периодично одржување, како што е опишано во прирачникот за сопственикот на моторот
   - Неправилна поправка или одржување
   - Работни методи различни од оние наведени во прирачникот за сопственикот на моторот
   - Оштетување предизвикано од производот на кој е монтиран моторот
   - Оштетување предизвикано од конверзија или употреба на гориво различно од горивото (горивата) за коишто е оригинално изработен, како што е наведено во прирачникот за сопственикот на моторот и/или во брошурата на гаранцијата
   - Употреба на неоригинални Honda делови и прибор, кои се различни од оние што се одобрени од Honda (различни од препорачаните лубриканти и течности) (не се однесува на гаранцијата за емисија на издувни гасови, освен ако употребениот неоригинален дел не може да се спореди со делот на Honda и ако тоа било предизвикано од дефект)
   - Изложување на производот на саѓи и чад, хемиски агенси, измет од птици, морска вода, морски ветер, сол или други атмосферски влијанија
   - Удар, загадување или расипување на горивото, негрижа, неовластено менување или злоупотреба
   - Природно абење или трошење (природно оштетување на обоените и пониклованите површини, лупење на површината и друго природно деградирање)
2. Потрошни делови: Honda не дава гаранција за делови кои се расипуваат поради нормално абење и трошење. Деловите наведени подолу не се опфатени со гаранцијата (освен ако се потребни како дел од друга поправка под гаранција):
   - Свеќичка, филтер за гориво, филтер за воздух, диск на квачило, сајла на алансерот
   - Лубрикант: масло и маст
3. Активности за чистење, приспособување и нормално периодично одржување (чистење карбуратор и цедење моторно масло).
4. Употреба на моторот Honda за општа намена за трки или натпревари.
5. Секој мотор кој е дел од производ кој некогаш бил прогласен за тотална загуба или продаден како надомест за загубен имот од страна на финансиска институција или осигурителна компанија.

За налепницата за СЕРВИС и ПОДДРШКА

Може да има налепница СЕРВИС и ПОДДРШКА на моторот Honda за општа намена.
Додека ја разгледувате нашата веб-страница со скенирање на овој дводимензионален баркод (QR код), ќе ги најдете информации за сервисирање.
* Оваа налепница не е ставена на сите модели.

СЕРВИС И ПОДДРШКА
HONDA GCV

https://www.hondappsv.com/ENG/QR/GCV145_170_200/

HONDA