3PZ9M600_GCV145_GCV170_GCV200_PT.book Page 1 Thursday, August 23, 2018 9:57 PM

HONDA

MANUAL DO PROPRIETÁRIO

GCV145 · GCV170 · GCV200

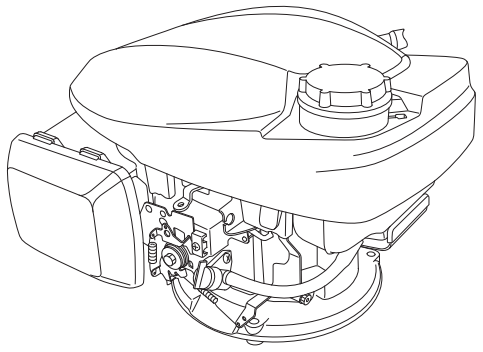

⚠ ADVERTÊNCIA

O escape do motor deste produto contém químicos identificados no Estado da Califórnia como causas de cancro, defeitos congénitos ou outros efeitos negativos de reprodução.

- A ilustração pode variar de acordo com o tipo.

LOCALIZAÇÃO DO DÍSTICO DE SEGURANÇA/LOCALIZAÇÃO DOS COMPONENTES E CONTROLO

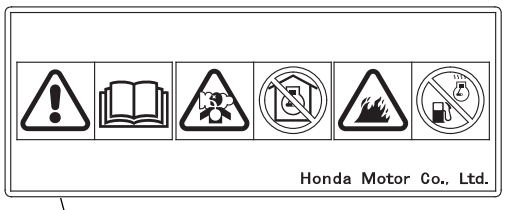

Leia o manual do proprietário antes da operação.

O motor emite gases de monóxido de carbono venenosos tóxicos. Não ligue o motor numa área fechada.

A gasolina é altamente inflamável e explosiva. Pare o motor e deixe arrefecer antes de reabastecer.

Tipo de difusor manual
(Sem tipo de ALAVANCA DO DIFUSOR)
(tipos aplicáveis)

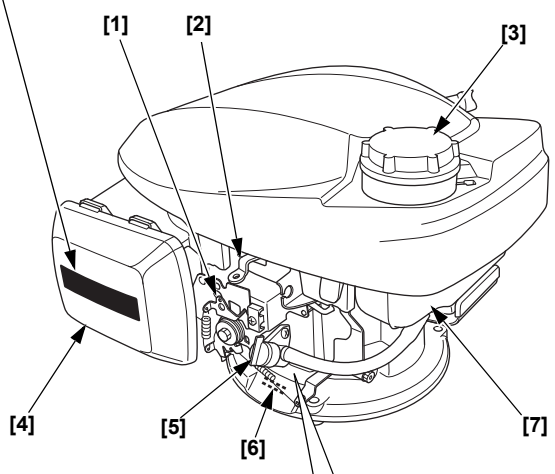

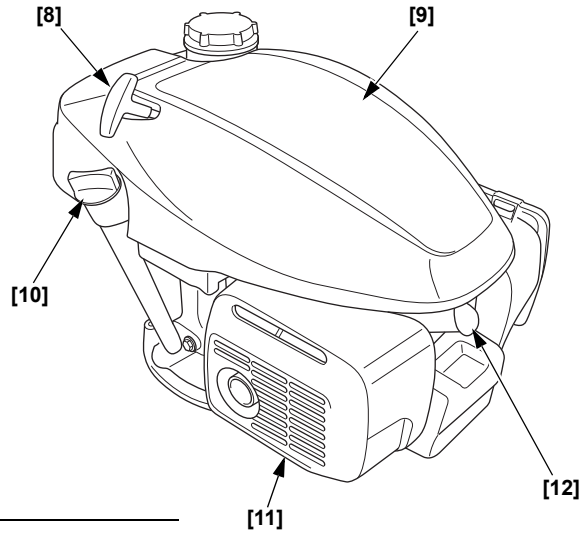

Tipo de difusor automático
(tipo de ACELERADOR FIXO)
(tipos aplicáveis)

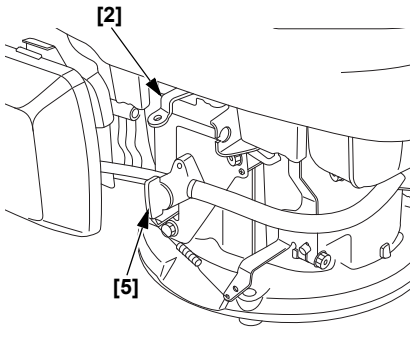

Tipo de difusor automático
(tipo de ACELERADOR MANUAL)
(tipos aplicáveis)

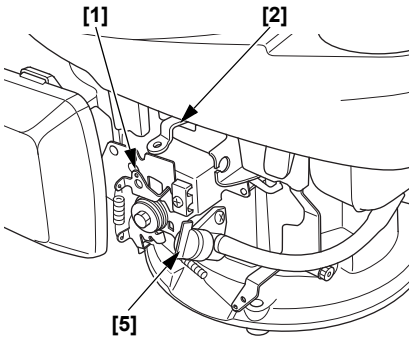

[1] ALAVANCA DE CONTROLO (tipos aplicáveis)
[2] ALAVANCA DO TRAVÃO DO VOLANTE DO MOTOR (tipos aplicáveis)
[3] TAMPA DO DEPÓSITO DO COMBUSTÍVEL
[4] FILTRO DO AR
[5] ALAVANCA DA VÁLVULA DO COMBUSTÍVEL
[6] NÚMERO DE SÉRIE E TIPO DE MOTOR
[7] DEPÓSITO DO COMBUSTÍVEL
[8] MANÍPULO DO MOTOR DE ARRANQUE
[9] COBERTURA SUPERIOR
[10] TAMPA DO ORIFÍCIO DE ENCHIMENTO
[11] SILENCIADOR
[12] VELA

3PZ9M600
00X3P-Z9M-6000

©2018 Honda Motor Co., Ltd. – Todos os direitos reservados

Figura 1

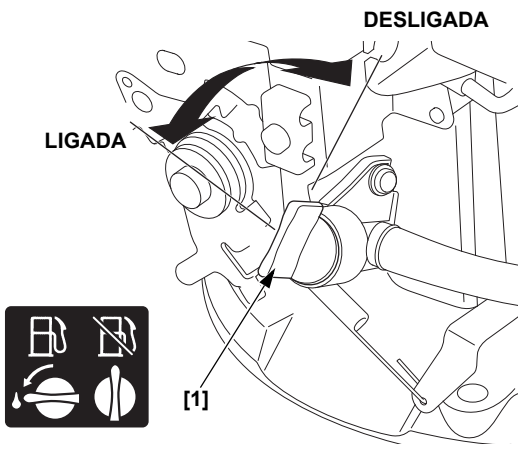

[1] ALAVANCA DA VÁLVULA DO COMBUSTÍVEL

Figura 2

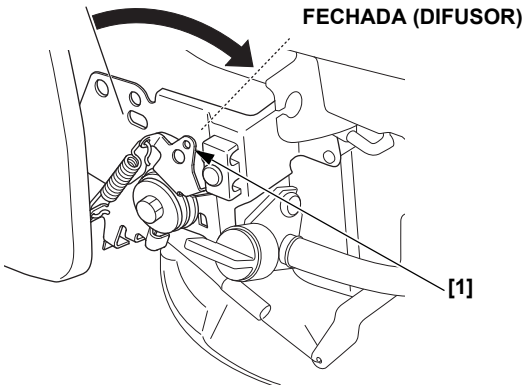

[1] ALAVANCA DE CONTROLO (tipos aplicáveis)

Figura 3

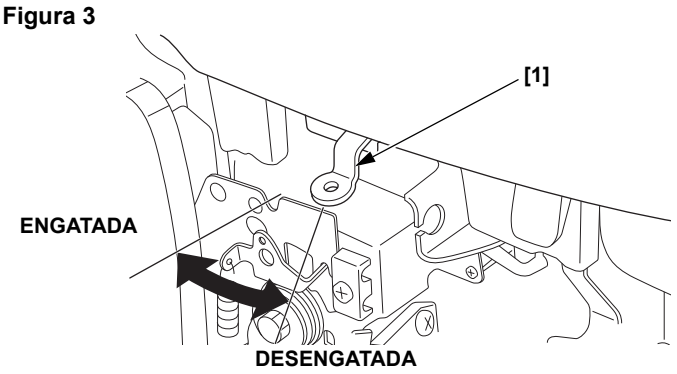

[1] ALAVANCA DO TRAVÃO DO VOLANTE DO MOTOR (tipos aplicáveis)

Figura 4

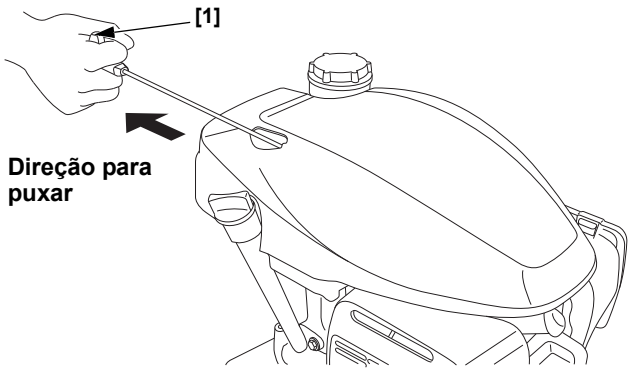

[1] MANÍPULO DO MOTOR DE ARRANQUE

Figura 5

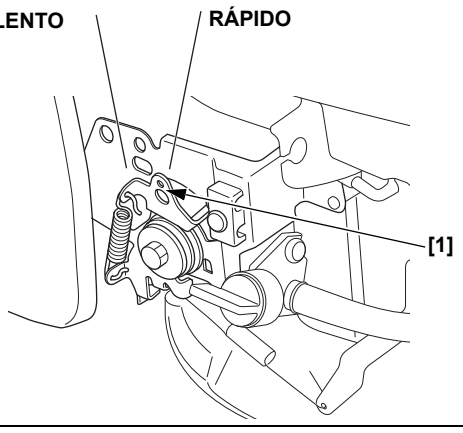

[1] ALAVANCA DE CONTROLO (tipos aplicáveis)

Figura 6

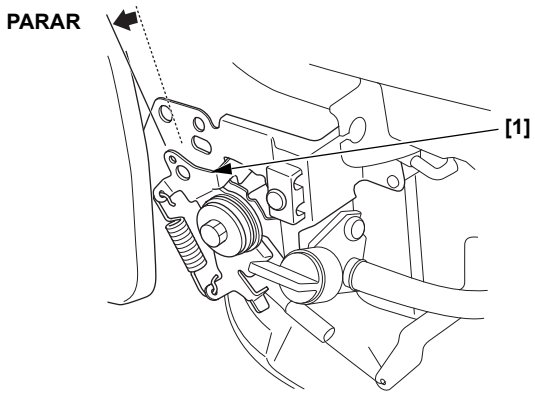

[1] ALAVANCA DE CONTROLO (tipos aplicáveis)

Figura 7

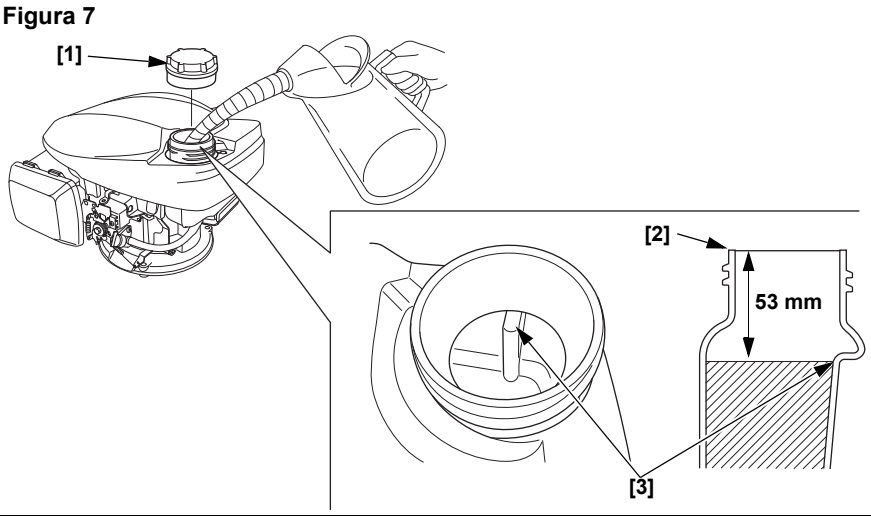

[1] TAMPA DO DEPÓSITO DO COMBUSTÍVEL
[2] GARGALO DE ENCHIMENTO DO COMBUSTÍVEL
[3] NÍVEL SUPERIOR

Figura 8

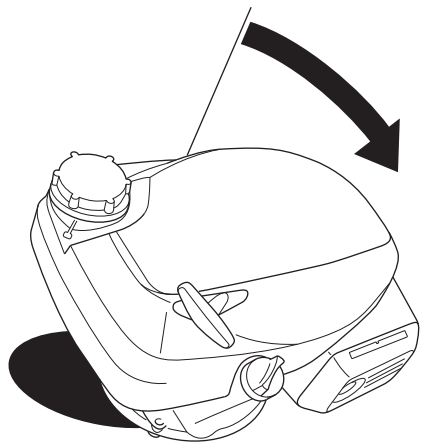

Figura 9

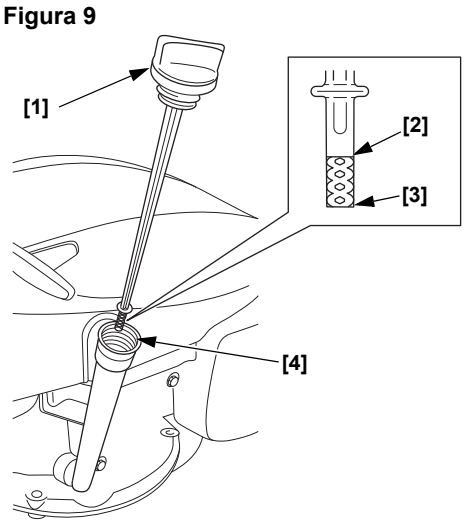

[1] TAMPA/VARETA DO ORIFÍCIO DE ENCHIMENTO DO ÓLEO
[2] LIMITE SUPERIOR
[3] LIMITE INFERIOR
[4] GARGALO DE ENCHIMENTO DO ÓLEO

Figura 10

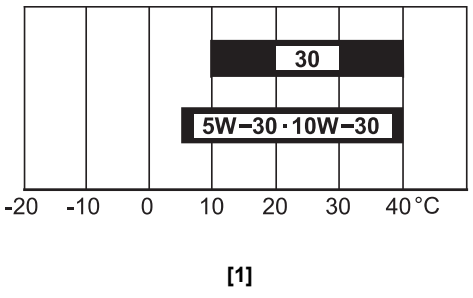

[1] TEMPERATURA AMBIENTE

Figura 11

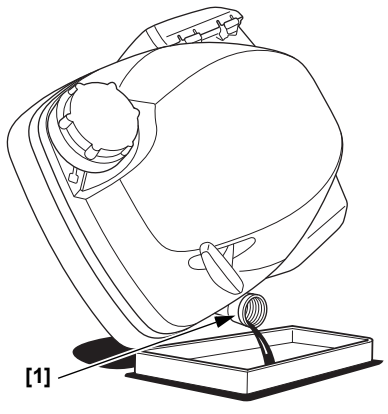

[1] GARGALO DE ENCHIMENTO DO ÓLEO

Figura 12

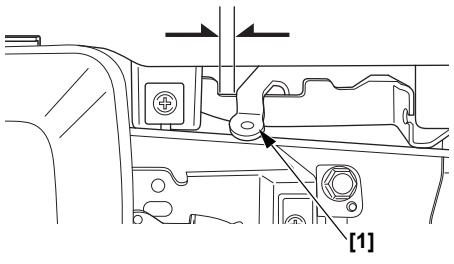

[1] ALAVANCA DO TRAVÃO DO VOLANTE DO MOTOR (tipos aplicáveis)

Figura 13

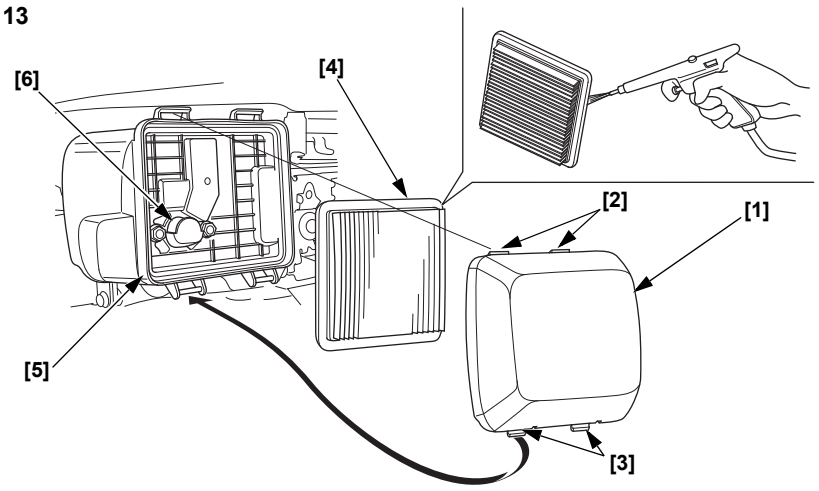

[1] TAMPA DO FILTRO DO AR
[2] LINGUETAS SUPERIORES
[3] LINGUETAS INFERIORES
[4] ELEMENTO
[5] CAIXA DO FILTRO DO AR
[6] CONDUTA DE AR

Figura 14

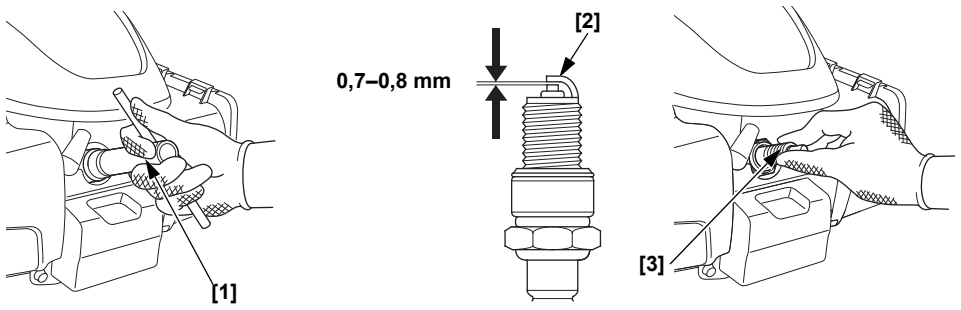

[1] CHAVE DE VELAS
[2] ELÉTRODO LATERAL
[3] VELA

Figura 15

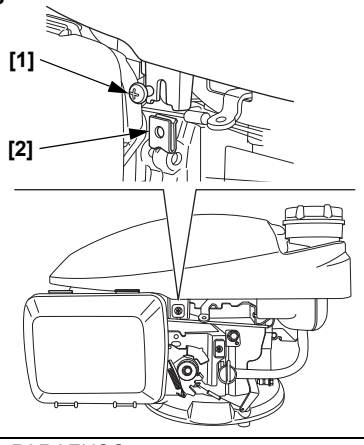

[1] PARAFUSO
[2] PORCA DE MOLA

Figura 16

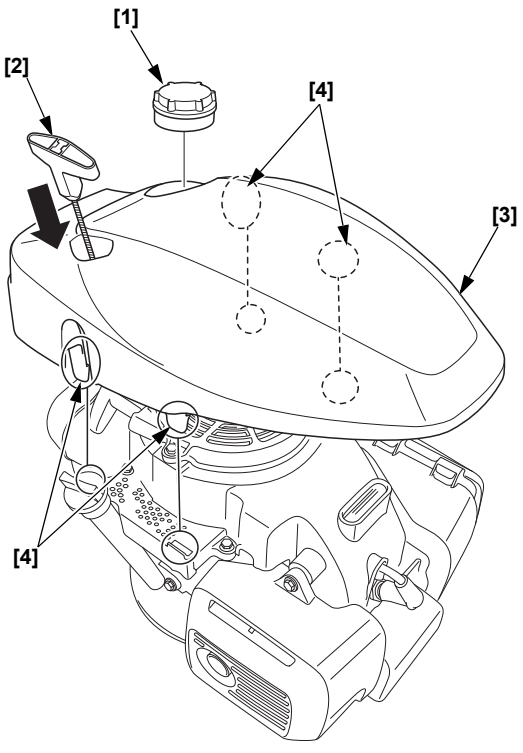

[1] TAMPA DO DEPÓSITO DO COMBUSTÍVEL
[2] MANÍPULO DO MOTOR DE ARRANQUE
[3] COBERTURA SUPERIOR
[4] LINGUETAS

Figura 17

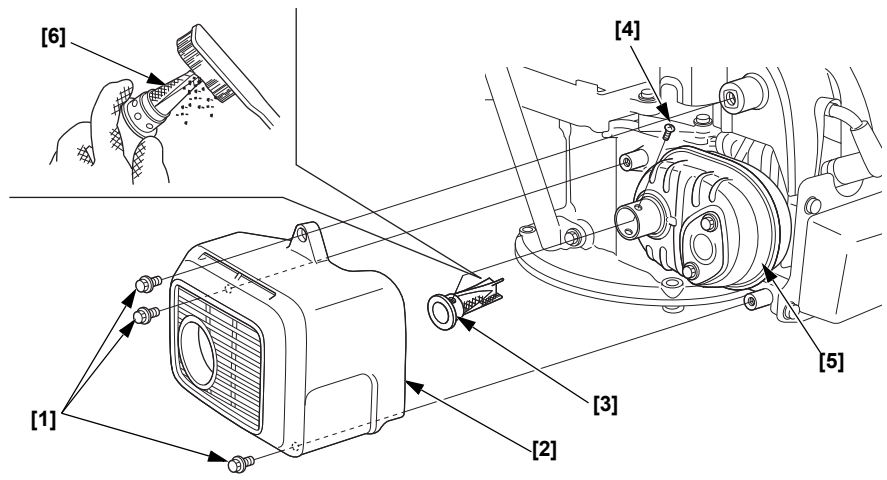

[1] PARAFUSO DE 6 mm (3)
[2] PROTETOR DO SILENCIADOR
[3] PARA-CHISPAS
[4] PARAFUSO
[5] SILENCIADOR
[6] REDE

Figura 18

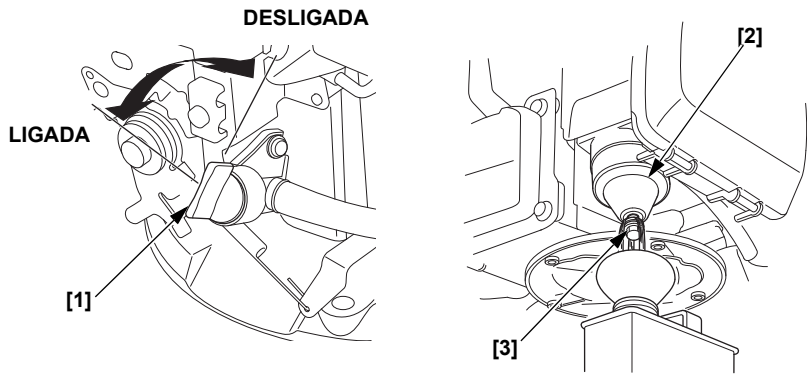

[1] ALAVANCA DA VÁLVULA DO COMBUSTÍVEL
[2] CÂMARA DE FLUTUAÇÃO
[3] PARAFUSO DE DRENAGEM

INTRODUÇÃO

Obrigado por ter comprado um motor Honda. Queremos ajudá-lo a obter os melhores resultados do seu novo motor e a operá-lo com segurança. Este manual contém informações sobre como atingir tais objetivos; leia-o com atenção antes de operar o motor. Caso surja algum problema, ou caso tenha alguma questão acerca do motor, consulte o seu concessionário de assistência.

Toda a informação nesta publicação tem como base a mais recente informação do produto disponível na altura da impressão. A Honda Motor Co., Ltd. reserva-se o direito de efetuar alterações em qualquer altura sem aviso e sem assumir qualquer responsabilidade. Não é permitida a reprodução de qualquer parte desta publicação sem autorização escrita.

Este manual deve ser considerado como parte integrante do motor, devendo por isso permanecer com o mesmo, caso este seja vendido novamente.

Sugerimos a leitura da política de garantia para compreender completamente a respetiva cobertura e as suas responsabilidades como proprietário.

Consulte as instruções fornecidas com o equipamento acionado por este motor para informações adicionais relativas ao arranque, paragem, funcionamento, regulações ou quaisquer instruções especiais de manutenção do motor.

CONTEÚDOS

MENSAGENS DE SEGURANÇA 1
INFORMAÇÃO DE SEGURANÇA 1
VERIFICAÇÕES ANTES DO FUNCIONAMENTO 1
FUNCIONAMENTO 2
- PRECAUÇÕES PARA UM FUNCIONAMENTO SEGURO 2
- ARRANCAR O MOTOR 2
- PARAR O MOTOR 2

MANUTENÇÃO DO SEU MOTOR 3
- A IMPORTÂNCIA DA MANUTENÇÃO 3
- SEGURANÇA DA MANUTENÇÃO 3
- PRECAUÇÕES DE SEGURANÇA 3
- PLANO DE MANUTENÇÃO 3
- REABASTECER 3
- ÓLEO DO MOTOR 4
- FILTRO DO AR 4
- VELA 5
- PARA-CHISPAS 5

CONSELHOS E SUGESTÕES ÚTEIS 5
- ARMAZENAR O SEU MOTOR 5
- TRANSPORTE 6

RESOLVER PROBLEMAS INESPERADOS 6
INFORMAÇÃO TÉCNICA 7
INFORMAÇÃO PARA O CONSUMIDOR 9
Garantia internacional do motor Honda para utilização geral 9

MENSAGENS DE SEGURANÇA

A sua segurança e a segurança dos outros são muito importantes. Proporcionamos mensagens de segurança importantes neste manual e no motor. Leia cuidadosamente estas mensagens.

Uma mensagem de segurança alerta-o relativamente a potenciais perigos para si ou para outros. Cada mensagem de segurança é precedida por um símbolo ⚠ de aviso de segurança e por uma de três palavras, PERIGO, ADVERTÊNCIA ou CUIDADO.

Estas palavras de sinalização possuem o seguinte significado:

⚠ PERIGO — Se não seguir as instruções, CORRE risco de MORTE ou de FERIMENTOS MUITO GRAVES.

⚠ ADVERTÊNCIA — Se não seguir as instruções, PODE correr o risco de MORTE ou de FERIMENTOS MUITO GRAVES.

⚠ CUIDADO — Se não seguir as instruções, CORRE o risco de sofrer FERIMENTOS.

Cada mensagem adverte-o do tipo de perigo, o que poderá acontecer e o que poderá fazer para evitar ou reduzir os ferimentos.

MENSAGENS DE PREVENÇÃO DE DANOS

Irá também visualizar outras mensagens importantes que são precedidas pela palavra AVISO.

Esta palavra significa:

AVISO — O seu motor ou outra propriedade pode ser danificada se não seguir as instruções.

O objetivo destas mensagens é ajudar a prevenir danos no seu motor, noutra propriedade ou para o ambiente.

INFORMAÇÃO DE SEGURANÇA

- Compreenda o funcionamento de todos os controlos e aprenda a parar o motor rapidamente em caso de emergência. Certifique-se de que o operador recebe instruções adequadas antes de trabalhar com o equipamento.
- Não permita que o motor seja operado por crianças. Mantenha as crianças e os animais de estimação afastados da zona de funcionamento.
- Os gases de escape do seu motor contêm monóxido de carbono venenoso.
  Não arranque o motor sem a ventilação adequada e nunca arranque o motor em recintos fechados.
- O motor e o escape ficam extremamente quentes durante o funcionamento. Mantenha o motor a uma distância mínima de 1 metro de edifícios e de outro equipamento durante o funcionamento. Mantenha os materiais inflamáveis afastados e não coloque nenhum objeto no motor enquanto este estiver a trabalhar.

LOCALIZAÇÃO DOS DÍSTICOS DE SEGURANÇA

Veja a página A-1.

Este dístico adverte-o relativamente aos potenciais perigos que poderão provocar ferimentos graves. Leia cuidadosamente.
Se o dístico sair ou caso seja difícil ler o seu conteúdo, contacte o seu concessionário de assistência Honda para efetuar a respetiva substituição.

LOCALIZAÇÕES DOS COMPONENTES E CONTROLOS

Veja a página A-1.

VERIFICAÇÕES ANTES DO FUNCIONAMENTO

O SEU MOTOR ESTÁ PREPARADO PARA ARRANCAR?

Para sua segurança, para assegurar a conformidade com a regulamentação ambiental e maximizar a vida útil do seu equipamento, é extremamente importante que disponibilize alguns momentos antes de colocar o motor em funcionamento, de forma a verificar o seu estado. Certifique-se de que

corrige qualquer problema encontrado ou de que contacta o seu concessionário para o corrigir antes de operar o motor.

⚠ ADVERTÊNCIA

Se não garantir a manutenção adequada deste motor, ou se não resolver um problema antes da operação, poderá resultar numa avaria significativa.

Algumas avarias podem provocar ferimentos graves ou morte.

Efetue sempre uma inspeção anterior ao funcionamento antes de cada operação e corrija quaisquer problemas.

Antes de efetuar as suas verificações anteriores ao funcionamento, certifique-se de que o motor está nivelado e parado.

Verifique sempre os seguintes itens antes de arrancar o motor:

Verificar o estado geral do motor

1. Procure por sinais de fugas de óleo ou de gasolina à volta e sob o motor.
2. Retire a sujidade ou os detritos existentes, especialmente à volta do silenciador e da cobertura superior.
3. Verifique se existem danos visíveis.
4. Verifique se todos os resguardos e coberturas estão na respetiva posição e se todas as porcas, parafusos e pernos estão apertados.

Verificação do motor

1. Verifique o nível do combustível (veja a página 3). Iniciar o trabalho com o depósito cheio irá eliminar ou reduzir as interrupções no funcionamento para reabastecer.
2. Verifique o nível do óleo do motor (veja a página 4). Colocar o motor em funcionamento com um baixo nível de óleo pode causar danos no motor.
3. Verifique o elemento do filtro do ar (veja a página 4). Um elemento do filtro do ar sujo irá restringir o fluxo de ar para o carburador, reduzindo o desempenho do motor.
4. Verifique o equipamento acionado por este motor.

   Reveja as instruções fornecidas com o equipamento acionado por este motor para verificar a existência de quaisquer precauções e procedimentos que seja necessário seguir antes de arrancar o motor.

FUNCIONAMENTO

PRECAUÇÕES PARA UM FUNCIONAMENTO SEGURO

Antes de operar o motor pela primeira vez, consulte a secção *INFORMAÇÃO DE SEGURANÇA* na página 1 e *VERIFICAÇÕES ANTES DO FUNCIONAMENTO* na página 1.

Perigos do monóxido de carbono

Para sua segurança, não opere o motor numa área fechada como uma garagem. O escape do seu motor contém monóxido de carbono venenoso que se pode acumular numa área fechada e provocar uma doença ou a morte.

⚠ ADVERTÊNCIA

O escape contém monóxido de carbono venenoso que pode acumular-se até atingir níveis perigosos em áreas fechadas.

Respirar monóxido de carbono pode provocar perda de consciência ou a morte.

Nunca arranque o motor numa área fechada ou parcialmente fechada.

Reveja as instruções fornecidas com o equipamento acionado por este motor para verificar a existência de quaisquer precauções de segurança que devem ser seguidas com o arranque, paragem ou funcionamento do motor.

Não coloque o motor em funcionamento em subidas com um ângulo superior a 15° (26%).

ARRANCAR O MOTOR

Não utilize o difusor se o motor estiver quente ou se a temperatura do ar for alta.

- **Tipo de difusor manual (tipos aplicáveis)**

1. Rode a alavanca da válvula do combustível para a posição LIGADA. Veja a Figura 1, página A-2.
2. [Sem tipo de ALAVANCA DO DIFUSOR] (tipos aplicáveis)

   Desloque a alavanca de controlo para a posição FECHADA (DIFUSOR).
   Veja a Figura 2, página A-2.
3. Com o tipo de ALAVANCA DO TRAVÃO DO VOLANTE DO MOTOR (tipos aplicáveis):

   Desloque a alavanca do travão do volante do motor para a posição DESENGATADA. O interruptor do motor, ligado à alavanca do travão do volante do motor, é ligado quando a alavanca do travão do volante do motor for deslocada para a posição DESENGATADA.
   Veja a Figura 3, página A-2.
4. Puxe o manípulo do motor de arranque até sentir resistência e, em seguida, puxe rapidamente na direção indicada pela seta indicada em baixo. Volte a colocar o manípulo do motor de arranque suavemente na sua posição original.
   Veja a Figura 4, página A-2.

   AVISO
   Não deixe o manípulo do motor de arranque embater no motor. Reponha-o suavemente para evitar danificar o motor de arranque.
5. [Sem tipo de ALAVANCA DO DIFUSOR] (tipos aplicáveis)

   Quando o motor aquecer, mova a alavanca de controlo para a posição RÁPIDO ou LENTO.
   Veja a Figura 5, página A-2.

- **Tipo de difusor automático (tipos aplicáveis)**

1. Rode a alavanca da válvula do combustível para a posição LIGADA. Veja a Figura 1, página A-2.
2. Com o tipo de ALAVANCA DO TRAVÃO DO VOLANTE DO MOTOR (tipos aplicáveis):
   Desloque a alavanca do travão do volante do motor para a posição DESENGATADA.
   Veja a Figura 3, página A-2.
3. [tipo de ACELERADOR MANUAL] (tipos aplicáveis)

   Desloque a alavanca de controlo para a posição RÁPIDA.
   Veja a Figura 5, página A-2.
4. Puxe o manípulo do motor de arranque até sentir resistência e, em seguida, puxe rapidamente na direção indicada pela seta indicada em baixo. Reponha uavemente o manípulo do motor de arranque.
   Veja a Figura 4, página A-2.

   AVISO
   Não deixe o manípulo do motor de arranque embater no motor. Reponha-o suavemente para evitar danificar o motor de arranque.
5. [tipo de ACELERADOR MANUAL] (tipos aplicáveis)

   Coloque a alavanca de controlo na rotação do motor desejada.

PARAR O MOTOR

1. [tipo de ACELERADOR MANUAL] (tipos aplicáveis)

   Desloque a alavanca de controlo para a posição LENTA.
   Veja a Figura 5, página A-2.

2. Com o tipo de ALAVANCA DO TRAVÃO DO VOLANTE DO MOTOR (tipos aplicáveis):

   Reponha a alavanca do travão do volante do motor para a posição ENGATADA. O interruptor do motor, ligado à alavanca do travão do volante do motor, é desligado quando a alavanca do travão do volante do motor for deslocada para a posição ENGATADA.
   Veja a Figura 3, página A-2.

   Sem o tipo de ALAVANCA DO TRAVÃO DO VOLANTE DO MOTOR (tipos aplicáveis):

   Desloque a alavanca de controlo para a posição PARAR.
   O interruptor do motor, ligado à alavanca de controlo, é desligado quando a alavanca de controlo for deslocada para a posição PARAR.
   Veja a Figura 6, página A-2.

3. Rode a alavanca da válvula do combustível para a posição DESLIGADA.
   Veja a Figura 1, página A-2.

MANUTENÇÃO DO SEU MOTOR

A IMPORTÂNCIA DA MANUTENÇÃO

Uma boa manutenção é essencial para um funcionamento seguro, económico e sem problemas. Irá também ajudar na redução da poluição.

⚠ ADVERTÊNCIA

Se não garantir a manutenção adequada deste motor, ou se não resolver um problema antes da operação, poderá resultar numa avaria significativa.

Algumas avarias podem provocar ferimentos graves ou morte.

Siga sempre as recomendações de inspeção e manutenção, assim como os planos descritos neste manual do proprietário.

Para o ajudar a tratar corretamente do seu motor, as seguintes páginas incluem o plano de manutenção, os procedimentos de inspeção de rotina e procedimentos de manutenção simples, utilizando ferramentas básicas. Outras tarefas de assistência que são mais difíceis ou que requerem ferramentas especiais são efetuadas de forma mais correta por profissionais, sendo normalmente executadas por um técnico Honda ou por outro mecânico qualificado.

O plano de manutenção aplica-se a condições normais de funcionamento. Se operar o seu motor em condições rigorosas, tais como o funcionamento com cargas ou temperaturas elevadas durante longos períodos, ou se o utilizar em condições anormalmente húmidas ou poeirentas, consulte o seu concessionário de assistência Honda para se informar sobre as recomendações aplicáveis às suas necessidades e utilização individual.
Utilize apenas peças genuínas Honda ou equivalentes. A utilização de peças de substituição que não tenham qualidade equivalente pode causar danos no motor.
A manutenção, substituição ou reparação dos dispositivos e sistemas de controlo das emissões podem ser efetuadas por qualquer estabelecimento de reparação de motores ou indivíduo com qualificação para tal, utilizando peças "certificadas" de acordo com as normas EPA.

SEGURANÇA DA MANUTENÇÃO

Em seguida, poderá verificar algumas das mais importantes precauções de segurança. Contudo, não podemos alertá-lo acerca de todos os possíveis perigos que possam surgir quando efetuar a manutenção. Apenas você pode decidir se deve ou não efetuar uma determinada tarefa.

⚠ ADVERTÊNCIA

Uma manutenção inadequada pode causar condições pouco seguras.

Se não seguir corretamente as instruções e de precaução de manutenção pode causar ferimentos graves ou morte.

Siga sempre os procedimentos e precauções descritos neste manual do proprietário.

PRECAUÇÕES DE SEGURANÇA

- Certifique-se de que o motor está desligado antes de iniciar qualquer manutenção ou reparação. Para evitar um arranque não intencional, desligue a tampa da vela. Isto irá eliminar vários perigos potenciais:
  - **Intoxicação por monóxido de carbono dos gases de escape do motor.** Opere no exterior, afastado de portas ou janelas abertas.
  - **Queimaduras devido a peças quentes.** Permita que o motor e o sistema do escape arrefeçam antes de lhes tocar.
  - **Ferimentos devidos a peças móveis.** Não arranque o motor sem que tal lhe seja solicitado.
- Leia as instruções antes de começar e certifique-se de que possui as ferramentas e os conhecimentos necessários.
- Para reduzir a possibilidade de incêndio ou explosão, tenha cuidado quando trabalhar nas proximidades de gasolina. Utilize apenas um solvente não inflamável e nunca gasolina, para limpar peças. Mantenha cigarros, faíscas e chamas afastadas de todas as peças relacionadas com o combustível.

Lembre-se que um concessionário de assistência autorizado Honda conhece o seu motor melhor do que ninguém e está melhor equipado para efetuar a sua manutenção e reparação.
Para garantir a melhor qualidade e fiabilidade, utilize apenas peças novas e genuínas Honda ou peças equivalentes para reparação e substituição.

PLANO DE MANUTENÇÃO

PERÍODO DE MANUTENÇÃO REGULAR (1) / ITEM — Efetue a manutenção em todos os meses indicados ou no intervalo de horas, conforme o que ocorrer primeiro.		Cada utilização	Primeiro mês ou 5 horas.	A cada 3 meses ou 25 horas.	A cada 6 meses ou 50 horas.	Todos os anos ou 100 horas.	150 horas	A cada 2 anos ou 250 horas.	Consulte a Página
Óleo do motor	Verificar nível	o							4
	Mudar		o		o (2)				4
Filtro do ar	Verificar	o							4
	Limpar			o (3)					4
	Substituir							o	4
Pastilha do travão do volante do motor (tipos aplicáveis)	Verificar				o				5
Vela	Verificar-ajustar					o			5
	Substituir							o	5
Para-chispas (tipos aplicáveis)	Limpar					o (5)			Manual de oficina
Velocidade do ralenti	Verificar					o (4)			Manual de oficina
Depósito e filtro do combustível	Limpar					o (4)			Manual de oficina
Folga da válvula	Verificar-ajustar						o (4)		Manual de oficina
Câmara de combustão	Limpar	Após cada 250 horas (4)							Manual de oficina
Tubo do combustível	Verificar	A cada 2 anos (Substituir, se necessário) (4)							Manual de oficina

(1) Para uma utilização comercial, mantenha um registo das horas de funcionamento para determinar os intervalos de manutenção apropriados.
(2) Mude o óleo do motor a cada 25 horas quando utilizado sob carga pesada ou em temperaturas ambiente elevadas.
(3) Efetue uma manutenção mais frequente quando for utilizado em áreas com muito pó.
(4) A assistência a estes itens deve ser efetuada pelo concessionário de assistência, a não ser que possua as ferramentas apropriadas e conhecimentos mecânicos. Consulte o manual de oficina Honda para verificar os procedimentos de manutenção.
(5) Na Europa e noutros países nos quais a diretiva de maquinaria 2006/42/CE está em vigor, este serviço deve ser efetuado pelo seu concessionário de assistência.

Para efetuar a manutenção na parte inferior do motor (Máquina), rode-o 90° e pouse-o com o carburador/filtro do ar sempre virado para cima.
Veja a Figura 8, página A-3.

REABASTECER

Veja a Figura 7, página A-3.

Combustível Recomendado

Gasolina sem chumbo		
	E.U.A.	Abasteça com combustível com índice de 86 octanas ou superior
	Exceto E.U.A.	Procure combustível com índice de 91 octanas ou superior
		Abasteça com combustível com índice de 86 octanas ou superior

Especificações de combustível necessárias para manter o desempenho do sistema de controlo de emissões: Combustível E10 mencionado na regulamentação da UE.

Este motor está certificado para funcionar com gasolina sem chumbo com um índice de 91 octanas ou superior (um índice de 86 octanas ou superior).
Reabasteça numa área bem ventilada com o motor desligado. Se o motor esteve em funcionamento, deixe-o arrefecer primeiro. Nunca reabasteça o motor dentro de um edifício onde os fumos da gasolina possam alcançar chamas ou faíscas.
Pode utilizar gasolina sem chumbo que não contenha um teor de etanol (E10) superior a 10%, ou 5% para metanol, por volume. Para além disso, o metanol deve conter co-solventes e inibidores de corrosão. A utilização de combustíveis com uma percentagem de etanol ou metanol superior à indicada em cima poderá provocar problemas no arranque e/ou de desempenho. Pode também danificar as peças de metal, borracha e plástico do sistema de combustível. Os danos no motor ou os problemas de desempenho resultantes da utilização de combustível com percentagens de etanol ou metanol superiores às indicadas em cima não estão cobertos pela Garantia.

⚠ ADVERTÊNCIA

A gasolina é altamente inflamável e explosiva.

Pode ficar queimado ou ferido com gravidade quando manusear combustível.

- Desligue o motor e deixe-o arrefecer antes de manusear o combustível.
- Mantenha afastado de calor, faíscas e chamas.
- Manuseie o combustível apenas no exterior.
- Mantenha afastado do seu veículo.
- Limpe os derrames imediatamente.

AVISO

O combustível pode danificar a pintura e alguns tipos de plástico. Tenha cuidado para não derramar combustível quando estiver a encher o depósito do combustível. Os danos provocados por combustível derramado não são cobertos pela Garantia.

Nunca utilize gasolina antiga, contaminada ou misturada com óleo. Evite a entrada de sujidade ou água no depósito do combustível.

Consulte as instruções de reabastecimento fornecidas com o equipamento acionado por este motor.

1. Com o motor parado e numa superfície nivelada, retire a tampa do depósito do combustível e verifique o nível do combustível. Reabasteça o depósito se o nível do combustível for demasiado baixo.
2. Adicione combustível ao nível superior do depósito do combustível. Limpe o combustível derramado antes de arrancar o motor.
3. Reabasteça com cuidado para evitar derrames de combustível. Não encha o depósito do combustível demasiado (o gargalo de enchimento do combustível não deve conter combustível). Pode ser necessário baixar o nível do combustível, dependendo das condições de funcionamento. Após reabastecer, aperte firmemente a tampa do depósito do combustível.

Mantenha a gasolina afastada de luzes piloto de aparelhos, grelhadores, aparelhos elétricos, ferramentas elétricas, etc.

O combustível derramado não constitui apenas um perigo de incêndio, provoca também danos ambientais. Limpe os derrames imediatamente.

ÓLEO DO MOTOR

O óleo é um fator importante que afeta o desempenho e a vida útil. Utilize óleo detergente automotivo a 4 tempos.

Óleo Recomendado

Veja a Figura 10, página A-3.

Utilize um óleo para motores a 4 tempos que esteja de acordo ou exceda as normas API da classificação de serviço SE ou posterior (ou equivalente). Verifique sempre o dístico de serviço API no recipiente do óleo para se certificar de que contém as letras SE ou posterior (ou equivalente).

Especificações do óleo de lubrificação necessárias para manter o desempenho do sistema de controlo de emissões: Óleo genuíno Honda.

SAE 10W-30 é recomendado para uma utilização geral. Outras viscosidades indicadas na tabela podem ser utilizadas quando a temperatura média na sua zona estiver dentro da gama indicada.

Verificação do nível do óleo

Veja a Figura 9, página A-3.

1. Retire a tampa/vareta do orifício de enchimento do óleo e limpe-a.
2. Insira a vareta do óleo no gargalo de enchimento do óleo mas não a aperte.
3. Se o nível for baixo, adicione o óleo recomendado até à marca do limite superior na vareta do óleo.
4. Instale a tampa/vareta do orifício de enchimento do óleo.

AVISO

Colocar o motor em funcionamento com um baixo nível de óleo pode causar danos no motor. Este tipo de dano não está coberto pela Garantia.

Mudança do óleo

Veja a Figura 9, página A-3 e a Figura 11, página A-3.

Drene o óleo usado quando o motor estiver quente. O óleo quente é drenado de forma mais rápida e completamente.

1. Rode a alavanca da válvula do combustível para a posição DESLIGADA.
   Veja a Figura 1, página A-2.
2. Retire a tampa do orifício de enchimento do óleo e drene o óleo para o recipiente do óleo, inclinando o motor na direção do gargalo de enchimento do óleo.
3. Reabasteça com o óleo recomendado e verifique o nível do óleo.

AVISO

Colocar o motor em funcionamento com um baixo nível de óleo pode causar danos no motor.
Este tipo de dano não está coberto pela Garantia.

   Capacidade de óleo do motor: 0,40 L

4. Instale com segurança a tampa/vareta do orifício de enchimento do óleo.

Lave as mãos com sabão e água após manusear óleo usado.

AVISO

Elimine o óleo do motor usado de maneira compatível com o ambiente. Sugerimos que o leve dentro de um recipiente selado até uma estação de serviço local para reciclagem. Não o coloque no lixo doméstico, nem o derrame no chão ou nos esgotos.

FILTRO DO AR

Um filtro do ar sujo irá restringir o fluxo de ar para o carburador, reduzindo o desempenho do motor. Se operar o motor em zonas com muito pó, limpe o filtro do ar mais regularmente do que o especificado no *PLANO DE MANUTENÇÃO* (veja a página 3).

AVISO

Operar um motor sem filtro do ar ou com um filtro do ar danificado irá permitir a entrada de sujidade no motor, provocando um rápido desgaste do motor. Este tipo de dano não está coberto pela Garantia.

Inspeção

Retire o cárter do filtro do ar e inspecione o elemento do filtro. Limpe ou substitua um elemento do filtro sujo. Substitua sempre um elemento do filtro danificado.

Limpeza

Veja a Figura 13, página A-4.

1. Retire o cárter do filtro do ar desengatando as duas patilhas superiores na parte de cima do cárter do filtro do ar e a duas patilhas inferiores.
2. Retire o elemento. Verifique cuidadosamente o elemento para determinar se tem furos ou se está desgastado, e substitua se danificado.
3. Bata suavemente com o elemento várias vezes numa superfície dura para remover o excesso de sujidade ou aplique ar comprimido 29 psi (200 kPa), de dentro para fora, através do filtro. Nunca tente escovar a sujidade, dado que a irá empurrar para o interior das fibras. Substitua o elemento se este estiver excessivamente sujo.
4. Limpe a partir do interior da caixa do filtro do ar e da tampa, utilizando um pano húmido. Tenha cuidado para não deixar entrar sujidade na conduta de ar que leva ao carburador.
5. Instale o elemento e a tampa do filtro do ar.

Inspeção do TRAVÃO DO VOLANTE DO MOTOR (tipos aplicáveis)

Verifique a folga da alavanca do travão do volante do motor (tipos aplicáveis). Se for inferior a 2 mm, leve o motor a um concessionário autorizado Honda.
Veja a Figura 12, página A-3.

VELA

Veja a Figura 14, página A-4.

Vela recomendada: BPR5ES (NGK)

A vela recomendada possui a gama de aquecimento correta para as temperaturas normais de funcionamento do motor.

AVISO

Uma vela incorreta pode provocar danos no motor.

Se o motor tiver estado em funcionamento, permita que este arrefeça antes de efetuar a manutenção da vela.

Para um bom desempenho, a vela deve estar devidamente folgada e sem qualquer depósito.

1. Desligue a tampa da vela e retire qualquer sujidade existente à volta da área da vela.
2. Retire a vela com a chave de velas.
3. Inspecione visualmente a vela. Deite fora a vela se detetar desgaste ou se o isolador estiver rachado ou lascado. Limpe a vela com uma escova de arame, se a reutilizar.
4. Meça a folga do elétrodo da vela utilizando um apalpa-folgas. Corrija se necessário, dobrando o elétrodo lateral.
   A folga deverá ser de:
   0,7–0,8 mm
5. Verifique se a vela está em bom estado e enrosque manualmente a vela para evitar enroscamento transversal.
6. Após a vela estar assente, aperte com a chave de velas para comprimir a anilha.

   Quando instalar uma nova vela, aperte 1/2 volta após a vela estar assente para comprimir a anilha.

   Quando voltar a instalar uma vela original usada, aperte 1/8 -1/4 de volta após a vela estar assente para comprimir a anilha.

   BINÁRIO: 20 N·m (2,0 kgf·m)

   AVISO

   Uma vela solta pode sobreaquecer e danificar o motor.
   Apertar excessivamente a vela pode danificar as roscas na cabeça do motor.
7. Fixe a tampa da vela nesta última.

PARA-CHISPAS (tipos aplicáveis)

Em algumas áreas, é ilegal operar um motor sem um para-chispas. Verifique as leis e regulamentos locais. Está disponível um para-chispas nos concessionários de assistência autorizados Honda.

A manutenção do para-chispas deve ser efetuada a cada 100 horas para o manter a funcionar conforme definido.

Se o motor esteve em funcionamento, o silenciador estará quente. Permita que arrefeça antes de efetuar a manutenção do para-chispas.

Remoção do Para-chispas

Veja a Figura 15, página A-4, Figura 16, página A-4 e a Figura 17, página A-5.

1. Retire o parafuso e a porca da mola.
2. Retire a tampa do depósito do combustível.
3. Retire a tampa superior desengatando as quatro patilhas da tampa superior.
4. Retire o protetor do silenciador removendo os três parafusos de 6 mm.
5. Retire o parafuso para retirar o para-chispas do silenciador. (Cuidado para não danificar a rede.)

Limpeza e inspeção do para-chispas

Veja a Figura 15, página A-4, Figura 16, página A-4 e a Figura 17, página A-5.

Verifique os depósitos de carbono à volta da saída de escape e do para-chispas e limpe, se necessário.

1. Utilize uma escova para remover os depósitos de carvão do filtro de rede do para-chispas. Tenha cuidado para não danificar o filtro de rede. Substitua o para-chispas caso possua fendas ou orifícios.
2. Instale o para-chispas, o silenciado, a tampa superior e a tampa do depósito do combustível pela ordem inversa da remoção.

⚠ CUIDADO

Não coloque o motor em funcionamento com a tampa superior removida.
Não puxe o manípulo do motor de arranque de recuo com a tampa superior removida.

Pode ser ferido pelas peças rotativas ou queimado pelo silenciador.

CONSELHOS E SUGESTÕES ÚTEIS

ARMAZENAR O SEU MOTOR

Preparação para o armazenamento

Uma preparação adequada para o armazenamento é essencial para manter o seu motor sem qualquer problema e com ótimo aspeto. Os seguintes passos irão evitar que a ferrugem e a corrosão danifiquem o funcionamento e a aparência do seu motor, de modo a que também seja mais fácil arrancar quando o voltar a utilizar.

Limpeza

Se o motor esteve a funcionar, permita que arrefeça durante meia hora, no mínimo, antes de efetuar a limpeza. Limpe todas as superfícies exteriores, elimine qualquer dano na pintura e revista outras zonas que possam enferrujar com uma fina camada de óleo.

AVISO

Utilizar uma mangueira de jardim ou equipamento de lavagem à pressão pode forçar a entrada de água no filtro do ar ou na abertura do silenciador. A água no filtro do ar irá ensopar o filtro e a água que passar através do filtro do ar ou do silenciador poderá entrar no cilindro, provocando danos.

Combustível

AVISO

Dependendo da região onde opera o seu equipamento, as fórmulas do combustível podem oxidar e deteriorar-se rapidamente. A oxidação e deterioração do combustível pode ocorrer em tão pouco tempo como 30 dias e pode provocar danos no carburador e/ou no sistema de combustível. Verifique com o seu concessionário de assistência as recomendações de armazenamento locais.

A gasolina irá oxidar e deteriorar-se durante o armazenamento. A gasolina deteriorada irá provocar dificuldades no arranque e deixar depósitos de goma que obstruem o sistema do combustível. Se a gasolina no seu motor se deteriorar durante o armazenamento, poderá ser necessário efetuar a assistência ou substituir o carburador e outros componentes do sistema do combustível.

O período de tempo que a gasolina pode ser deixada no seu depósito do combustível e carburador sem provocar avarias no funcionamento irá variar de acordo com fatores tão variados como a marca da gasolina, a temperatura do local de armazenamento e se o depósito do combustível está completamente ou parcialmente cheio. O ar existente num depósito do combustível enchido parcialmente auxilia a deterioração do combustível. Temperaturas muito elevadas no local de armazenamento aceleram a deterioração do combustível. Podem ocorrer problemas de deterioração do combustível até 30 dias do combustível ficar no depósito do combustível, ou até menos, se a gasolina não for nova quando abastecer o depósito de combustível.

Os danos no sistema do combustível ou problemas relacionados com o desempenho do motor resultantes de uma preparação inadequada para armazenamento não são cobertos pela Garantia.

Drenar o depósito do combustível e o carburador
Veja a Figura 18, página A-5.

⚠ ADVERTÊNCIA

A gasolina é altamente inflamável e explosiva.

Pode ficar queimado ou ferido com gravidade quando manusear combustível.

- Desligue o motor e deixe-o arrefecer antes de manusear o combustível.
- Mantenha afastado de calor, faíscas e chamas.
- Manuseie o combustível apenas no exterior.
- Mantenha afastado do seu veículo.
- Limpe os derrames imediatamente.

1. Drene o depósito do combustível e o carburador para um recipiente de gasolina aprovado.
2. Rode a alavanca da válvula do combustível para a posição LIGADA e desaperte o parafuso de drenagem do carburador, rodando-o 1 a 2 voltas no sentido contrário ao dos ponteiros do relógio.
3. Depois de drenar o combustível, aperte seguramente o parafuso de drenagem do carburador, rode a alavanca da válvula do combustível para a posição DESLIGADA.
4. Se não conseguir drenar o carburador, drene o depósito do combustível para um recipiente de gasolina aprovado com uma bomba manual disponível nas lojas. Não utilize uma bomba elétrica. Coloque o motor em funcionamento até parar por falta de combustível.

Óleo do Motor

1. Mude o óleo do motor (veja a página 4).
2. Retire a vela (veja a página 5).
3. Coloque uma colher de sobremesa de 5-10 cm^3 de óleo do motor limpo no cilindro.
4. Puxe o manípulo do motor de arranque várias vezes para distribuir o óleo no cilindro.
   Veja a Figura 4, página A-2.
5. Volte a instalar a vela.
6. Puxe lentamente o manípulo do motor de arranque até sentir resistência. Isto fecha as válvulas e protege-as do pó e corrosão.
7. Revista as áreas que podem enferrujar com uma fina camada de óleo. Cubra o motor para o proteger do pó.

Precauções para o armazenamento

Se o seu motor vai ser armazenado com gasolina no depósito do combustível e no carburador, é importante que reduza o perigo de ignição dos vapores da gasolina. Selecione uma área de armazenamento bem ventilada e afastada de qualquer aparelho que funcione com uma chama, tal como uma fornalha, um esquentador ou um secador de roupa. Evite também qualquer área com motores elétricos que criem faíscas ou locais onde são operadas ferramentas elétricas.

Se possível, evite áreas de armazenamento com um elevado grau de humidade, dado que estas originam ferrugem e corrosão.

Mantenha o motor nivelado no armazenamento. A inclinação pode provocar fugas de combustível ou de óleo.

Com o motor e o sistema do escape arrefecidos, cubra o motor para o proteger do pó. O motor ou o sistema do escape quente podem incendiar ou derreter alguns materiais. Não utilize um plástico como cobertura contra o pó. Uma cobertura sem poros irá manter a humidade à volta do motor, auxiliando na criação de ferrugem e corrosão.

Remoção do armazenamento

Verifique o seu motor conforme está descrito na secção *VERIFICAÇÕES ANTES DO FUNCIONAMENTO* deste manual (veja a página 1).

Se o combustível foi drenado durante a preparação para o armazenamento, encha o depósito com gasolina nova. Se possuir um reservatório de gasolina para reabastecimento, certifique-se de que este apenas contém gasolina nova. A gasolina irá oxidar e deteriorar-se com o tempo, provocando dificuldades no arranque.

Se o cilindro foi revestido com óleo durante a preparação para o armazenamento, o motor irá deitar fumo durante breves instantes após o arranque. Isto é normal.

TRANSPORTE

Se o motor esteve em funcionamento, deixe-o arrefecer durante 15 minutos, no mínimo, antes de carregar o equipamento acionado pelo motor no veículo de transporte. Um motor ou sistema do escape quente podem provocar queimaduras ou incendiar alguns materiais.

Mantenha o motor nivelado quando o transportar para reduzir a possibilidade de fuga de combustível. Rode a alavanca da válvula do combustível para a posição DESLIGADA.
Veja a Figura 1, página A-2.

SOLUÇÃO DE PROBLEMAS INESPERADOS

O MOTOR NÃO ARRANCA

Causa possível	Correção
A válvula do combustível está DESLIGADA.	Rode a alavanca para a posição LIGADA.
Difusor aberto (tipos aplicáveis).	Desloque a alavanca para a posição FECHADA exceto se o motor estiver quente.
A alavanca de controlo não está na posição correta (tipos aplicáveis).	Desloque a alavanca para a posição correta.
A alavanca do travão do volante do motor está na posição ENGATADA (tipos aplicáveis).	Desloque a alavanca para a posição DESENGATADA.
Sem combustível.	Reabasteça (p. 3).
Combustível de má qualidade; motor armazenado sem tratamento ou drenagem da gasolina ou reabastecimento com gasolina de má qualidade.	Drene o depósito do combustível e carburador (p. 6). Reabasteça com gasolina nova (p. 3).
Vela avariada, suja ou com fendas.	Dê folga ou substitua a vela (p. 5).
Vela humedecida com combustível (motor inundado).	Seque e volte a instalar a vela.
Filtro do combustível restrito, avaria no carburador, avaria na ignição, válvulas presas, etc.	Leve o motor a um concessionário de assistência autorizado, ou consulte o manual de oficina.

O MOTOR TEM FALTA DE POTÊNCIA

Causa possível	Correção
Elemento do filtro obstruído.	Limpe ou substitua o elemento do filtro (p. 5).
Combustível de má qualidade; motor armazenado sem tratamento ou drenagem da gasolina ou reabastecimento com gasolina de má qualidade.	Drene o depósito do combustível e carburador (p. 6). Reabasteça com gasolina nova (p. 3).
Filtro do combustível restrito, avaria no carburador, avaria na ignição, válvulas presas, etc.	Leve o motor a um concessionário de assistência autorizado, ou consulte o manual de oficina.

INFORMAÇÃO TÉCNICA

Localização do número de série
Veja a página A-1.
Registe o número de série do motor no espaço em baixo. Irá necessitar destas informações quando encomendar peças e quando realizar inquéritos sobre pormenores técnicos ou garantia.

Número de série do motor: __ __ __ __ __ — __ __ __ __ __ __ __

Tipo do motor: ___ ___ ___ ___

Data de Compra: _____ / _____ / _____

Modificações do carburador para um funcionamento em altitudes elevadas

A altitudes elevadas, a mistura de ar-combustível do carburador de série é demasiado concentrada. O desempenho irá diminuir e o consumo de combustível irá aumentar. Uma mistura muito concentrada também irá sujar a vela e provocar um arranque difícil. O funcionamento a uma altitude diferente da recomendada para este motor, durante longos períodos de tempo, pode aumentar as emissões.

O desempenho a uma altitude elevada pode ser melhorado com a realização de modificações específicas no carburador. Se o seu motor tiver funcionado sempre em altitudes acima dos 1500 metros, peça ao seu concessionário de assistência para efetuar a modificação do carburador. Este motor, quando funciona a uma altitude elevada com as modificações do carburador para uma utilização a uma altitude elevada, irá cumprir todas as normas de emissões ao longo da sua vida útil.

Mesmo com a modificação do carburador, a cavalagem do motor irá diminuir cerca de 3,5% por cada 300 metros de aumento da altitude. O efeito da altitude na cavalagem será maior se não for efetuada nenhuma modificação no carburador.

AVISO
Quando o carburador for modificado para um funcionamento a uma altitude elevada, a mistura ar-combustível será demasiado fraca para um funcionamento a baixa altitude. O funcionamento a altitudes inferiores a 1500 metros com um carburador modificado pode provocar o sobreaquecimento do motor e resultar em sérios danos do mesmo. Para utilização a baixas altitudes, peça ao seu concessionário que reponha o carburador nas especificações de fábrica originais.

Informações sobre o sistema de controlo das emissões

Garantia do sistema de controlo das emissões

O seu novo Honda cumpre as regulamentações de emissões da EPA dos EUA e do Estado da Califórnia. American Honda oferece a mesma garantia de emissões para motores Honda Power Equipment vendidos em todos os 50 estados. Em todas as regiões dos Estados Unidos, o seu motor Honda Power Equipment foi concebido, construído e equipado para cumprir as normas de emissões da EPA dos EUA e do California Air Resources Board para motores de ignição.

Cobertura da garantia

Segundo esta garantia, os motores Honda Power Equipment certificados segundo as regulamentações CARB e EPA estão livres de defeitos de materiais e de fabrico que podem impedir que os motores cumpram os requisitos de emissões EPA e CARB aplicáveis. Esta garantia aplica-se, no mínimo, durante 2 anos ou pela duração da *Garantia limitada do distribuidor de Honda Power Equipment*, consoante o que for mais longo, a partir da data original de entrega no comprador a retalho. Esta garantia é transferível para cada novo comprador posterior pela duração do período da garantia. As reparações ao abrigo da garantia serão feitas sem custos adicionais, cobrindo diagnóstico, peças e mão-de-obra. Pode obter informações sobre como apresentar uma reclamação relacionada com a garantia, assim como uma descrição de como apresentar uma reclamação e/ou as condições de prestação de serviços, contactando um concessionário autorizado de Honda Power Equipment ou enviado um e-mail para a American Honda para o seguinte endereço:
Email: powerequipmentemissions@ahm.honda.com
Telefone: (888) 888-3139
Os componentes cobertos incluem todos os componentes cuja avaria poderá aumentar as emissões do motor no que diz respeito a qualquer poluente regulado ou a emissões evaporativas. Pode obter uma lista de componentes específicos na declaração da garantia de emissões, fornecida em separado.
Os termos específicos da garantia, cobertura, limitações e maneira de obter serviços da garantia são também descritos na declaração da garantia de emissões fornecida em separado. Além disso, pode obter a declaração da garantia de emissões no website Honda Power Equipment ou através da seguinte ligação:
http://powerequipment.honda.com/support/warranty

Fonte das emissões
O processo de combustão produz monóxido de carbono, óxidos de nitrogénio e hidrocarbonetos. O controlo dos hidrocarbonetos e óxidos de nitrogénio é muito importante, uma vez que em determinadas condições a sua reação permite a formação de fumos fotoquímicos quando sujeitos à luz solar. O monóxido de carbono não reage da mesma forma, mas é tóxico.

A Honda utiliza rácios de ar/combustível apropriados e outros sistemas de controlo de emissões para reduzir as emissões de dióxido de carbono, óxidos de nitrogénio e de hidrocarbonetos.
Além disso, os sistemas de combustível Honda utilizam componentes e tecnologias de controlo para reduzir emissões evaporativas.

A Lei do ar puro e ambiente dos E.U.A, Califórnia e Canadá
Os regulamentos da EPA, Califórnia e Canadá exigem a todos os fabricantes que forneçam as instruções por escrito contendo as descrições do funcionamento e manutenção dos sistemas de controlo de emissões.

As seguintes instruções e procedimentos devem ser seguidos de forma a manter as emissões do seu motor Honda dentro dos padrões de emissões.

Adulterar e alterar

AVISO
Adulterar é uma violação da lei federal e da Califórnia.

Adulterar ou alterar o sistema de controlo de emissões pode aumentar as emissões para além do limite legal. Entre estas leis que constituem a adulteração estão:

- Remoção ou alteração de qualquer peça dos sistemas da admissão, combustível ou escape.
- Alterar ou desmontar a articulação do regulador ou o mecanismo de ajuste da velocidade para que o motor funcione fora dos parâmetros do design.

Problemas que podem afetar as emissões
Se estiver consciente dos seguintes sintomas, dirija-se ao seu concessionário para que o seu motor seja inspecionado e reparado.

- Arranque difícil ou o motor vai-se abaixo após o arranque.
- Ralenti irregular.
- Falha de ignição ou ignição prematura com carga.
- Pós-combustão (ignição prematura).
- Fumo do escape preto ou consumo elevado de combustível.

Peças de substituição

Os sistemas de controlo de emissões no seu novo motor Honda foram concebidos, construídos certificados de acordo com os regulamentos da EPA, Califórnia e Canadá relativos às emissões. Recomendamos a utilização de peças genuínas Honda sempre que efetuar a manutenção. Estas peças de substituição com design original são fabricadas segundo os mesmos padrões das peças originais e, por isso, pode estar confiante quanto ao seu desempenho. A Honda não pode recusar cobertura exclusivamente segundo a garantia de emissões pela utilização de peças de substituição que não sejam da Honda ou pela prestação de serviços efetuados numa localização que não seja um concessionário autorizado Honda; pode utilizar peças comparáveis às certificadas pela EPA e solicitar serviço em localizações que não seja da Honda. No entanto, a utilização de peças de substituição que não pertençam ao design e qualidade originais podem afetar a eficácia do sistema de controlo de emissões.

Um fabricante de uma peça de mercado secundário assume a responsabilidade de que essa peça não irá afetar negativamente o desempenho das emissões. O fabricante ou reconstrutor da peça deve certificar-se de que a utilização da peça não irá resultar numa avaria do motor para cumprir os regulamentos de emissões.

Manutenção

Como proprietário de um motor de equipamento elétrico, é responsável por concretizar toda a manutenção exigida descrita no manual do proprietário. A Honda recomenda que guarde todos os recebidos relativos à manutenção do seu motor de equipamento elétrico mas a Honda não pode recusar a cobertura da garantia exclusivamente com base na falta de recibos ou pela sua incapacidade em garantir a concretização da manutenção agendada.
Siga o PLANO DE MANUTENÇÃO na página 3.
Lembre-se que este plano é baseado no pressuposto de que o seu motor será utilizado para o objetivo designado. O funcionamento com cargas ou temperaturas elevadas ou a utilização em condições poeirentas irá exigir manutenções mais frequentes.

Índice do ar
(Modelos certificados para venda na Califórnia)

Uma etiqueta de Informação do índice do ar é aplicada aos motores certificados para um período de durabilidade de emissões de acordo com os requisitos do Quadro de recursos do ar da Califórnia.

O gráfico de barras permite-lhe a si, o nosso cliente, comparar o desempenho das emissões dos motores disponíveis. Quanto menor for o Índice de ar, menos poluição existe.

A descrição da durabilidade fornece-lhe informações relativas ao período de durabilidade das emissões do motor. O termo descritivo indica o período de vida útil do sistema de controlo das emissões do motor. Consulte a *Garantia do sistema de controlo das emissões* para informações adicionais.

Termo descritivo	Aplicável ao período de durabilidade das emissões
Moderado	50 horas (0-80 cm^3, inclusive) 125 horas (superior a 80 cm^3)
Intermédio	125 horas (0-80 cm^3, inclusive) 250 horas (superior a 80 cm^3)
Prolongada	300 horas (0-80 cm^3, inclusive) 500 horas (superior a 80 cm^3) 1000 horas (225 cm^3 e superior)

A aba/etiqueta da informação do índice do ar deve permanecer no motor até que este seja vendido. Retire a etiqueta antes de colocar o motor em funcionamento.

Especificações

GCV145

Modelo	GCV145
Código de descrição	GJASK
Comprimento × Largura × Altura	415 × 330 × 359 mm
Massa seca [peso]	10,1 kg
Tipo do motor	4 tempos, OHV, cilindro único
Cilindrada	145 cm^3
Diâmetro × Curso	56,0 × 59,0 mm
Potência efetiva (de acordo com a SAE J1349*)	3,1 kW (4,2 bhp, 4,2 PS) a 3600 rpm
Binário efetivo máx. (de acordo com a SAE J1349*)	9,1 N·m (0,93 kgf·m) a 2500 rpm
Capacidade de óleo do motor	0,40 L
Capacidade do depósito do combustível	0,91 L
Sistema de arrefecimento	Ar forçado
Sistema da ignição	Ignição magnética tipo transístor
Rotação do veio PTO	No sentido contrário ao dos ponteiros do relógio

GCV170

Modelo	GCV170
Código de descrição	GJATK
Comprimento × Largura × Altura	415 × 330 × 359 mm
Massa seca [peso]	10,1 kg
Tipo do motor	4 tempos, OHV, cilindro único
Cilindrada	166 cm^3
Diâmetro × Curso	60,0 × 59,0 mm
Potência efetiva (de acordo com a SAE J1349*)	3,6 kW (4,8 bhp, 4,9 PS) a 3600 rpm
Binário efetivo máx. (de acordo com a SAE J1349*)	11,1 N·m (1,13 kgf·m) a 2500 rpm
Capacidade de óleo do motor	0,40 L
Capacidade do depósito do combustível	0,91 L
Sistema de arrefecimento	Ar forçado
Sistema da ignição	Ignição magnética tipo transístor
Rotação do veio PTO	No sentido contrário ao dos ponteiros do relógio

GCV200

Modelo	GCV200
Código de descrição	GJAUK
Comprimento × Largura × Altura	415 × 330 × 359 mm
Massa seca [peso]	10,1 kg
Tipo do motor	4 tempos, OHV, cilindro único
Cilindrada	201 cm^3
Diâmetro × Curso	66,0 × 59,0 mm
Potência efetiva (de acordo com a SAE J1349*)	4,2 kW (5,6 bhp, 5,7 PS) a 3600 rpm
Binário efetivo máx. (de acordo com a SAE J1349*)	12,7 N·m (1,30 kgf·m) a 2500 rpm
Capacidade de óleo do motor	0,40 L
Capacidade do depósito do combustível	0,91 L
Sistema de arrefecimento	Ar forçado
Sistema da ignição	Ignição magnética tipo transístor
Rotação do veio PTO	No sentido contrário ao dos ponteiros do relógio

*A taxa de potência do motor indicado neste documento é a potência efetiva testada num motor de produção para o modelo do motor e medida de acordo com a SAE J1349 às 3600 rpm (potência efetiva) e às 2500 rpm (binário efetivo máx.). A produção de motores em massa pode variar deste valor.

A potência real do motor instalado na máquina final irá variar de acordo com inúmeros fatores, incluindo a velocidade de funcionamento do motor em utilização, condições ambientais, manutenção e outras variáveis.

Especificações de afinação GCV145/170/200

ITEM	ESPECIFICAÇÃO	MANUTENÇÃO
Folga da vela	0,7-0,8 mm	Consulte a página 5
Velocidade do ralenti	1700±150 rpm	-
Folga da válvula (fria)	AD: 0,10±0,02 mm EX: 0,10±0,02 mm	Consulte o seu concessionário autorizado Honda
Outras especificações	Não são necessárias afinações adicionais.	

Informação de referência rápida

Combustível	Gasolina sem chumbo (Consulte a página 4)	
	E.U.A.	Abasteça com combustível com índice de 86 octanas ou superior
	Exceto E.U.A.	Procure combustível com índice de 91 octanas ou superior Abasteça com combustível com índice de 86 octanas ou superior
Óleo do motor	SAE 10W-30, API SE ou posterior para uma utilização geral. Consulte a página 4	
Vela	BPR5ES (NGK)	
Manutenção	Antes de cada utilização: • Verifique o nível do óleo do motor. Consulte a página 4 • Verifique o filtro do ar. Consulte a página 4	
	Primeiras 5 horas: Mude o óleo do motor. Consulte a página 4	
	Posteriormente: Consulte o plano de manutenção na página 3.	

NOTA:
As especificações podem variar de acordo com os tipos e estão sujeitas a alteração sem aviso.

INFORMAÇÃO AO CONSUMIDOR

INFORMAÇÃO SOBRE O LOCALIZADOR DE DISTRIBUIDOR/ CONCESSIONÁRIO

Visite o nosso site: http://www.honda-engines-eu.com

INFORMAÇÃO DE ASSISTÊNCIA AO CLIENTE

Os funcionários do concessionário são profissionais com formação. Estão qualificados para responder a qualquer questão colocada. Caso surja um problema que o seu concessionário não tenha capacidade para solucionar de forma satisfatória, entre em contacto com a administração do concessionário. O diretor da secção de manutenção, o diretor geral ou o proprietário poderão ajudar.
Quase todos os problemas são solucionados desta forma.

Caso não esteja completamente satisfeito com a decisão tomada pela administração do concessionário, contacte os escritórios da Honda, conforme indicado.

«Escritórios Honda»
Quando enviar uma carta ou telefonar, forneça esta informação:

- Nome do fabricante do equipamento e o número do modelo onde o motor está montado
- Modelo do motor, número de série e tipo (veja a página 7)
- Nome do concessionário onde adquiriu o motor
- Nome, morada e contacto do funcionário do concessionário responsável pela manutenção do seu motor
- Data de compra
- O seu nome, morada e número de telefone
- Uma descrição detalhada do problema

Honda Motor Europe Logistics NV.
Centro Europeu de Motores

http://www.honda-engines-eu.com

Contacte o distribuidor Honda da sua área para receber assistência.

Garantia internacional do motor Honda para utilização geral

O motor Honda para utilização geral instalado neste produto de marca é coberto pela garantia de motores Honda para utilização geral, de acordo com os seguintes pressupostos.
– As condições de garantia estão em conformidade com as estabelecidas pela Honda em cada país para motores de utilização geral.
– As condições de garantia aplicam-se a avarias do motor provocadas por problemas de fabrico ou de especificação.
– A garantia não é válida em países onde não exista um distribuidor Honda.

Para obter o serviço da garantia:

Deve levar o seu motor Honda para utilização geral, ou equipamento onde estiver instalado, juntamente com comprovativo da data de compra original a um concessionário de motores Honda autorizado a vender esse produto no seu país ou ao concessionário no qual comprou o produto. Para localizar um distribuidor/concessionário Honda perto de si ou para verificar as condições da garantia no seu país, visite o nosso site de informação sobre serviços globais
https://www.hppsv.com/ENG/ ou contacte o distribuidor no seu país.

Exclusões:

Esta garantia do motor não inclui o seguinte:

1. Qualquer dano ou deterioração resultante do seguinte:
   – Falta de manutenção periódica por negligência como especificado no manual do proprietário do motor
   – Reparação ou manutenção inadequada
   – Métodos de operação diferentes dos que estão indicados no manual do proprietário do motor
   – Danos causados pelo produto no qual o motor está instalado
   – Danos causados pela conversão para, ou utilização de, combustível que não o combustível para o qual o motor foi originalmente concebido, como definido no manual de proprietário do motor e/ou documento da garantia.
   – A utilização e peças e acessórios não genuínos Honda, que não tenham sido aprovados pela Honda (que não sejam os lubrificantes e fluidos recomendados) (não se aplica a garantia de emissões exceto quando a peça não genuína não for equivalente à peça Honda e foi a causa da avaria)
   – Exposição do produto a fuligem e fumo, agentes químicos, fezes de pássaros, água do mar, brisa do mar, sal e outros fenómenos ambientais
   – Colisão, contaminação ou deterioração do combustível, negligência, alteração não autorizada ou utilização incorreta
   – Desgaste natural (descoloração natural da tinta ou das superfície metalizadas, descasca das placas e outra deterioração natural)
2. Peças consumíveis: A Honda não garante a deterioração das peças causada por desgaste normal. As peças indicadas em baixo não estão cobertas pela garantia (exceto quando necessárias como peças para outra reparação da garantia):
   – Vela, filtro do combustível, elemento do filtro do ar, disco da embraiagem, corda do motor de arranque de recuo
   – Lubrificante: óleo e massa

3. Limpeza, ajustamento e manutenção periódica normal (limpeza do carburado e drenagem do óleo do motor).
4. Utilização do motor Honda para utilização geral em corridas e competições.
5. Qualquer motor que faça parte de um produto que foi alguma vez declarado como perda total ou vendido para salvados por uma instituição financeira ou seguradora.

Sobre o dístico SERVIÇO E ASSISTÊNCIA
Pode ter sido colado um dístico de SERVIÇO E ASSISTÊNCIA* no motor Honda para utilização geral.
Quando visitar o nosso website depois de ler o código de barras de duas dimensões (código QR), encontrará informação sobre o serviço.

https://www.hondappsv.com/ENG/QR/GCV145_170_200/

* Este dístico não é colado em todos os modelos.

3PZ9M600_GCV145_GCV170_GCV200_PT.book Page 1 Thursday, August 23, 2018 9:57 PM

HONDA