3TZ9M600_GCV145_GCV170_GCV200_TR.book Page 1 Wednesday, August 29, 2018 10:16 PM

HONDA

KULLANIM KILAVUZU

GCV145 · GCV170 · GCV200

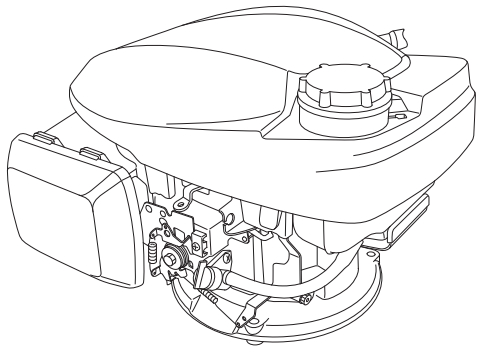

⚠ UYARI

Bu üründen çıkan motor egzoz gazı, Kaliforniya Eyaleti tarafından Kansere, doğum kusurlarına veya üremeye dair başka zararlara neden olduğu tespit edilen kimyasallar içerir.

- Şekil, tipe göre değişiklik gösterebilir.

GÜVENLİK ETİKETLERİNİN / PARÇALARIN VE KUMANDALARIN YERLERİ

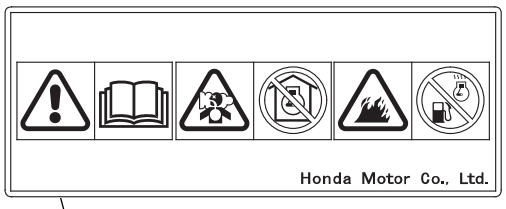

Çalıştırmadan önce Kullanım Kılavuzunu okuyun.

Motor zehirli karbon monoksit gazı yayar. Kapalı alanlarda çalıştırmayın.

Benzin son derece yanıcı ve patlayıcıdır. Yakıt doldurmadan önce motoru durdurun ve soğumasına izin verin.

Manüel Jikle Tip
(JİKLE KOLU bulunmayan tip)
(uygulanabilir tiplerde)

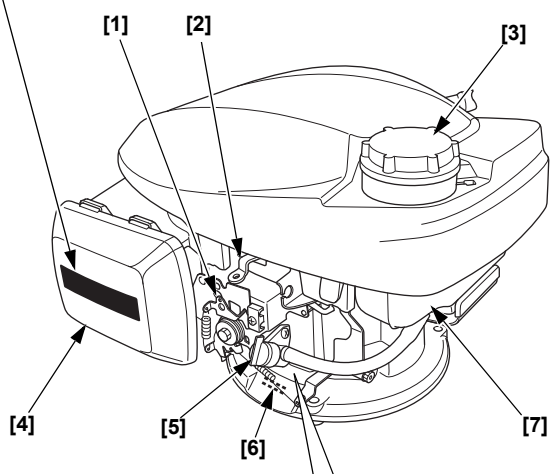

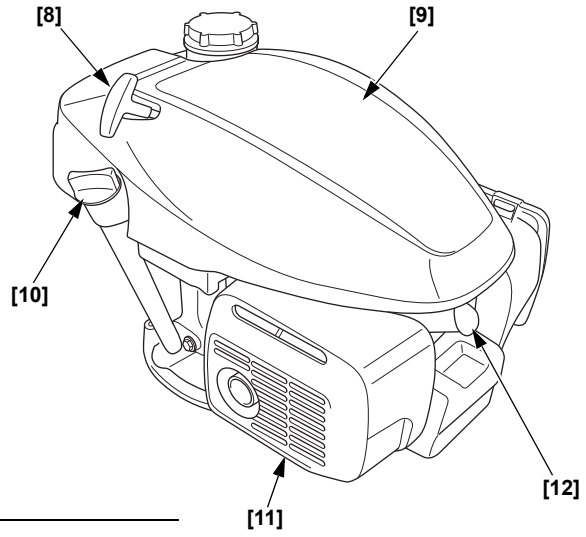

Otomatik Jikle Tip
(SABİT GAZ KELEBEĞİ tip)
(uygulanabilir tiplerde)

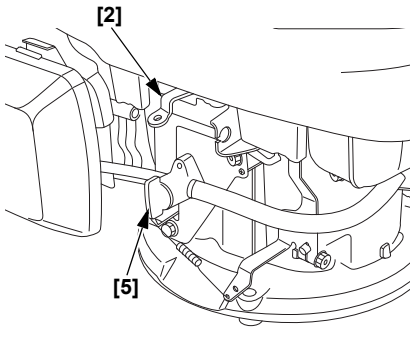

Otomatik Jikle Tip
(MANUEL GAZ KELEBEĞİ tip)
(uygulanabilir tiplerde)

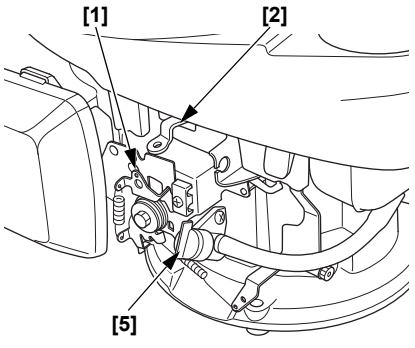

[1]	KONTROL KOLU (uygulanabilir tiplerde)
[2]	VOLANLI FREN KOLU (uygulanabilir tiplerde)
[3]	YAKIT DEPOSU KAPAĞI
[4]	HAVA FİLTRESİ
[5]	YAKIT VALFİ KOLU
[6]	SERİ NUMARASI & MOTOR TİPİ
[7]	YAKIT DEPOSU
[8]	MARŞ İPİ
[9]	ÜST KAPAK
[10]	YAĞ DOLUM KAPAĞI
[11]	SUSTURUCU
[12]	BUJİ

3TZ9M600
00X3T-Z9M-6000

©2018 Honda Motor Co., Ltd. – Her Hakkı Saklıdır

Şekil 1

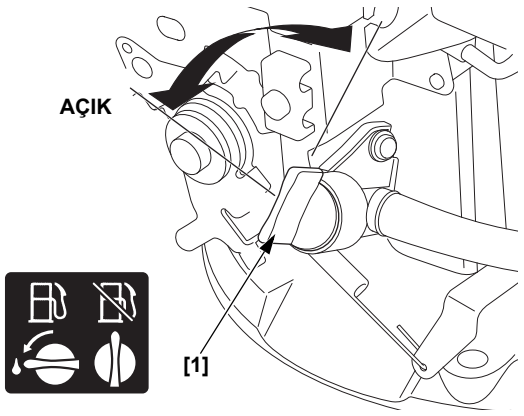

[1] YAKIT VALFİ KOLU

Şekil 2

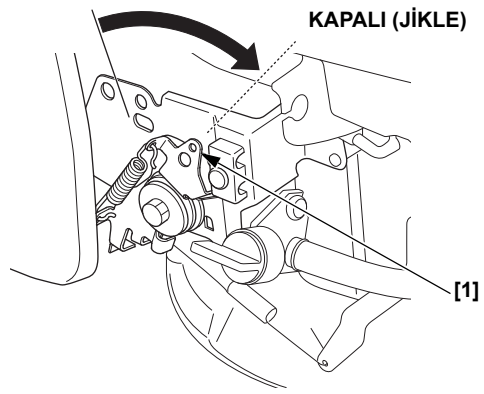

[1] KONTROL KOLU (uygulanabilir tiplerde)

Şekil 3

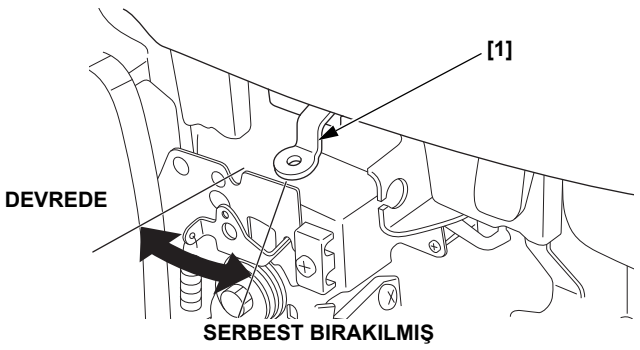

[1] VOLANLI FREN KOLU (uygulanabilir tiplerde)

Şekil 4

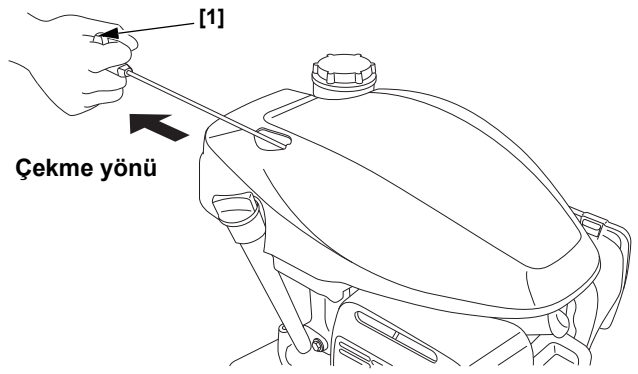

[1] MARŞ İPİ

Şekil 5

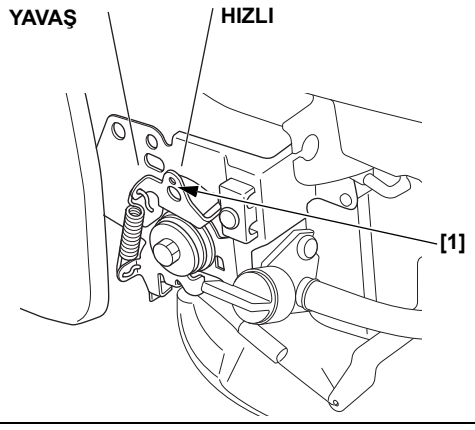

[1] KONTROL KOLU (uygulanabilir tiplerde)

Şekil 6

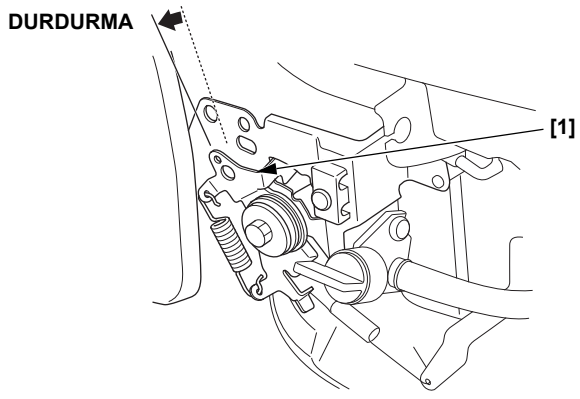

[1] KONTROL KOLU (uygulanabilir tiplerde)

Şekil 7

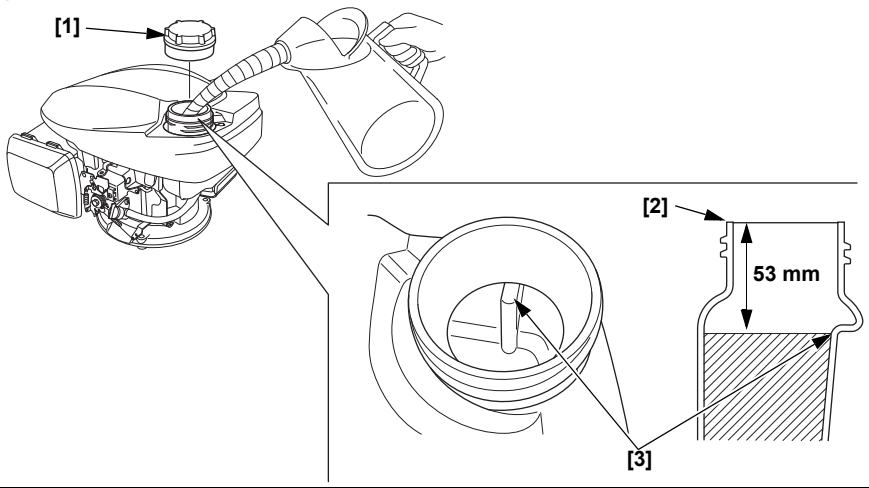

[1] YAKIT DEPOSU KAPAĞI
[2] YAKIT DOLUM AĞZI
[3] ÜST SEVİYE

Şekil 8

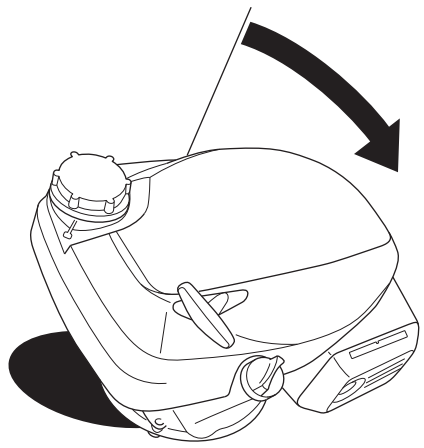

Şekil 9

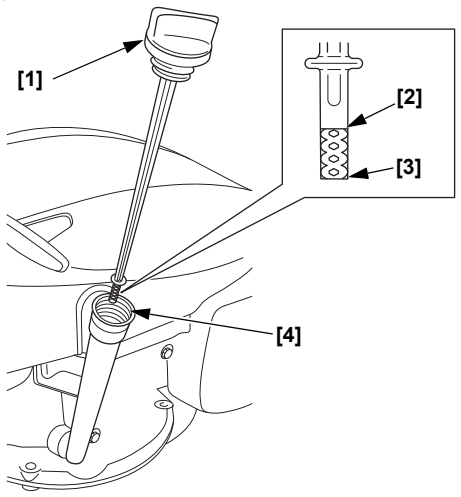

[1] YAĞ DOLUM KAPAĞI/ÇUBUĞU
[2] ÜST SINIR
[3] ALT SINIR
[4] YAĞ DOLUM AĞZI

Şekil 10

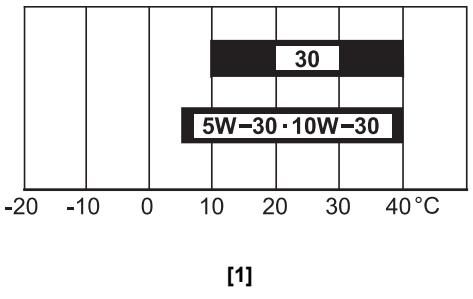

[1] ORTAM SICAKLIĞI

Şekil 11

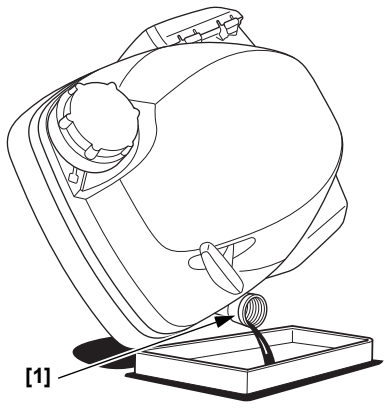

[1] YAKIT DOLUM AĞZI

Şekil 12

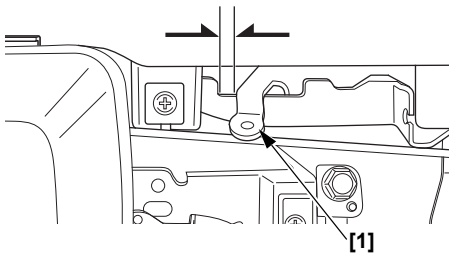

[1] VOLAN FRENİ KOLU
(uygulanabilir tiplerde)

Şekil 13

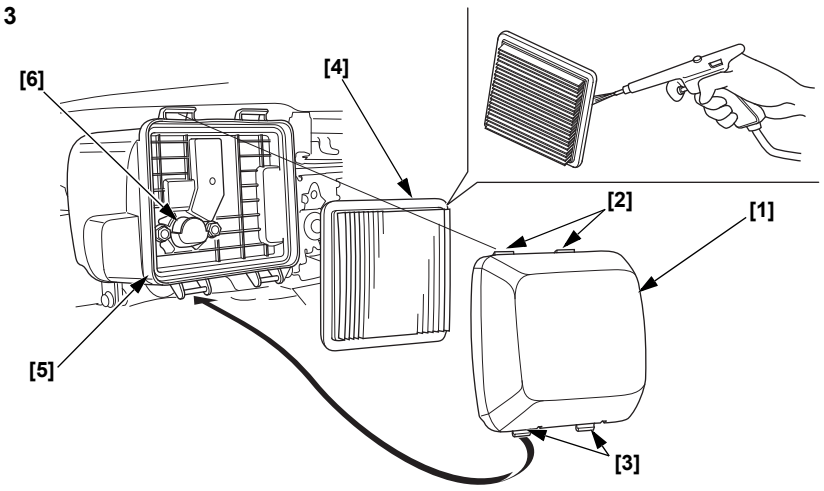

[1] FİLTRE KAPAĞI
[2] ÜST TIRNAKLAR
[3] ALT TIRNAKLAR
[4] ELEMAN
[5] HAVA FİLTRESİ KUTUSU
[6] HAVA KANALI

Şekil 14

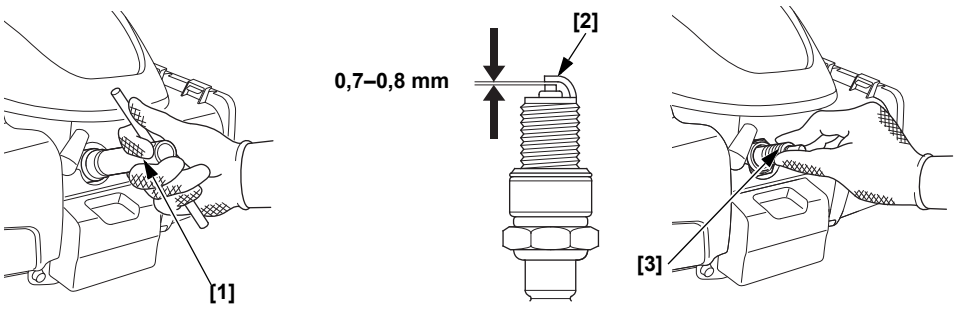

[1] BUJİ ANAHTARI
[2] YAN ELEKTROD
[3] BUJİ

Şekil 15

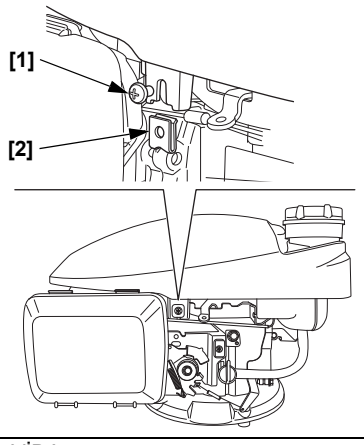

[1] VİDA
[2] YAYLI SOMUN

Şekil 16

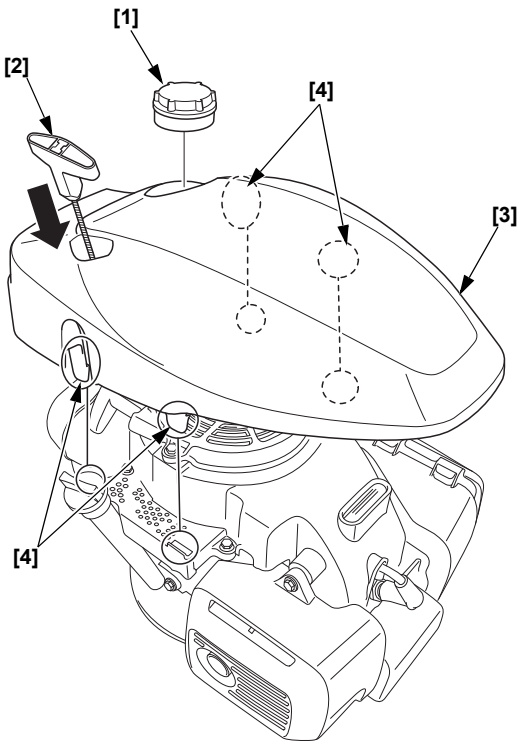

[1] YAKIT DEPOSU KAPAĞI
[2] MARŞ İPİ
[3] ÜST KAPAK
[4] TIRNAKLAR

Şekil 17

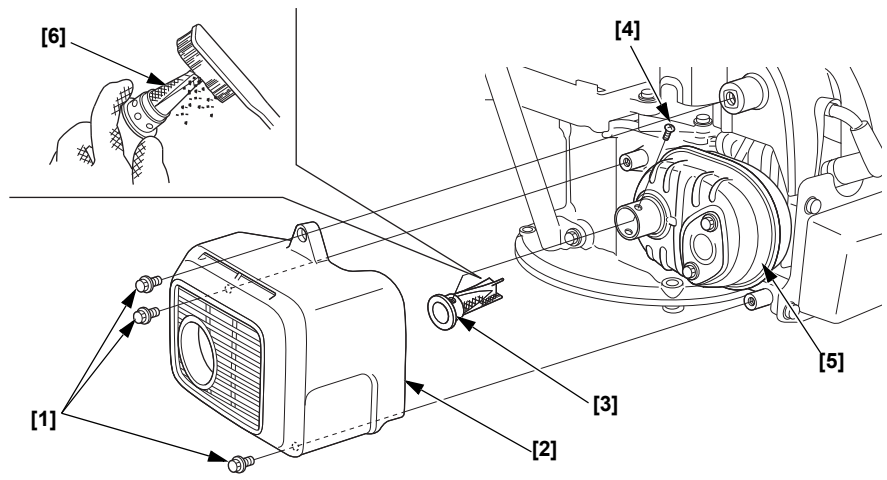

[1] 6 mm CIVATA (3)
[2] SUSTURUCU KORUMASI
[3] KIVILCIM DURDURUCU
[4] VİDA
[5] SUSTURUCU
[6] EKRAN

Şekil 18

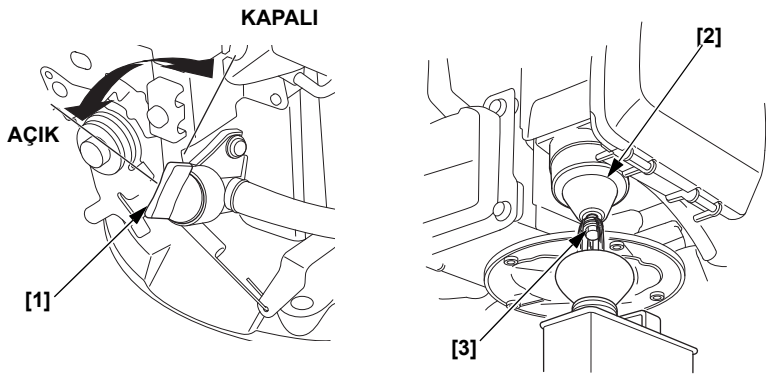

[1] YAKIT VALFİ KOLU
[2] ŞAMANDIRA KABI
[3] TAHLİYE CIVATASI

GİRİŞ

Bir Honda motor satın aldığınız için teşekkür ederiz. Yeni motorunuzdan en iyi sonuçları elde etmeniz ve onu güvenli bir şekilde çalıştırmanız için size yardımcı olmak istiyoruz. Bu kılavuz, bununla ilgili bilgiler içerir; Motoru çalıştırmadan önce lütfen dikkatlice okuyun. Bir sorun çıkarsa veya motorunuz hakkında herhangi bir sorunuz varsa, yetkili servisinize başvurun.

Bu yayındaki tüm bilgiler basım tarihine kadar geçerli olan en yeni ve en güncel ürün bilgilerine bağlı olarak hazırlanmıştır. Honda Motor Co., Ltd. haber vermeden ve hiçbir yükümlülük altına girmeden istediği zaman bu kullanım kılavuzunda değişiklik yapma hakkını saklı tutar. Bu yayında yer alan hiçbir bölüm yazılı izin olmadan basılamaz veya çoğaltılamaz.

Bu kılavuz motorunuzun sabit bir parçası olarak kabul edilmeli ve el değiştirdiğinde motorla birlikte verilmelidir.

Kapsamını ve sahip olarak sizin sorumluluklarınızı tam olarak anlamak için garanti poliçesini okumanızı öneririz.

Motorun çalıştırılması, kapatılması, kullanılması, ayarları veya herhangi bir özel bakım talimatı ile ilgili ek bilgiler için, bu motor tarafından güç sağlanan ekipman ile birlikte verilen talimatları gözden geçirin.

İÇİNDEKİLER

GÜVENLİK MESAJLARI 1
GÜVENLİK BİLGİLERİ 1
KULLANIM ÖNCESİ KONTROLLER 1
ÇALIŞTIRMA 2
GÜVENLİ ÇALIŞTIRMA ÖNLEMLERİ 2
MOTORUN ÇALIŞTIRILMASI ... 2
MOTORUN DURDURULMASI .. 2
MOTORUNUZUN BAKIMI 3
BAKIMIN ÖNEMİ 3
BAKIM GÜVENLİĞİ 3
GÜVENLİK ÖNLEMLERİ 3
BAKIM PROGRAMI 3
YAKIT DOLDURMA 3
MOTOR YAĞI 4
HAVA FİLTRESİ 4
BUJİ 5
KIVILCIM DURDURUCU 5
FAYDALI İPUÇLARI VE ÖNERİLER 5
MOTORUNUZUN DEPOLANMASI 5
NAKLİYE 6
BEKLENMEDİK SORUNLARIN ÇÖZÜMÜ 6
TEKNİK BİLGİLER 7
TÜKETİCİ BİLGİLERİ 9
Uluslararası Honda Genel Amaçlı Motor Garantisi 9

GÜVENLİK MESAJLARI

Sizin ve diğer insanların güvenliği çok önemlidir. Biz bu kılavuz içerisinde ve motor üzerinde önemli güvenlik mesajları verdik. Lütfen bu mesajları dikkatlice okuyun.

Bir güvenlik mesajı, size ve başkalarına zarar verecek olası tehlikelere karşı hazır olmanızı sağlamak amacı ile hazırlanmıştır. Her bir güvenlik mesajının başında güvenlik uyarı sembolü ⚠ ve aşağıdaki üç uyarı sözcüğünden biri yer alır: TEHLİKE, UYARI veya DİKKAT.

Bu uyarı ifadeleri şu anlama gelmektedir:

⚠ TEHLİKE Eğer talimatlara uymazsanız ÖLÜRSÜNÜZ veya çok ciddi bir şekilde YARALANIRSINIZ.

⚠ UYARI Eğer talimatlara uymazsanız ÖLEBİLİR veya çok ciddi bir şekilde YARALANABİLİRSİNİZ.

⚠ DİKKAT Talimatları uygulamazsanız YARALANABİLİRSİNİZ.

Her mesaj, tehlikenin ne olduğunu, neler olabileceğini ve yaralanmayı önlemek ya da azaltmak için neler yapabileceğinizi anlatır.

HASAR ÖNLEME MESAJLARI

Ayrıca, DİKKAT kelimesi ile belirtilen diğer önemli mesajları da göreceksiniz.

Bu kelimenin anlamı:

DİKKAT Talimatları izlemezseniz motor hasarı veya diğer maddi hasarlar meydana gelebilir.

Bu mesajların amacı, aracınıza, başka mallara veya çevreye zarar gelmesini önlemeye yardımcı olmaktır.

GÜVENLİK BİLGİLERİ

- Tüm kumandaların kullanımı ve acil durumlarda motorun nasıl hızlı durdurulduğunu öğrenin. Ekipmanı çalıştırmadan önce operatörün yeterli talimatları aldığından emin olun.
- Çocukların motoru çalıştırmasına izin vermeyin. Çocukları ve evcil hayvanları motorun çalıştırıldığı alandan uzak tutun.
- Motorunuzun egzozu zehirli karbonmonoksit gazı içermektedir. Motoru yeterince havalandırılmayan yerlerde ve kapalı alanlarda kesinlikle çalıştırmayın.
- Çalıştırma sırasında motor ve egzoz çok ısınır.
  Çalışma sırasında motoru binalardan ve diğer ekipmanlardan en az 1 metre uzakta tutun. Yanıcı maddeleri uzak tutun ve çalışırken motorun üstüne hiçbir şey koymayın.

GÜVENLİK ETİKETİNİN YERİ

Bkz. sayfa A-1.

Bu etiket, ciddi yaralanmalara neden olabilecek olası tehlikelere karşı sizi uyarırlar. Etiketi dikkatlice okuyun.
Etiket okunmaz hale geldiğinde değiştirilmeleri için Honda yetkili servisine başvurun.

PARÇA VE KUMANDALARIN YERLERİ

Bkz. sayfa A-1.

KULLANIM ÖNCESİ KONTROLLER

MOTORUNUZ ÇALIŞMAYA HAZIR MI?

Güvenliğiniz için, çevre yönetmeliklerine uygunluğu sağlamak ve ekipmanınızın ömrünü azami seviyeye çıkarmak amacıyla, motoru çalıştırmadan önce birkaç dakikanızı ayırarak motorun durumunu kontrol etmek çok önemlidir. Motoru çalıştırmadan önce bulduğunuz tüm sorunları giderdiğinizden veya yetkili servisin giderdiğinden emin olun.

⚠ UYARI

Bu motorun bakımının düzgün yapılmaması ya da çalıştırılmadan önce bir sorunun giderilmemesi, önemli bir arızaya neden olabilir.

Bazı arızalar ciddi yaralanmalara veya ölüme neden olabilir.

Her kullanımdan daima bir çalıştırma öncesi kontrol yapın ve varsa sorunları giderin.

Çalıştırma öncesi kontrollere başlamadan önce motorun düz bir seviyede olduğundan ve durdurulduğundan emin olun.

Motoru çalıştırmadan önce her zaman aşağıdakileri kontrol edin:

Motorun Genel Durumunu Kontrol Edin

1. Yağ veya yakıt sızıntısı belirtileri için motorun altına ve etrafına bakın.
2. Özellikle susturucu ve üst kapak etrafındaki aşırı kirleri veya kalıntıları temizleyin.
3. Hasar belirtisi olup olmadığına bakın.
4. Tüm korumaların ve kapakların yerinde olduğunu ve tüm somunların, cıvataların ve vidaların sıkıldığını kontrol edin.

Motoru Kontrol Edin

1. Yakıt seviyesini kontrol edin (bkz. Sayfa 3). Dolu bir depo ile başlamak yakıt ikmali için duraklamaları ortadan kaldırmaya veya azaltmaya yardımcı olacaktır.
2. Motor yağı seviyesini kontrol edin (bkz. Sayfa 4). Motorun eksik yağ ile çalıştırılması motorda ciddi hasara sebep olabilir.
3. Hava filtresi elemanını kontrol edin (bkz. Sayfa 4). Kirli bir hava filtresi elemanı karbüratöre hava akışını kısıtlayarak motor performansını düşürecektir.
4. Bu motor tarafından çalıştırılan ekipmanları kontrol edin.

   Motoru çalıştırmaya başlamadan önce uyulması gereken önlemler ve prosedürler için bu motor tarafından çalıştırılan ekipmanlarla birlikte verilen talimatları gözden geçirin.

ÇALIŞTIRMA

GÜVENLİ ÇALIŞTIRMA ÖNLEMLERİ

Motoru ilk kez çalıştırmadan önce, lütfen sayfa 1'deki *GÜVENLİK BİLGİLERİ* bölümünü ve sayfa 1'deki *ÇALIŞTIRMA ÖNCESİ KONTROLLER* bölümünü inceleyin.

Karbon Monoksit Tehlikeleri

Güvenliğiniz için, garaj gibi kapalı bir alanda motoru çalıştırmayın. Motorunuzun egzozu zehirli karbonmonoksit gazı içermektedir ve kapalı alanlarda hızla birikebilir ve ölüme yol açabilir.

⚠ UYARI

Egzoz kapalı alanlarda tehlikeli seviyelere çıkabilen zehirli karbon monoksit gazı içerir.

Karbon monoksit gazının solunması bilinç kaybına veya ölüme neden olabilir.

Motoru asla kapalı veya kısmen kapalı bir alanda çalıştırmayın.

Motoru çalıştırma veya durdurma ile ilgili uyulması gereken güvenlik önlemleri için, bu motor tarafından çalıştırılan ekipmanlarla birlikte verilen talimatları gözden geçirin.

Motoru 15°'den (%26) daha eğimli yerlerde çalıştırmayın.

MOTORUN ÇALIŞTIRILMASI

Eğer motor sıcaksa veya hava sıcaklığı yüksekse jikleyi kullanmayın.

- **Manüel Jikle Tipi (uygulanabilir tiplerde)**

1. Yakıt valfi kolunu ON (açık) konumuna getirin.
   Bkz. Şekil 1, sayfa A-2.
2. [JİKLE KOLU bulunmayan tip] (uygulanabilir tiplerde)

   Kontrol kolunu CLOSED (CHOKE) (Kapalı (Jikle)) konumuna getirin.
   Bkz. Şekil 2, sayfa A-2.
3. VOLANLI FREN KOLU bulunan tip (uygulanabilir tiplerde)

   Volanlı fren kolunu RELEASED (Serbest) konumuna getirin Volanlı fren kolu RELEASED (Serbest) konumuna getirildiğinde volanlı fren koluna bağlı olan motor anahtarı açılır.
   Bkz. Şekil 3, sayfa A-2.
4. Marş ipini hafif bir direnç hissedene kadar çekin, ardından aşağıda gösterilen ok yönünde hızlı bir şekilde çekin. Marş ipini yavaşça bırakın.
   Bkz. Şekil 4, sayfa A-2.

   DİKKAT
   Marş ipinin motora takılmasına izin vermeyin.
   Marşın hasar görmesini önlemek için marş ipini yavaşça bırakın.
5. [JİKLE KOLU bulunmayan tip]
   (uygulanabilir tiplerde)

   Motor ısındığında, kontrol kolunu FAST (hızlı) veya SLOW (yavaş) konumuna getirin.
   Bkz. Şekil 5, sayfa A-2.

- **Otomatik Jikle Tipi (uygulanabilir tiplerde)**

1. Yakıt valfi kolunu ON (açık) konumuna getirin.
   Bkz. Şekil 1 sayfa A-2.
2. VOLANLI FREN KOLU tipi ile (uygulanabilir tiplerde)
   Volanlı fren kolunu RELEASED (Serbest) konumuna getirin.
   Bkz Şekil 3 sayfa A-2.
3. [MANÜEL JİKLE Tipi] (uygulanabilir tiplerde)

   Kontrol kolunu FAST (Hızlı) konumuna getirin.
   Bkz. Şekil 5, sayfa A-2.
4. Marş ipini hafif bir direnç hissedene kadar çekin, ardından aşağıda gösterilen ok yönünde hızlı bir şekilde çekin. Marş ipini yavaşça bırakın.
   Bkz. Şekil 4, sayfa A-2.

   DİKKAT
   Marş ipinin motora takılmasına izin vermeyin.
   Marşın hasar görmesini önlemek için marş ipini yavaşça bırakın.
5. [MANÜEL JİKLE Tipi] (uygulanabilir tiplerde)

   Kontrol kolunu istenen motor devrine getirin.

MOTORUN DURDURULMASI

1. [MANÜEL JİKLE Tipi] (uygulanabilir tiplerde)

   Kontrol kolunu SLOW (yavaş) konumuna getirin.
   Bkz. Şekil 5, sayfa A-2.

2. VOLANLI FREN KOLU bulunan tip (uygulanabilir tiplerde)

   Volan fren kolunu ENGAGED (devrede) konumuna getirin. Volanlı fren kolu ENGAGED (devrede) konumuna getirildiğinde, volanlı fren koluna bağlı olan motor anahtarı kapanır.
   Bkz. Şekil 3, sayfa A-2.

   VOLANLI FREN KOLU bulunmayan tip (uygulanabilir tiplerde):

   Kontrol kolunu STOP (durdurma) konumuna getirin.
   Kontrol kolu STOP (durdurma) konumuna getirildiğinde kontrol koluna bağlı olan motor svici kapanır.
   Bkz. Şekil 6, sayfa A-2.

3. Yakıt valfi kolunu OFF (kapalı) konumuna getirin.
   Bkz. Şekil 1, sayfa A-2.

MOTORUNUZUN BAKIMI

BAKIMIN ÖNEMİ

İyi bakım güvenli, ekonomik ve sorunsuz bir kullanım için çok önemlidir. Aynı zamanda kirliliğinin azaltılmasına da yardımcı olacaktır.

⚠ UYARI

Bu motorun bakımının düzgün yapılmaması ya da çalıştırılmadan önce bir sorunun giderilmemesi, önemli bir arızaya neden olabilir.

Bazı arızalar ciddi yaralanmalara veya ölüme neden olabilir.

Bu kullanım kılavuzundaki kontrol ve bakım tavsiyelerine ve programlarına daima uyun.

Motorunuza iyi bakmanıza yardımcı olması için, aşağıdaki sayfalarda temel el aletleri ile yapılabilecek bakım programı, rutin kontrol prosedürleri ve basit bakım prosedürleri yer almaktadır. Zorluk seviyesi daha yüksek veya özel alet gerektiren diğer servis işlemleri en iyi şekilde profesyoneller tarafından yerine getirilir ve normal olarak bir Honda teknisyeni veya diğer kalifiye teknisyen tarafından yerine getirilir.

Bakım programı normal çalışma koşulları için geçerlidir. Motorunuzu sürekli yüksek yük veya yüksek sıcaklık gibi ağır koşullarda çalıştırırsanız veya anormal biçimde ıslak veya tozlu koşullarda kullanıyorsanız, kişisel ihtiyaçlarınıza ve kullanımınıza yönelik tavsiyeler için Honda yetkili servisine danışın.
Yalnızca Honda Orijinal parçalarını veya eşdeğerini kullanın. Eşdeğer kaliteye sahip olmayan yedek parçaların kullanılması motora hasar verebilir.
Emisyon kontrol cihazlarının ve sistemlerinin bakımı, değişimi veya onarımı herhangi bir motor tamir servisi veya bir kişi tarafından EPA standartlarına göre "onaylı" parçalar kullanılarak yapılabilir.

BAKIM GÜVENLİĞİ

Aşağıda en önemli güvenlik önlemlerinden bazılarına yer verilmiştir. Ancak, bakım yapıldığı sırada oluşabilecek her türlü tehlikeye karşı sizi uyaramıyoruz. Yapılması istenen işlemi yapıp yapmamanız gerektiğine sadece siz karar verebilirsiniz.

⚠ UYARI

Yanlış yapılan bakım, güvenli olmayan bir duruma neden olabilir.

Bakım talimatlarına ve önlemlerine uymamanız ciddi yaralanmaya veya ölüme sebep olabilir.

Bu kullanım kılavuzundaki prosedürlere ve önlemlere daima uyun.

GÜVENLİK ÖNLEMLERİ

- Herhangi bir bakım veya tamir yapmadan önce motorun çalışmadığından emin olun. Kazayla çalışmayı önlemek için, buji kapağını çıkarın. Bu birçok potansiyel tehlikeyi önleyecektir.
  - **Motor egzozundan karbon monoksit zehirlenmesi.** Dışarıda, açık cam veya kapılardan uzakta çalıştırın.
  - **Sıcak parçalardan kaynaklanan yanıklar.** Dokunmadan önce motorun ve egzoz sisteminin soğumasına izin verin.
  - **Hareketli parçalardan kaynaklanan yaralanma.** Talimatlarda belirtilmedikçe motoru çalıştırmayın.
- Başlamadan önce talimatları okuyun ve gerekli aletlere ve beceriye sahip olduğunuzdan emin olun.
- Yangın çıkma veya patlama olması ihtimalini azaltmak için benzin çevresinde çalışırken dikkatli olun. Parçaları temizlemek için benzin kullanmayın; yalnızca yanıcı olmayan bir çözücü kullanın. Sigara, kıvılcım ve alevi aküden ve benzinle ilgili olan parçalardan uzak tutun.

Motorunuzu en iyi Honda yetkili servislerinin tanıdığını ve bu servislerin bakım ve onarım için tüm ekipmanlara sahip olduğunu unutmayın.
En iyi kalite ve güvenilirlik seviyesini sağlamak amacıyla, onarım veya değiştirme için sadece yeni Honda Orijinal parçalarını veya bunların eşdeğerlerini kullanın.

BAKIM PROGRAMI

DÜZENLİ SERVİS PERİYODU (1) / ÖĞE — Belirtilen her ayda veya çalışma saati aralığında (hangisi önce gelirse) gerçekleştirin.		Her kullanımda	İlk ay veya 5 saat.	Her 3 ayda bir veya 25 saat.	Her 6 ayda bir veya 50 saat.	Yılda bir veya 100 saat.	150 saat	Her 2 yılda bir veya 250 saat.	Bkz. Sayfa
Motor yağı	Seviye kontrolü	o							4
	Değiştirme		o		o (2)				4
Hava filtresi	Kontrol	o							4
	Temizleme			o (3)					4
	Değiştirme							o	4
Volanlı fren balatası (uygulanabilir tiplerde)	Kontrol				o				5
Buji	Kontrol- ayarlama					o			5
	Değiştirme							o	5
Kıvılcım tutucu (uygulanabilir tiplerde)	Temizleme					o (5)			Tamir kılavuzu
Rölanti devri	Kontrol					o (4)			Tamir kılavuzu
Yakıt deposu ve filtresi	Temizleme					o (4)			Tamir kılavuzu
Valf boşluğu	Kontrol- ayarlama						o (4)		Tamir kılavuzu
Yanma odası	Temizleme	250 saatten sonra (4)							Tamir kılavuzu
Yakıt borusu	Kontrol	2 yılda bir (Gerekirse değiştirin) (4)							Tamir kılavuzu

(1) Ticari kullanım için, uygun bakım aralıklarını belirlemek için çalışma saatlerini kaydedin.
(2) Ağır yükler altında veya yüksek hava sıcaklığında kullanıldığında motor yağını her 25 saatte bir değiştirin.
(3) Tozlu bölgelerde kullanılıyorsa daha sık bakım yapın.
(4) Uygun aletlere sahip olmadığınız ve mekanik olarak yeterli olmadınız sürece bu parçaların bakımı servisinizde yapılmalıdır. Servis prosedürleri için Honda Tamir Kitabına bakın.
(5) Avrupa'da ve 2006/42/EC sayılı makine direktifinin uygulandığı diğer ülkelerde, bu bakım yetkili servis tarafından yapılmalıdır.

Motorun (Makinenin) alt kısmında bakım gerçekleştirmek için, 90° çevirin ve karbüratör/hava filtresi daima üste gelecek şekilde yere koyun.
Bkz. Şekil 8 sayfa A-3.

YAKIT DOLDURMA

Bkz. Şekil 7, sayfa A-3.

Tavsiye Edilen Yakıt

Kurşunsuz benzin		
	A.B.D.	Pompa oktan derecesi 86 veya daha yüksek
	A.B.D. dışında	Araştırma oktan derecesi 91 veya daha yüksek
		Pompa oktan derecesi 86 veya daha yüksek

Emisyon kontrol sisteminin performansını korumak için gerekli yakıt özellikleri: AB yönetmeliğinde söz edilen E10 yakıtı.

Bu motor, 91 veya daha yüksek bir araştırma oktan dereceli kurşunsuz benzinle çalışacak şekilde tasarlanmış (86 veya üzeri bir pompa oktan değeri).
Motor durur pozisyondayken iyi havalandırılmış bir alanda yakıt doldurun. Eğer motor çalışıyorsa, ilk olarak soğumasını bekleyin.
Motorun yakıtını asla benzin dumanlarının alev veya kıvılcımlarla temas edebileceği binalarda doldurmayın.
Hacim olarak %10'dan fazla etanol (E10) veya %5'ten fazla metanol içermeyen kurşunsuz benzin kullanabilirsiniz. Ayrıca, metanol kosolvent ve korozyon inhibitörleri de içermelidir. Yukarıda gösterilen değerlerden daha yüksek oranda etanol veya metanol içeren yakıtlar çalışma ve/veya performans sorunlarına sebep olabilir. Ayrıca yakıt sisteminin metal, kauçuk ve plastik parçalarına da zarar verebilir. Yukarıda gösterilen değerlerden daha yüksek oranda etanol veya metanol içeren yakıt kullanmaktan kaynaklanan motor hasarı veya performans sorunları garanti kapsamının dışındadır.

⚠ UYARI

Benzin son derece yanıcı ve patlayıcıdır.

Benzin alırken yanabilir veya ciddi şekilde yaralanabilirsiniz.

- Yakıt doldurmadan önce motoru durdurun ve soğumasını bekleyin.
- Isıyı, kıvılcımları ve alevi uzak tutun.
- Yakıt doldurma işlemini yalnızca açık havada yapın.
- Aracınızdan uzak tutun.
- Dökülen yakıtı hemen silin.

DİKKAT

Yakıt boyaya ve bazı tip plastiklere zarar verebilir. Yakıt doldururken dökmemeye özen gösterin. Dökülen yakıtın neden olduğu hasar Garanti kapsamında değildir.

Asla eskimiş, kirlenmiş veya yağ karıştırılmış benzin kullanmayın. Yakıt deposuna kir, toz veya suyun girmesine izin vermeyin.

Yakıt doldurmak için bu motor tarafından çalıştırılan ekipmanla birlikte verilen talimatlara bakın.

1. Motor durmuşken ve düz bir zeminde iken yakıt deposu kapağını açın ve yakıt seviyesini kontrol edin. Yakıt seviyesi düşükse depoyu tekrar doldurun.
2. Yakıt deposunun üst seviyesine kadar yakıt doldurun. Motoru çalıştırmadan önce dökülen yakıtı silin.
3. Yakıt dökülmesini önlemek için dikkatli bir şekilde yakıt doldurun. Yakıt deposunu ağzına kadar doldurmayın (Yakıt dolum ağzında hiç yakıt olmamalıdır). Çalışma koşullarına bağlı olarak yakıt seviyesinin düşürülmesi gerekebilir. Yakıt doldurduktan sonra yakıt deposu kapağını iyice sıkın.

Benzini cihazların pilot lambalarından, mangallardan, elektrikli cihazlardan, elektrikli aletlerden vb. uzak tutun.

Dökülen yakıt sadece yangın tehlikesi yaratmaz, aynı zamanda çevreye de zarar verir. Dökülen yakıtı hemen silin.

MOTOR YAĞI

Yağ, performansı ve servis ömrünü etkileyen temel bir faktördür. 4-zamanlı otomotiv temizleyici yağı kullanın.

Önerilen Yağ

Bkz. Şekil 10, sayfa A-3.

API servis kategorisi SE veya daha sonrası (veya eşdeğeri) gerekliliklerini karşılayan veya aşan 4-zamanlı motor yağı kullanın. SE veya sonrası (veya eşdeğeri) harfleri içerip içermediğinden emin olmak için daima yağ kabının üzerindeki API servis etiketini kontrol edin.

Emisyon kontrol sisteminin performansını korumak için gerekli yağlama yağı özellikleri: Orijinal Honda yağı.

SAE 10W-30 genel kullanım için önerilir. Tabloda gösterilen diğer viskoziteler bölgenizdeki ortalama sıcaklık belirtilen aralıkta olduğunda kullanılabilir.

Yağ Seviyesi Kontrolü

Bkz. Şekil 9, sayfa A-3.

1. Yağ dolum kapağını/seviye çubuğunu çıkartın ve seviye çubuğundaki yağı temiz bir bezle silin.
2. Yağ çubuğunu yağ dolum ağzından sokun, ancak çevirerek takmayın.
3. Eğer seviye düşükse, yağ çubuğunun üst sınırına kadar tavsiye edilen yağ ekleyin.
4. Yağ dolum kapağını/seviye çubuğunu yerine takın.

DİKKAT

Motorun eksik yağ ile çalıştırılması motorda ciddi hasara sebep olabilir. Bu tip hasarlar Garanti kapsamında değildir.

Yağ Değişimi

Bkz. Şekil 9, sayfa A-3 ve Şekil 11, sayfa A-3.

Motor sıcakken yağı boşaltın. Sıcak yağ hızlı ve tamamen boşalır.

1. Yakıt valf kolunu OFF (kapalı) konumuna getirin.
   Bkz. Şekil 1, sayfa A-2.
2. Yağ dolum kapağını çıkarın ve motoru yağ dolum ağzına doğru eğerek yağı bir yağ kabına boşaltın.
3. Tavsiye edilen yağ ile doldurun ve yağ seviyesini kontrol edin.

DİKKAT

Motorun düşük yağ seviyesiyle çalıştırılması motora hasar verebilir. Bu hasar tipi garanti kapsamında değildir.

Motor yağı kapasitesi: 0,40 lt

4. Yağ dolum kapağını/seviye çubuğunu yerine takın.

Kullanılmış yağa dokunmanızın ardından elinizi su ve sabunla yıkayın.

DİKKAT

Lütfen kullanılmış motor yağını çevre ile uyumlu olacak şekilde uzaklaştırın. Biz geri kazanım için, sızdırmaz bir kap içerisinde yerel servis istasyonunuza götürmenizi tavsiye ederiz. Çöpe atmayın, toprağa dökmeyin veya kanalizasyona boşaltmayın.

HAVA FİLTRESİ

Kirli bir hava filtresi karbüratöre hava akışını kısıtlayarak motor performansını düşürecektir. Motoru çok tozlu alanlarda çalıştırıyorsanız, hava filtresini *BAKIM PROGRAMINDA* belirtilenden daha sık temizleyin (bkz. Sayfa 3).

DİKKAT

Motorun hava filtresi olmadan veya hasarlı hava filtresi ile çalıştırılması, motora kir girmesine ve motorun hızlı aşınmasına neden olacaktır. Bu tip hasarlar Garanti kapsamında değildir.

Kontrol

Hava filtresini kapağını açın ve hava filtresi elemanını kontrol edin. Kirli filtre elemanını temizleyin veya değiştirin. Hasarlı filtre elemanını her zaman değiştirin.

Temizleme
Bkz. Şekil 13, sayfa A-4.

1. Hava filtresi kapağının üzerindeki iki üst tırnağı ve iki alt tırnağı açarak hava filtresi kapağını çıkarın.
2. Filtreyi sökün. Filtrede delik veya yırtık olup olmadığını dikkatlice kontrol edin ve hasarlıysa değiştirin.
3. Fazla kiri çıkarmak için filtreyi bir kaç defa hafifçe sert bir zemine vurun veya filtreye 29 psi (200 kPa) basınçlı hava tutun. Kiri asla fırçalayarak çıkarmaya çalışmayın, fırçalama kirleri elyafın içine doğru itecektir. Eğer aşırı kirli ise filtreyi değiştirin.
4. Hava filtresi muhafazasının içindeki kirleri silin ve nemli bir bez kullanarak muhafazayı örtün. Kirlerin karbüratöre giden hava kanalına girmesini önlemek için dikkatli olun.
5. Elemanı ve hava filtresi kapağını takın.

VOLANLI FREN kontrolü (uygulanabilir tiplerde)

Volanlı fren kolu boşluğunu kontrol edin. Eğer 2 mm'den daha az ise, motoru yetkili Honda servisine götürün.
Bkz. Şekil 12, sayfa A-3.

BUJİ
Bkz. Şekil 14, sayfa A-4.

Önerilen Buji: BPR5ES (NGK)

Önerilen buji, normal motor çalışma sıcaklıkları için doğru ısı aralığına sahiptir.

DİKKAT
Yanlış bir buji motor hasarına neden olabilir.

Motor çalıştırılmışsa, bujiye bakım yapmadan önce motorun soğumasını bekleyin.

İyi performans için, buji düzgün şekilde oturtulmalı ve kirden arındırılmış olmalıdır.

1. Buji kapağını çıkarın ve buji alanındaki kirleri temizleyin.
2. Bir buji anahtarı kullanarak bujiyi sökün.
3. Bujiyi gözle kontrol edin. Açık bir aşınma varsa veya kaplaması çatlamışsa ya da çapaklanmışsa bujiyi atın. Yeniden kullanılması gerekiyorsa bujiyi tel bir fırça ile temizleyin.
4. Buji tırnak aralığını bir filer çakısı ile kontrol edin. Yan elektrotu bükerek gerektiği gibi düzeltin.
   Aralık:
   0,7–0,8 mm olmalıdır
5. Buji pulunun iyi durumda olup olmadığını kontrol edin ve diş atlamasını önlemek için bujiyi elle çevirerek takın.
6. Bujinin yerine oturmasının ardından, pulu sıkıştırmak için buji anahtarı ile sıkın.

   Yeni bujiyi takarken, pulu sıkıştırmak için buji yerine oturduktan sonra 1/2 tur sıkın.

   Eski bujiyi takarken, pulu sıkıştırmak için buji yerine oturduktan sonra 1/8–1/4 tur sıkın.

   TORK: 20 N·m (2,0 kgf·m)

   DİKKAT
   Gevşek bir buji aşırı ısınabilir ve motora zarar verebilir.
   Bujinin aşırı sıkılması, silindir kapağındaki dişlere zarar verebilir.
7. Buji kapağını bujiye takın.

KIVILCIM TUTUCU (uygulanabilir tiplerde)

Bazı yerlerde motoru kıvılcım tutucu olmadan çalıştırmak yasaktır. Yerel kanunları ve yönetmelikleri inceleyin. Kıvılcım tutucu yetkili Honda servislerinden temin edilebilir.

Kıvılcım tutucuya, tasarlandığı şekilde çalışması için 100 saatte bir bakım yapılmalıdır.

Eğer motor çalıştırılmışsa, susturucu sıcak olacaktır. Kıvılcım tutucuya bakım yapmadan önce soğumasını bekleyin.

Kıvılcım Tutucunun Sökülmesi
Bkz. Şekil 15, sayfa A-4, Şekil 16, sayfa A-4 ve Şekil 17, sayfa A-5.

1. Vidayı ve yaylı somunu çıkarın.
2. Yakıt deposu kapağını sökün.
3. Üst kapağın dört tırnağını çıkararak üst kapağı sökün.
4. 6 mm cıvataları sökerek susturucu korumasını çıkarın.
5. Vidayı sökerek kıvılcım tutucuyu susturucudan çıkarın. (Tal kafese zarar vermemeye dikkat edin.)

Kıvılcım Tutucunun Kontrol Edilmesi
Bkz. Şekil 15, sayfa A-4, Şekil 16, sayfa A-4 ve Şekil 17, sayfa A-5.

Egzoz kanalının ve kıvılcım tutucunun etrafında karbon birikip birikmediğini kontrol edin ve gerekliyse temizleyin.

1. Kıvılcım tutucu süzgecinde biriken karbonu temizlemek için bir fırça kullanın. Süzgece zarar vermemeye dikkat edin. Kırılma veya delinme varsa kıvılcım tutucuyu değiştirin.
2. Kıvılcım tutucuyu, susturucuyu, üst kapağı ve yakıt deposu kapağını sökme işlemini tersten uygulayarak takın.

⚠ DİKKAT

Motoru, üst kapak çıkarılmış durumda iken çalıştırmayın. Üst kapak çıkarılmış durumda iken geri tepmeli marş kolunu çekmeyin.

Dönen parçalar yaralanmanıza veya susturucu yanmanıza sebep olabilir.

FAYDALI İPUÇLARI VE ÖNERİLER

MOTORUNUZUN DEPOLANMASI

Depolama Hazırlığı

Motorunuzun sorunsuz çalışmasını ve iyi görünmesini sağlamak için uygun depolama hazırlığı gereklidir. Aşağıdaki adımlar, pas ve korozyonun motorunuzun işlevini ve görünümünü bozmasını önlemeye yardımcı olacak ve tekrar kullandığınız zaman motorun çalıştırılmasını kolaylaştıracaktır.

Temizleme

Motor çalıştırılmışsa, temizlemeden önce en az yarım saat soğumasını bekleyin. Tüm dış yüzeyleri temizleyin, hasar görmüş boyayı rötuşlayın ve ince bir yağ tabakasıyla paslanabilecek diğer alanları kaplayın.

DİKKAT
Bir bahçe hortumu veya basınçlı yıkama cihazı kullanmak suyun hava filtresine veya susturucu deliğine girmesine sebep olabilir. Hava filtresindeki su hava filtresi tarafından emilecek ve hava filtresinden veya susturucudan geçen su silindire girerek hasara neden olabilecektir.

Yakıt

DİKKAT

Ekipmanınızı kullandığınız bölgeye bağlı olarak, yakıt formülasyonları hızla bozulabilir ve oksitlenebilir. Yakıtın bozulması ve oksidasyonu 30 gün gibi kısa bir sürede meydana gelebilir ve karbüratör ve/veya yakıt sistemine zarar verebilir. Yerel depolama önerileri için lütfen yetkili servisinize danışın.

Benzin depolama sırasında oksitlenecek ve bozulacaktır. Bozulmuş benzin motorun zor çalıştırılmasına neden olur ve yakıt sistemini tıkayan yapışkan atıklar bırakır. Motorunuzdaki benzin depolama sırasında bozulursa, karbüratör ve diğer yakıt sistemi bileşenlerinin bakımının yapılması veya değiştirilmesi gerekir.

Yakıtın yakıt deposunda ve karbüratörde işlevsel sorunlara sebep olmadan kalabileceği süre, benzin karışımı, depolama sıcaklıklarınız ve yakıt deposunun kısmen veya tamamen doldurulup doldurulmadığı gibi faktörlerle göre değişiklik gösterecektir. Kısmen dolu bir yakıt deposundaki hava, yakıtın bozulmasını kolaylaştırır. Çok sıcak depolama sıcaklıkları, yakıtın bozulmasını hızlandırır. Yakıtı 30 gün kadar yakıt deposunda tutmak ya da depoyu doldurduğunuz zaman benzin yeni değilse, daha kısa bir sürede, yakıt bozulması sorunları meydana gelebilir.

İhmal edilen depolama hazırlıklarından kaynaklanan yakıt sistemi hasarı veya motor performansı sorunları Garanti kapsamında değildir.

Yakıt Deposunun ve Karbüratörün Boşaltılması
Bkz. Şekil 18, sayfa A-5.

⚠ UYARI

Benzin son derece yanıcı ve patlayıcıdır.

Benzin alırken yanabilir veya ciddi şekilde yaralanabilirsiniz.

- Yakıt doldurmadan önce motoru durdurun ve soğumasını bekleyin.
- Isıyı, kıvılcımları ve alevi uzak tutun.
- Yakıt doldurma işlemini yalnızca açık havada yapın.
- Aracınızdan uzak tutun.
- Dökülen yakıtı hemen silin.

1. Benzin deposunu standartlara uygun bir benzin kabına boşaltın.
2. Yakıt valfi kolunu ON (açık) konumuna getirin ve saat yönünün tersine 1 ila 2 tur döndürerek karbüratör tahliye cıvatasını gevşetin.
3. Tüm yakıt boşaltıldıktan sonra karbüratör tahliye cıvatasını sıkın, yakıt valfi kolunu KAPALI konumuna getirin.
4. Karbüratörü boşaltamazsanız, yakıt deposunu piyasada satılan bir el pompası kullanarak uygun bir benzin kabına boşaltın. Elektrikli pompa kullanmayın.
   Yakıt bitmesinden dolayı durana kadar motoru çalıştırın.

Motor Yağı

1. Motor yağını değiştirin (bkz. sayfa 4).
2. Bujiyi sökün (bkz. Sayfa 5).
3. Silindire bir çay kaşığı (5-10 cm^3) temiz motor yağı dökün.
4. Yağın silindirin içine dağılması için marş ipini birkaç kez çekin.
   BKz. Şekil 4, sayfa A-2.
5. Bujiyi yeniden takın.
6. Hafif bir direnç hissedene kadar marş ipini yavaşça çekin. Bu valfleri kapatır ve onları toza ve paslanmaya karşı korur.
7. Paslanabilecek alanları ince bir yağ tabakası ile kaplayın. Tozlanmaması için motorun üzerine örtün.

Depolama Önlemleri

Motorunuz yakıt deposunda ve karbüratörde benzinle depolanacaksa, benzin buharının tutuşma tehlikesini azaltmak önemlidir. Ocak, su ısıtıcısı veya çamaşır kurutma makinesi gibi alevle çalışan cihazdan uzak iyi havalandırılmış bir depolama alanı seçin. Ayrıca, kıvılcım üreten elektrikli motor bulunan veya elektrikli aletlerin kullanıldığı alanlardan kaçının.

Mümkünse, yüksek nem oranına sahip depolama alanlarından kaçının, çünkü paslanmaya ve korozyona neden olur.

Motoru depoda düz bir şekilde tutun. Eğmek yakıt veya yağ sızıntısına neden olabilir.

Motor ve egzoz sistemi soğukken, motorun üzerini örterek tozlanmasını önleyin. Sıcak bir motor ve egzoz sistemi bazı malzemeleri tutuşturabilir veya eritebilir. Plastik bir örtüyü toz örtüsü olarak kullanmayın. Gözeneksiz bir örtü, nemi motorun etrafında hapseder ve pas ile korozyonu artırır.

Depodan Çıkarma

Motorunuzu bu kılavuzun *ÇALIŞTIRMA ÖNCESİ KONTROLLER* bölümünde açıklandığı gibi kontrol edin (bkz. Sayfa 1).

Depolama hazırlığı sırasında yakıt boşaltılmışsa, depoyu yeni benzinle doldurun. Yakıt dolumu için bir benzin kabı bulunduruyorsanız, kapta sadece yeni benzin bulunduğundan emin olun. Benzin, zamanla oksitlenir ve bozulur, bu da motorun zor çalıştırılmasına neden olur.

Depolama hazırlığı sırasında silindir yağ ile kaplanmışsa, çalıştırma sırasında motordan kısa bir süre duman çıkacaktır. Bu normaldir.

NAKLİYE

Motor çalıştırılmışsa, motorlu ekipmanı nakliye aracına yüklemeden önce en az 15 dakika soğumasını bekleyin. Sıcak bir motor ve egzoz sistemi yanmanıza sebep olabilir ve bazı malzemeleri tutuşturabilir.

Yakıt sızıntısı olasılığını azaltmak için taşırken motoru düz bir şekilde tutun. Yakıt valf kolunu OFF (kapalı) konumuna getirin.
Bkz. Şekil 1, sayfa A-2.

BEKLENMEDİK SORUNLARIN ÇÖZÜMÜ

MOTOR ÇALIŞMIYOR

Olası Neden	Düzeltme
Yakıt valfi KAPALI.	Kolu ON (açık) konumuna çevirin.
Jikle açık (uygulanabilir tiplerde)	Motor sıcak olmadığı sürece kolu CLOSED (Kapalı) konumuna getirin.
Kontrol kolu uygun konumda değil (uygulanabilir tiplerde)	Kolu uygun konuma getirin.
Volanlı fren kolu ENGAGED (Devrede) konumunda (uygulanabilir tiplerde).	Kolu uygun RELEASED (Serbest) konuma getirin.
Yakıt bitmiş.	Yakıt doldurun (sf. 3).
Kötü yakıt; Motor, benzin işlenmeden veya boşaltılmadan depolanmış veya kötü benzinle doldurulmuş.	Yakıt deposunu ve karbüratörü tahliye edin (s. 6). Yeni benzin doldurun (s. 3).
Buji arızalı, kirli veya tırnak aralığı yanlış.	Tırnak aralığını ayarlayın veya bujiyi değiştirin (s. 5).
Buji yakıtla ıslanmış (boğulmuş motor).	Bujiyi kurutun ve tekrar takın.
Yakıt filtresi tıkanmış, karbüratör arızası, ateşleme arızası, valfler tıkanmış vb.	Motoru yetkili servisinize götürün veya tamir kitabına bakın.

MOTORDA GÜÇ KAYBI

Olası Neden	Düzeltme
Filtre elemanı tıkanmış.	Filtre elemanını temizleyin veya değiştirin (s. 5).
Kötü yakıt; Motor, benzin işlenmeden veya boşaltılmadan depolanmış veya kötü benzinle doldurulmuş.	Yakıt deposunu ve karbüratörü tahliye edin (s. 6). Yeni benzin doldurun (s. 3).
Yakıt filtresi tıkanmış, karbüratör arızası, ateşleme arızası, valfler tıkanmış vb.	Motoru yetkili servisinize götürün veya tamir kitabına bakın.

TEKNİK BİLGİLER

Seri Numarasının Yeri
Bkz. sayfa A-1.
Motor seri numarasını aşağıdaki alana kaydedin. Parça sipariş ederken ve teknik veya garanti ile ilgili sorularınız olduğunda bu bilgilere ihtiyacınız olacaktır.

Motor seri numarası: __ __ __ __ __ — __ __ __ __ __ __ __

Motor tipi: ___ ___ ___ ___

Satın Alım Tarihi: _____ / _____ / _____

Yüksek Rakımda Çalıştırma için Karbüratör Modifikasyonları

Yüksek rakımda, standart karbüratör hava-yakıt karışımı çok zengin olacaktır. Performans düşecek ve yakıt tüketimi artacaktır. Ayrıca, çok zengin bir karışım bujiyi kirletecek ve motorun çalıştırılmasını zorlaştıracaktır. Motorun, tasarlandığından farklı bir rakımda uzun süre çalıştırılması, emisyonları artırabilir.

Yüksek rakım performansı karbüratörde yapılacak özel modifikasyonlarla artırılabilir. Motorunuzu her zaman 1.500 metrenin üzerindeki yüksekliklerde çalıştırıyorsanız, yetkili servisinizden bu karbüratör modifikasyonunu yapmasını sağlayın. Bu motor, yüksek rakımda kullanım için karbüratör modifikasyonları yapılarak yüksek rakımda çalıştırıldığında, kullanım ömrü boyunca her emisyon standardını karşılayacaktır.

Karbüratör modifikasyonu ile bile, yükseklik her 300 metre arttığında motor beygir gücü yaklaşık %3,5 azalacaktır. Eğer karbüratörde değişiklik yapılmazsa, rakımın beygir gücü üzerindeki etkisi bundan daha fazla olacaktır.

DİKKAT
Karbüratör yüksek rakımda kullanım için modifiye edildiği zaman, hava-yakıt karışımı düşük rakımda kullanım için çok zayıf olacaktır. Modifiye karbüratör ile 1.500 metrenin altındaki rakımlarda çalıştırma, motorun aşırı ısınmasına ve ciddi motor hasarlarına neden olabilir. Düşük rakımda kullanım için, yetkili servisinizin karbüratörü orijinal fabrika ayarlarına döndürmesini sağlayın.

Emisyon Kontrol Sistemi Bilgileri

Emisyon Kontrol Sistemi Garantisi

Yeni Honda'nız hem ABD EPA hem de Kaliforniya Eyaleti emisyon yönetmeliklerine uygundur. American Honda, tüm 50 eyalette satılan Honda Power Equipment motorları için aynı emisyon garanti kapsamı sağlamaktadır. Amerika Birleşik Devletleri'nin tüm bölgelerinde, Honda Power Equipment motorunuz, buji ateşlemeli motorlar için ABD EPA ve Kaliforniya Hava Kaynakları Kurulu emisyon standardını karşılayacak şekilde tasarlanmış, üretilmiş ve donatılmıştır.

Garanti Kapsamı

CARB ve EPA yönetmeliklerine uygun olarak tasarlanmış olan Honda Power Equipment motorları, geçerli EPA ve CARB emisyon gerekliliklerini karşılamayı engelleyebilen malzeme ve işçilik kusurlarına karşı, alıcıya teslim tarihinden itibaren en az 2 yıl veya *Honda Power Equipment Distribütörünün Sınırlı Garantisi* boyunca, hangisi daha uzunsa, bu garanti kapsamındadır. Bu garanti, garanti süresi boyunca müteakip her alıcıya devredilebilir. Garanti kapsamındaki tamirler teşhis, parça ve işçilik için herhangi bir ücret alınmadan yapılacaktır. Bir garanti talebinde bulunma, ayrıca talebin nasıl yapılabileceği ile ilgili açıklama ve/veya servisin nasıl sağlanabileceği ile ilgili bilgiler, yetkili bir Honda Power Equipment satıcısıyla ya da aşağıdaki adresten American Honda ile irtibata geçilerek elde edilebilir:
E-posta: powerequipmentemissions@ahm.honda.com
Telefon: (888) 888-3139
Garanti kapsamındaki bileşenler, arızası motorun herhangi bir düzenlenmiş kirletici veya buhar emisyonunu artıran tüm bileşenleri içerir. Belirli bileşenlerin listesi, ayrı olarak verilen emisyon garanti beyanında bulunabilir.
Özel garanti koşulları, kapsamı, sınırlamaları ve garanti hizmeti alma şekli de ayrı olarak verilen emisyon garanti beyanında belirtilmiştir. Ayrıca, emisyon garantisi beyanı Honda Power Equipment web sitesinde veya aşağıdaki linkte de bulunabilir:
http://powerequipment.honda.com/support/warranty

Emisyon Kaynakları
Yanma işlemi sonucunda karbon monoksit, azot oksitler ve hidrokarbonlar oluşur. Azot oksitlerin ve hidrokarbonun kontrolü çok önemlidir çünkü belli koşullar altında, güneş ışığına maruz kaldıklarında tepkimeye girerek fotokimyasal duman oluştururlar. Karbon monoksit aynı şekilde tepkimeye girmez ancak, zehirlidir.

Honda karbon monoksitin, nitrojen oksitlerin ve hidrokarbonların emisyon miktarını azaltmak için uygun hava/yakıt radyatörlerini ve diğer emisyon kontrol sistemlerini kullanır.
Buna ek olarak, Honda yakıt sistemleri buharlaşma emisyonlarını azaltmak için parçalar ve kontrol teknolojileri kullanır.

ABD, Kaliforniya Temiz Hava Yasası ve Environment Canada
EPA, Kaliforniya ve Kanada yönetmelikleri, tüm üreticilerin emisyon kontrol sistemlerinin işletimini ve bakımını açıklayan yazılı talimatlar vermelerini gerektirir.

Honda motorunuzun emisyonlarını emisyon standartları içinde tutmak için aşağıdaki talimatlara ve prosedürlere uyulmalıdır.

Kurcalama ve Değiştirme

DİKKAT
Kurcalama federal ve Kaliforniya yasalarına aykırıdır.

Emisyon kontrol sistemini kurcalamak veya değiştirmek, emisyonları yasal sınırın ötesine geçecek şekilde artırabilir. Kurcalamayı teşkil eden eylemler arasında şunlar vardır:

- Emme, yakıt veya egzoz sistemlerinin herhangi bir parçasının çıkarılması veya değiştirilmesi.
- Motorun tasarım parametrelerinin dışında çalışmasına neden olmak için regülatör kolunun veya devir ayar mekanizmasının değiştirilmesi veya devre dışı bırakılması.

Emisyonları Etkileyebilecek Sorunlar
Aşağıdaki belirtilerden herhangi biriyle karşılaşırsanız, motorunuzun yetkili servisiniz tarafından kontrol edilmesini ve onarılmasını sağlayın.

- Zor çalışma veya çalışmadan sonra bayılma.
- Düzensiz rölanti.
- Yük altında tekleme veya erken ateşleme.
- İkincil yanma (erken ateşleme)
- Siyah egzoz dumanı veya yüksek yakıt tüketimi.

Yedek Parçalar

Yeni Honda motorunuzdaki emisyon kontrol sistemleri, EPA, Kaliforniya ve Kanada emisyon yönetmeliklerine uygun olarak tasarlanmış, üretilmiştir ve onaylanmıştır. Her bakım yaptığınızda orijinal Honda parçalarını kullanmanızı tavsiye ederiz. Bu orijinal tasarımlı yedek parçalar, orijinal parçalarla aynı standartlara göre üretilmiştir, bu nedenle performanslarından emin olabilirsiniz. Honda, yalnızca Honda olmayan yedek parçaların kullanımından veya yetkili bir Honda servisinden başka bir yerde yapılan bakımdan dolayı emisyon garantisinin kapsamını ret edemez; benzer EPA sertifikalı parçalar kullanabilir ve Honda'dan başka yerlerde bakım yaptırabilirsiniz. Ancak, orijinal tasarımlı ve kaliteli olmayan yedek parçaların kullanımı, emisyon kontrol sisteminizin etkinliğini azaltabilir.

Bir yan sanayi parçası üreticisi, parçanın emisyon performansını olumsuz etkilemeyeceği sorumluluğunu üstlenir. Parça üreticisi veya tamircisi, parçayı kullanmanın motorun, emisyon yönetmeliklerine uyumluluğunu bozmayla sonuçlanmayacağını onaylamalıdır.

Bakım

Güç ekipmanı motoru sahibi olarak, kullanım kılavuzunda listelenen gerekli tüm bakım işlemlerini yapmanız sizin sorumluluğunuzdadır. Honda, güç ekipmanı motorunuzun bakımını kapsayan tüm makbuzları saklamanızı önerir, ancak Honda, yalnızca makbuzların olmamasından ya da tüm programlanmış bakımların yapıldığını kanıtlayamamaktan dolayı garanti kapsamını reddedemez.
Sayfa 3'de bulunan BAKIM PROGRAMINA uyun.
Bu programın, motorunuzun tasarlanan amaç için kullanılacağı varsayımına dayandığını unutmayın. Sürekli yüksek yük veya yüksek sıcaklık koşullarında çalıştırma veya tozlu koşullarda kullanım daha sık bakım gerektirecektir.

Hava İndeksi
(Kaliforniya'da satılmak için onaylanmış modeller)

Kaliforniya Hava Kaynakları Kurulu'nun gereksinimlerine uygun olarak emisyon dayanıklılığı süresine göre onaylanmış motorlara bir Hava İndeksi Bilgi etiketi yapıştırılır.

Çubuk grafik, müşterimiz olarak size, mevcut motorların emisyon performansını karşılaştırabilme olanağını sunmayı amaçlamaktadır. Hava İndeksi düştükçe kirlilik azalır.

Dayanıklılık ifadesi, motorun emisyon dayanıklılığı süresiyle ilgili bilgi vermeyi amaçlamaktadır. Tanımlayıcı terim, motorun emisyon kontrol sistemi için faydalı ömür süresini gösterir. İlave bilgi için *Emisyon Kontrol Sistemi Garantinize* bakın.

Tanımlayıcı Terim	Geçerli Emisyon Dayanıklılık Süresi
Kısa	50 saat (0-80 cc, dahil) 125 saat (80 cc'den büyük)
Orta	125 saat (0-80 cc, dahil) 250 saat (80 cc'den büyük)
Uzun	300 saat (0-80 cc, dahil) 500 saat (80 cc'den büyük) 1.000 saat (225 cc ve daha büyük)

Hava İndeksi Bilgi etiketi, satılana kadar motorun üstünde kalmalıdır. Motoru çalıştırmadan önce etiketi çıkarın.

Teknik Özellikler

GCV145

Model	GCV145
Açıklama kodu	GJASK
Uzunluk × Genişlik × Yükseklik	415 × 330 × 359 mm
Kuru kütle [ağırlık]	10,1 kg
Motor tipi	4-zamanlı, OHV, tek silindirli
Silindir hacmi	145 cm^3
Çap x Strok	56,0 × 59,0 mm
Net güç (SAE J1349'a göre*)	3.600 devir/dakikada 3,1 kW (4,2 bg, 4,2 PS)
Maks. Net tork (SAE J1349'a göre*)	9,1 N·m (0,93 kgf·m) - 2.500 devir/dakikada
Motor yağı kapasitesi	0,40 lt
Yakıt deposu kapasitesi	0,91 lt
Soğutma sistemi	Basınçlı hava
Ateşleme sistemi	Transistör tipi manyetolu ateşleme
PTO mil dönmesi	Saatin tersi yönünde

GCV170

Model	GCV170
Açıklama kodu	GJATK
Uzunluk × Genişlik × Yükseklik	415 × 330 × 359 mm
Kuru kütle [ağırlık]	10,1 kg
Motor tipi	4-zamanlı, OHV, tek silindirli
Silindir hacmi	166 cm^3
Çap x Strok	60,0 × 59,0 mm
Net güç (SAE J1349'a göre*)	3.600 devir/dakikada 3,6 kW (4,8 bg, 4,9 PS)
Maks. Net tork (SAE J1349'a göre*)	11,1 N·m (1,13 kgf·m) - 2.500 devir/dakikada
Motor yağı kapasitesi	0,40 lt
Yakıt deposu kapasitesi	0,91 lt
Soğutma sistemi	Basınçlı hava
Ateşleme sistemi	Transistör tipi manyetolu ateşleme
PTO mil dönmesi	Saatin tersi yönünde

GCV200

Model	GCV200
Açıklama kodu	GJAUK
Uzunluk × Genişlik × Yükseklik	415 × 330 × 359 mm
Kuru kütle [ağırlık]	10,1 kg
Motor tipi	4-zamanlı, OHV, tek silindirli
Silindir hacmi	201 cm^3
Çap x Strok	66,0 × 59,0 mm
Net güç (SAE J1349'a göre*)	3.600 devir/dakikada 4,2 kW (5,6 bg, 5,7 PS)
Maks. Net tork (SAE J1349'a göre*)	12,7 N·m (1,30 kgf·m) - 2.500 devir/dakikada
Motor yağı kapasitesi	0,40 lt
Yakıt deposu kapasitesi	0,91 lt
Soğutma sistemi	Basınçlı hava
Ateşleme sistemi	Transistör tipi manyetolu ateşleme
PTO mil dönmesi	Saatin tersi yönünde

*Bu belgede belirtilen motorun güç değeri, motorun üretimi sırasında motor modeli için test edilen ve 3.600 devir/dakikada (Net Güç) ve 2.500 devir/dakikada (Maks. Net Tork) SAE J1349'a uygun şekilde ölçülen net güç çıkışıdır. Seri üretim motorların bu değeri farklı olabilir.
Makinenin son haline takılan motor için gerçek güç çıkışı, motorun uygulamadaki çalıştırma devri, çevre koşulları, bakım ve diğer değişkenlerin dahil olduğu çeşitli faktörlere bağlı olarak değişecektir.

Ayarlama Değerleri GCV145/170/200

ÖĞE	TEKNİK ÖZELLİKLER	BAKIM
Buji tırnak aralığı	0,7–0,8 mm	Bkz. sayfa 5
Rölanti devri	1.700±150 devir/dakika	-
Valf boşluğu (soğuk)	İÇ: 0,10±0,02 mm DIŞ: 0,10±0,02 mm	Honda yetkili servisinize başvurun
Diğer özellikler	Başka herhangi bir ayar gerekli değildir.	

Hızlı Referans Bilgiler

Yakıt	Kurşunsuz benzin (Bkz. Sayfa 4).	
	A.B.D.	Pompa oktan derecesi 86 veya daha yüksek
	Hariç A.B.D.	Araştırma oktan derecesi 91 veya daha yüksek Pompa oktan derecesi 86 veya daha yüksek
Motor yağı	SAE 10W-30, API SE veya sonrası, genel kullanım için. Bkz. Sayfa 4.	
Buji	BPR5ES (NGK)	
Bakım	Her kullanımdan önce: • Motor yağı seviyesini kontrol edin. Bkz. Sayfa 4. • Hava filtresini kontrol edin. Bkz. Sayfa 4.	
	İlk 5 saat: Motor yağını değiştirin. Bkz. Sayfa 4.	
	Sonrasında: Sayfa 3'deki bakım programına bakın.	

NOT:
Teknik özellikler tiplere göre farklılık gösterebilir ve herhangi bir bildirimde bulunmaksızın değiştirilebilir.

TÜKETİCİ BİLGİLERİ

DİSTRİBÜTÖR/BAYİ KONUM BİLGİSİ

Web sitemizi ziyaret edin: http://www.honda-engines-eu.com

MÜŞTERİ DESTEK BİLGİSİ

Servis merkezi personeli eğitimli profesyonellerdir. Tüm sorularınıza cevap verebilmelidirler. Bayinizin sizi memnun edecek şekilde çözmediği bir sorunla karşılaşırsanız, lütfen bayinizin yönetimi ile görüşün. Servis Yöneticisi, Genel Müdür veya Malik size yardımcı olabilir.
Hemen hemen tüm sorunlar bu şekilde çözülür.

Bayi yönetiminin verdiği karardan memnun değilseniz, gösterildiği gibi Honda Ofisi ile irtibat kurun.

«Honda Ofisi»
Yazdığınızda veya aradığınızda lütfen aşağıdaki bilgileri sağlayın:

- Motorun monte edildiği ekipman üreticisinin adı ve model numarası
- Motorun modeli, seri numarası ve tipi (bkz. Sayfa 7)
- Size motoru satan bayinin adı
- Motorunuzun bakımını yapan bayinin adı, adresi ve irtibat kişisi
- Satın alım tarihi
- Adınız, adresiniz ve telefon numaranız
- Sorunun detaylı bir açıklaması

Honda Motor Europe Logistics NV.
European Engine Center

http://www.honda-engines-eu.com

Lütfen yardım için bölgenizdeki Honda distribütörü ile irtibata geçin.

Uluslararası Honda Genel Amaçlı Motor Garantisi

Bu marka ürüne monte edilen Honda Genel Amaçlı Motor, aşağıdaki varsayımlarla, bir Honda Genel Amaçlı Motor Garantisi kapsamındadır.
– Garanti koşulları, Honda tarafından her ülke için belirlenen genel amaçlı motorların şartlarına uygundur.
– Garanti koşulları, herhangi bir imalat veya şartname sorunundan kaynaklanan motor arızaları için geçerlidir.
– Garanti, Honda distribütörünün bulunmadığı ülkelerde geçerli değildir.

Garanti hizmeti almak için:

Honda genel amaçlı motorunuzu veya monte edildiği ekipmanı, orijinal satın alma tarihi makbuzu ile birlikte, bu ürünü ülkenizde satmaya yetkili bir Honda yetkili satıcısına veya ürünü satın aldığınız satıcıya götürmelisiniz. Size yakın bir Honda distribütörünü/bayisini bulmak veya ülkenizdeki garanti koşullarını incelemek için global servis bilgileri web sitemizi ziyaret edin.
https://www.hppsv.com/ENG/ veya ülkenizdeki distribütör ile iletişim kurun.

İstisnalar:

Bu motor garantisi aşağıdaki hususları kapsamaz:

1. Aşağıdaki durumlardan kaynaklanan herhangi bir hasar veya bozulma:
   – Motorun kullanım kılavuzunda belirtilen periyodik bakımın ihmal edilmesi
   – Uygun olmayan tamir veya bakım
   – Motorun kullanım kılavuzunda belirtilenin dışındaki çalıştırma yöntemleri
   – Motorun monte edildiği üründen kaynaklanan hasar
   – Motorun kullanım kılavuzunda ve/veya garanti kitapçığında açıklandığı gibi, motorun orijinal olarak belirtilen yakıt(lar) dışındaki yakıtlara dönüştürülmesinden veya bu tip yakıtların kullanılmasından kaynaklanan hasarlar.
   – Honda tarafından onaylanmamış (önerilen yağlar ve sıvılar dışında) orijinal olmayan Honda parçalarının ve aksesuarlarının kullanılması (kullanılan orijinal olmayan parça Honda parçasına benzemezse ve arızanın sebebi ise emisyon garantisi için geçerli değildir)
   – Ürünün kurum ve duman, kimyasal maddeler, kuş pislikleri, deniz suyu, deniz esintisi, tuz veya diğer çevresel olaylara maruz kalması
   – Çarpışma, yakıt kirlenmesi veya bozulması, ihmal, izinsiz değişiklik veya yanlış kullanım
   – Doğal aşınma ve yıpranma (boyalı veya kaplanmış yüzeylerin doğal solması, soyulma ve diğer doğal bozulmalar)

2. Sarf parçaları: Honda, normal aşınma ve yıpranma nedeniyle parçalarda bozulma olmayacağını garanti etmez. Aşağıda listelenen parçalar garanti kapsamında değildir (başka bir garanti onarımının parçası olarak gerekmedikçe):
   – Buji, yakıt filtresi, hava filtresi elemanı, debriyaj diski, marş ipi
   – Yağlayıcı: yağ ve gres

3. Temizlik, ayar ve normal periyodik bakım işlemleri (karbüratör temizleme ve motor yağı boşaltma).

4. Honda genel amaçlı motorunun yarış veya müsabaka için kullanılması.

5. Hurda olarak beyan edilmiş bir ürünün parçası olan veya bir finans kuruluşu veya sigorta şirketi tarafından kurtarılmak üzere satılan herhangi bir motor.

SERVİS VE DESTEK Etiketi Hakkında
Honda Genel Amaçlı Motoruna yapıştırılmış SERVİS VE DESTEK etiketi* olabilir.
Bu iki boyutlu barkodu (QR kodu) tarayarak web sitemizi ziyaret ettiğinizde servis bilgilerini bulabilirsiniz.

https://www.hondappsv.com/ENG/QR/GCV145_170_200/

* Bu etiket tüm modellere yapıştırılmamıştır.

3TZ9M600_GCV145_GCV170_GCV200_TR.book Page 1 Wednesday, August 29, 2018 10:16 PM

HONDA