48Z9M600_GCV145_GCV170_GCV200_UA.book Page 1 Thursday, August 30, 2018 7:34 PM

HONDA

ПОСІБНИК КОРИСТУВАЧА

GCV145 · GCV170 · GCV200

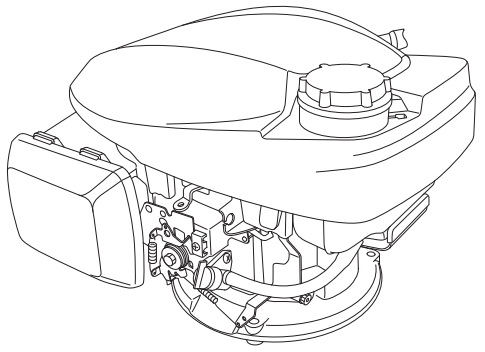

⚠ ПОПЕРЕДЖЕННЯ

Вихлопні гази цього двигуна містять хімічні речовини, що викликають, за даними штату Каліфорнія, рак, вроджені дефекти та інші спадкові захворювання.

• Зображення може відрізнятися залежно від типу.

РОЗТАШУВАННЯ ПОПЕРЕДЖУВАЛЬНИХ ТАБЛИЧОК / РОЗТАШУВАННЯ КОМПОНЕНТІВ І ЕЛЕМЕНТІВ КЕРУВАННЯ

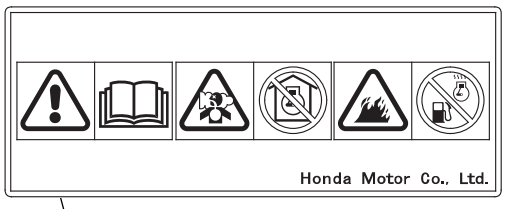

Прочитайте посібник користувача перед початком експлуатації двигуна.

Двигун виділяє отруйний чадний газ. Не використовуйте двигун у закритому приміщенні.

Бензин надзвичайно вогне- і вибухонебезпечний. Зупиніть двигун і дайте йому охолонути перед дозаправкою палива.

Тип з ручною заслінкою
(Тип без ВАЖЕЛЯ ЗАСЛІНКИ)
(використовувані типи)

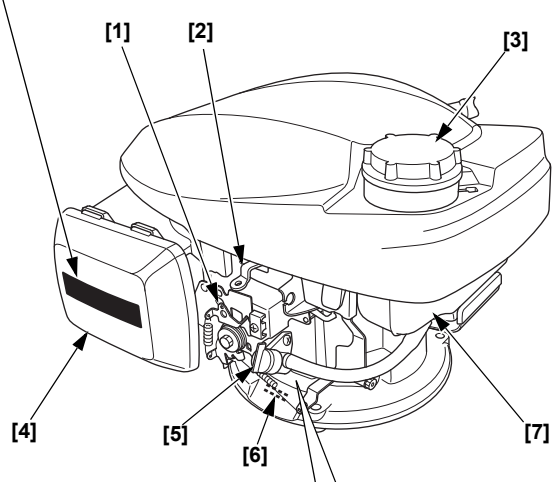

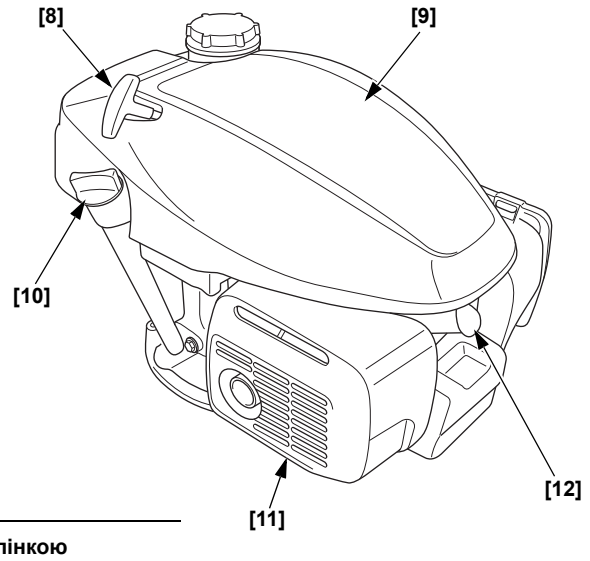

Тип з автоматичною заслінкою
(Тип з ФІКСОВАНИМ ДРОСЕЛЕМ)
(використовувані типи)

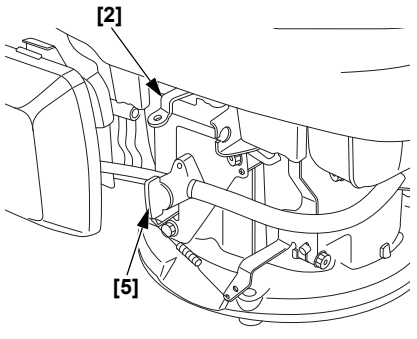

Тип з автоматичною заслінкою
(Тип з РУЧНИМ ДРОСЕЛЕМ)
(використовувані типи)

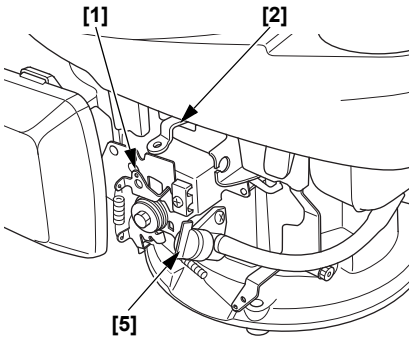

[1] ВАЖІЛЬ КЕРУВАННЯ (використовувані типи)
[2] ВАЖІЛЬ ГАЛЬМА МАХОВИКА (використовувані типи)
[3] КРИШКА ЗАЛИВНОЇ ГОРЛОВИНИ ПАЛИВНОГО БАКА
[4] ПОВІТРЯНИЙ ФІЛЬТР
[5] ВАЖІЛЬ ПАЛИВНОГО КЛАПАНА
[6] СЕРІЙНИЙ НОМЕР І ТИП ДВИГУНА
[7] ПАЛИВНИЙ БАК
[8] РУКІВ'Я СТАРТЕРА
[9] ВЕРХНЯ КРИШКА
[10] КРИШКА МАСЛОЗАЛИВНОЇ ГОРЛОВИНИ
[11] ГЛУШНИК
[12] СВІЧКА ЗАПАЛЮВАННЯ

48Z9M600
00X48-Z9M-6000

©2018 Honda Motor Co., Ltd. – Усі права захищено.

Мал. 1

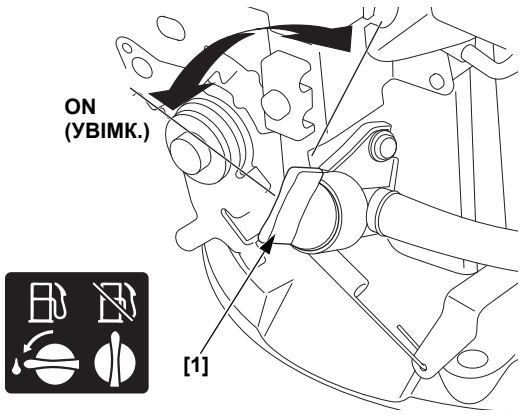

[1] ВАЖІЛЬ ПАЛИВНОГО КЛАПАНА

Мал. 2

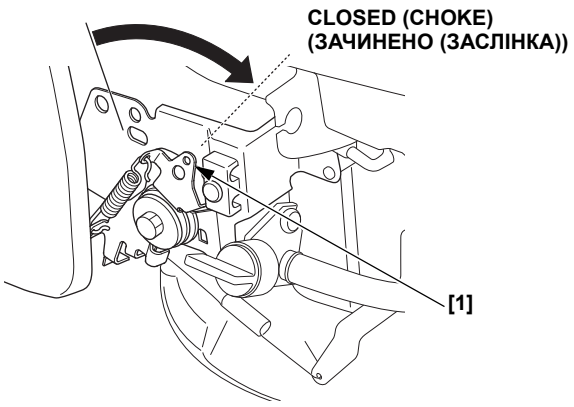

[1] ВАЖІЛЬ КЕРУВАННЯ (використовувані типи)

Мал. 3

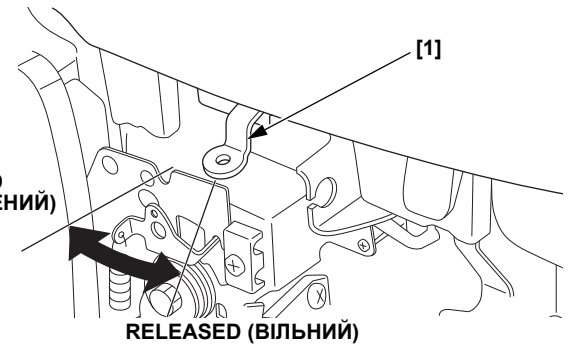

[1] ВАЖІЛЬ ГАЛЬМА МАХОВИКА (використовувані типи)

Мал. 4

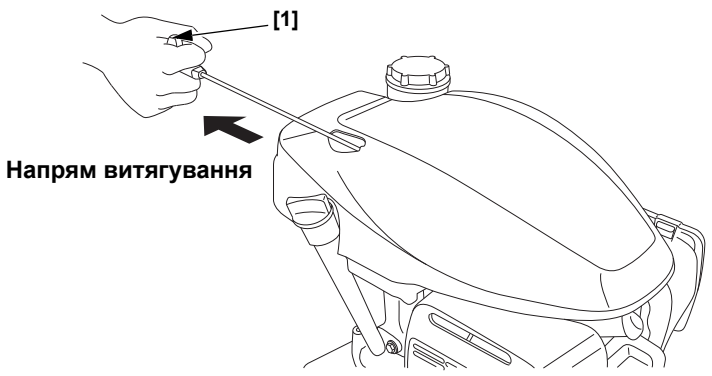

[1] РУКІВ'Я СТАРТЕРА

Мал. 5

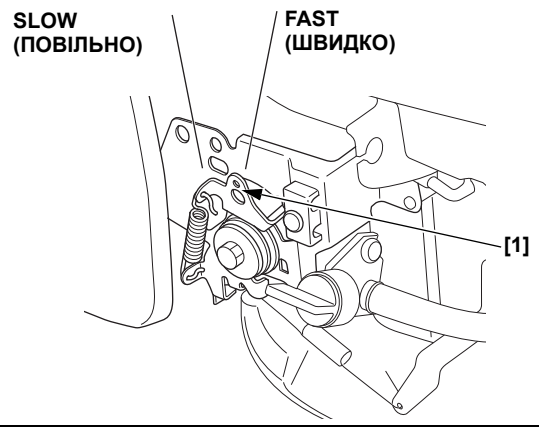

[1] ВАЖІЛЬ КЕРУВАННЯ (використовувані типи)

Мал. 6

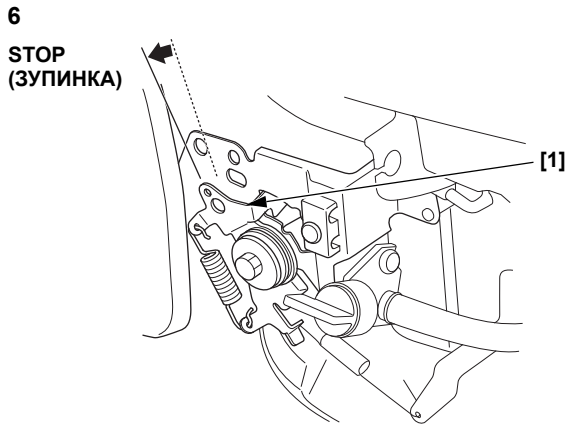

[1] ВАЖІЛЬ КЕРУВАННЯ (використовувані типи)

Мал. 7

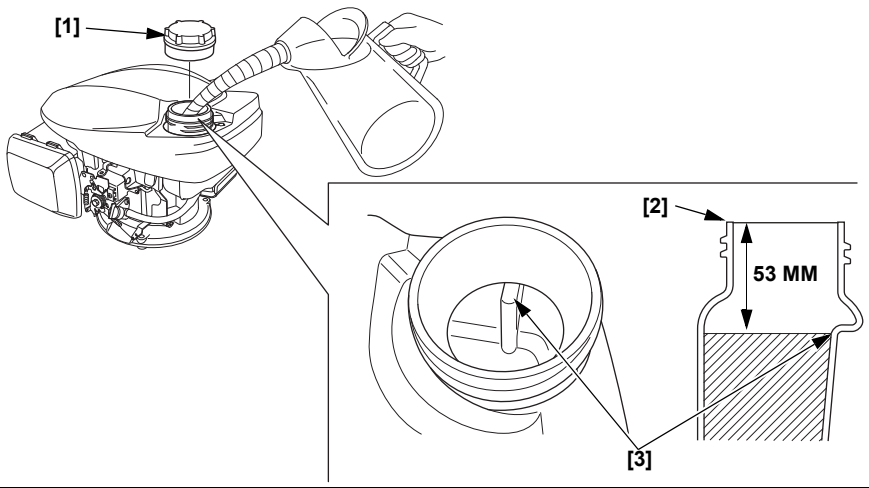

[1] КРИШКА ЗАЛИВНОЇ ГОРЛОВИНИ ПАЛИВНОГО БАКА
[2] ЗАЛИВНА ГОРЛОВИНА ПАЛИВНОГО БАКА
[3] ВЕРХНІЙ РІВЕНЬ

Мал. 8

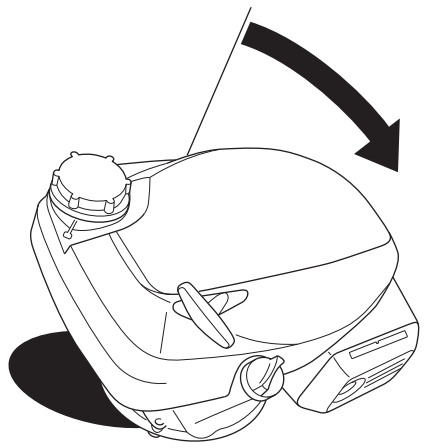

Мал. 9

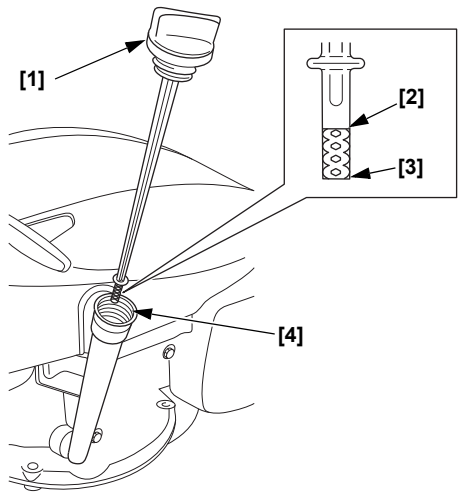

[1] КРИШКА МАСЛОЗАЛИВНОЇ ГОРЛОВИНИ/ЩУП
[2] ВЕРХНІЙ РІВЕНЬ
[3] НИЖНІЙ РІВЕНЬ
[4] МАСЛОЗАЛИВНА ГОРЛОВИНА

Мал. 10

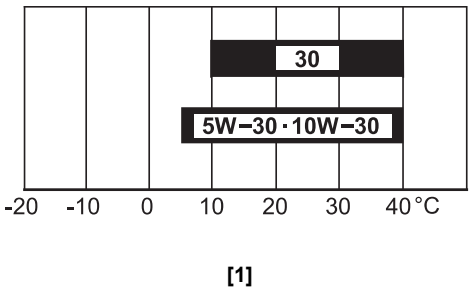

[1] ТЕМПЕРАТУРА НАВКОЛИШНЬОГО СЕРЕДОВИЩА

Мал. 11

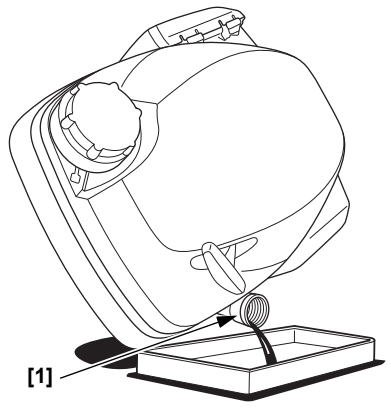

[1] МАСЛОЗАЛИВНА ГОРЛОВИНА

Мал. 12

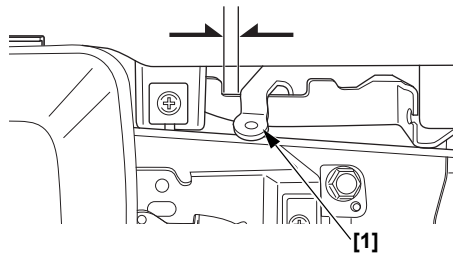

[1] ВАЖІЛЬ ГАЛЬМА МАХОВИКА (використовувані типи)

Мал. 13

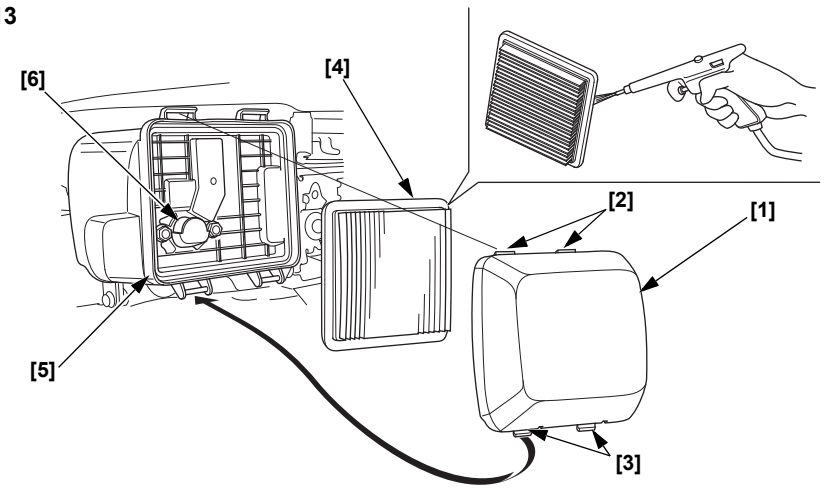

[1] КРИШКА ПОВІТРЯНОГО ФІЛЬТРА
[2] ВЕРХНІ ВУШКА
[3] НИЖНІ ВУШКА
[4] ЕЛЕМЕНТ
[5] КОРПУС ПОВІТРЯНОГО ФІЛЬТРА
[6] ПОВІТРОПРОВІД

Мал. 14

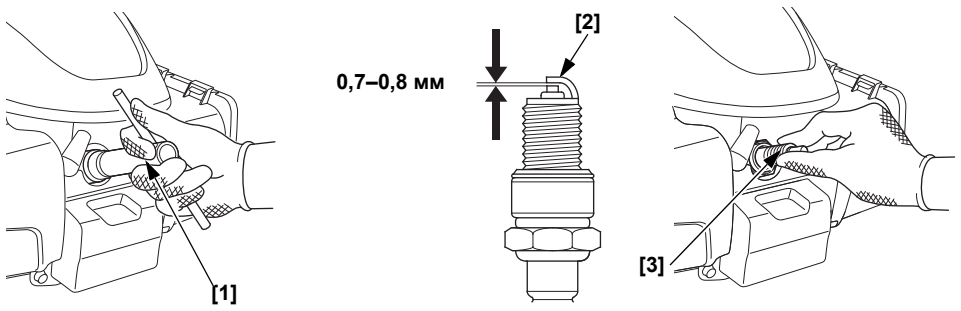

[1] СВІЧКОВИЙ КЛЮЧ
[2] БІЧНИЙ ЕЛЕКТРОД
[3] СВІЧКА ЗАПАЛЮВАННЯ

Мал. 15

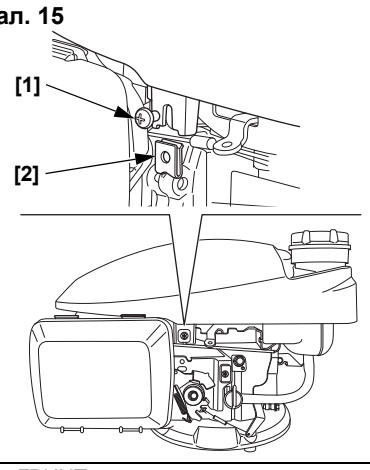

[1] ГВИНТ
[2] ПРУЖИННА ГАЙКА

Мал. 16

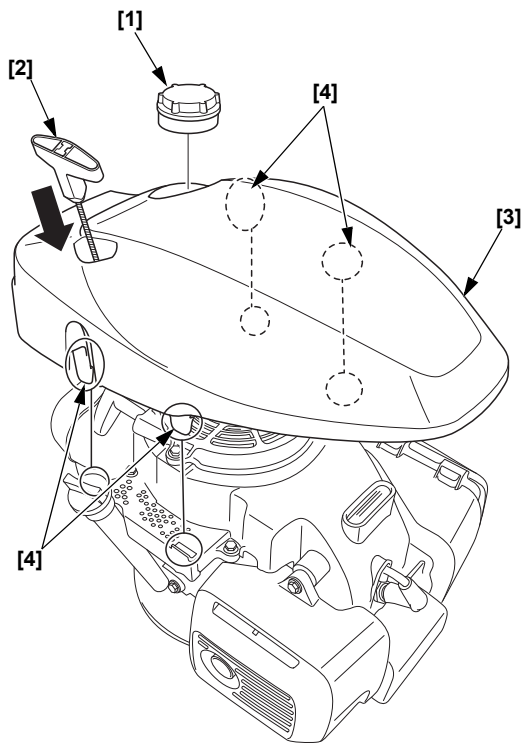

[1] КРИШКА ЗАЛИВНОЇ ГОРЛОВИНИ ПАЛИВНОГО БАКА
[2] РУКІВ'Я СТАРТЕРА
[3] ВЕРХНЯ КРИШКА
[4] ВУШКА

Мал. 17

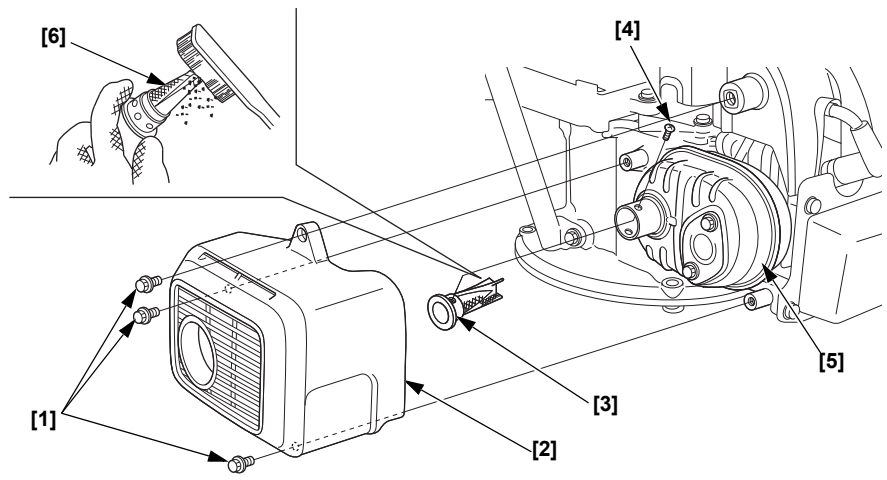

[1] БОЛТ 6 мм (3)
[2] ЗАПОБІЖНИК ГЛУШНИКА
[3] ІСКРОГАСНИК
[4] ГВИНТ
[5] ГЛУШНИК
[6] ЗАХИСНИЙ ЕКРАН

Мал. 18

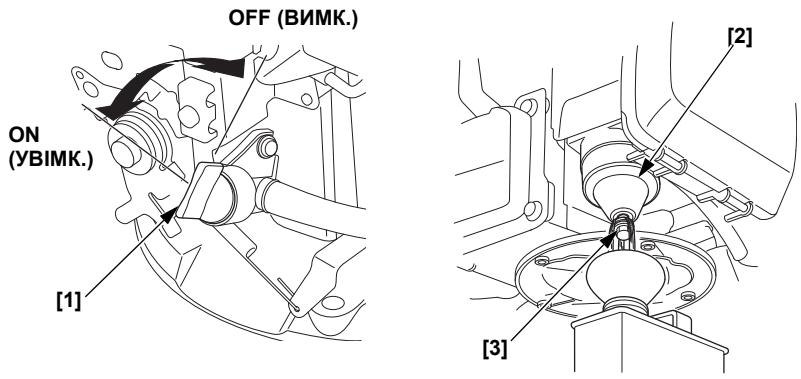

[1] ВАЖІЛЬ ПАЛИВНОГО КЛАПАНА
[2] ПОПЛАВЦЕВА КАМЕРА
[3] ЗЛИВНА ПРОБКА

ВСТУП

Дякуємо, що придбали двигун Honda. Цей посібник містить поради та інструкції для ефективної роботи й безпечної експлуатації двигуна. Уважно прочитайте цей посібник, перш ніж перейти до експлуатації двигуна. Якщо у вас виникне будь-яка проблема або з'являться питання щодо двигуна, зверніться до вашого сервісного дилера.

Уся інформація в цьому посібнику заснована на найактуальнішій інформації про продукт на момент друку. Компанія Honda Motor Co., Ltd. залишає за собою право вносити зміни в будь-який час без попередження та не несе жодних зобов'язань. Жодна частина цього посібника не може бути відтворена без письмового дозволу.

Цей посібник є невід'ємною частиною двигуна та має залишатися з ним під час його перепродажу.

Рекомендуємо прочитати гарантійні зобов'язання, щоб ознайомитися зі сферою їх дії та вашими обов'язками як власника.

Ознайомтеся з інструкціями щодо використання обладнання, що приводиться в дію цим двигуном, щоб отримати додаткову інформацію про запуск двигуна, його вимкнення, експлуатацію, регулювання або вказівки стосовно спеціального технічного обслуговування.

ЗМІСТ

ПОПЕРЕДЖЕННЯ ПРО НЕБЕЗПЕКУ 1
ВІДОМОСТІ ПРО БЕЗПЕКУ 1
КОНТРОЛЬНІ ПЕРЕВІРКИ ПЕРЕД ПОЧАТКОМ ЕКСПЛУАТАЦІЇ 1
ЕКСПЛУАТАЦІЯ 2
ЗАХОДИ БЕЗПЕКИ ПІД ЧАС ЕКСПЛУАТАЦІЇ 2
ЗАПУСК ДВИГУНА 2
ЗУПИНЕННЯ ДВИГУНА 2
ОБСЛУГОВУВАННЯ ДВИГУНА 3
ВАЖЛИВІСТЬ ТЕХНІЧНОГО ОБСЛУГОВУВАННЯ 3
ЗАХОДИ БЕЗПЕКИ ПІД ЧАС ТЕХНІЧНОГО ОБСЛУГОВУВАННЯ 3
ЗАХОДИ БЕЗПЕКИ 3
ГРАФІК ТЕХНІЧНОГО ОБСЛУГОВУВАННЯ 3
ДОЗАПРАВКА 3
МОТОРНЕ МАСТИЛО 4
ПОВІТРЯНИЙ ФІЛЬТР 4
СВІЧКА ЗАПАЛЮВАННЯ 5
ІСКРОГАСНИК 5
КОРИСНІ ПІДКАЗКИ ТА ПОРАДИ 5
ЗБЕРІГАННЯ ДВИГУНА 5
ТРАНСПОРТУВАННЯ 6
ПОПЕРЕДЖЕННЯ НЕПЕРЕДБАЧЕНИХ ПРОБЛЕМ 6
ТЕХНІЧНА ІНФОРМАЦІЯ 7
ІНФОРМАЦІЯ ДЛЯ СПОЖИВАЧА 9
Міжнародна гарантія на двигуни загального призначення Honda 9

ПОПЕРЕДЖЕННЯ ПРО НЕБЕЗПЕКУ

Ваша безпека та безпека інших людей має велике значення. Ми передбачили в цьому посібнику та на самому двигуні важливі попередження про дотримання правил безпеки. Уважно прочитайте ці попередження.

Попередження про небезпеку повідомляє про потенційне джерело небезпеки, яке може завдати шкоди вам або оточуючим. Усім попередженням про небезпеку передує символ небезпеки ⚠ та одне з трьох слів: НЕБЕЗПЕЧНО, ПОПЕРЕДЖЕННЯ або УВАГА.

Ці слова означають:

⚠ НЕБЕЗПЕЧНО — Ви ЗАГИНЕТЕ або отримаєте СЕРЙОЗНУ ТРАВМУ в разі недотримання інструкцій.

⚠ ПОПЕРЕДЖЕННЯ — Ви МОЖЕТЕ ЗАГИНУТИ або отримати СЕРЙОЗНУ ТРАВМУ в разі недотримання інструкцій.

⚠ УВАГА — Ви МОЖЕТЕ отримати ТРАВМУ в разі недотримання інструкцій.

Усі попередження повідомляють про наявний ризик, про те, що може статися, і що ви можете зробити, щоб уникнути травм або звести їх до мінімуму.

ЗАСТЕРЕЖЕННЯ ПРО ПОШКОДЖЕННЯ

Ви також можете зустріти інші важливі повідомлення, яким передує слово ПРИМІТКА.

Це слово означає:

ПРИМІТКА — Ваш двигун або інше майно можуть бути пошкоджені в разі недотримання інструкцій.

Мета цих повідомлень — допомогти запобігти пошкодженню двигуна, іншого майна або забрудненню довкілля.

ВІДОМОСТІ ПРО БЕЗПЕКУ

- Засвойте правила роботи з усіма елементами керування та запам'ятайте, як швидко припинити роботу двигуна в надзвичайній ситуації. Переконайтеся, що оператор був належним чином проінструктований перед початком експлуатації обладнання.
- Не дозволяйте дітям використовувати двигун. Не дозволяйте дітям і домашнім тваринам перебувати поблизу двигуна під час його експлуатації.
- У вихлопних газах двигуна міститься токсичний чадний газ. Не запускайте двигун, не забезпечивши належну вентиляцію, і ніколи не запускайте двигун у приміщеннях.
- Під час роботи двигун і його вихлопи дуже нагріваються. Розміщуйте двигун принаймні на відстані 1 м від будівель та іншого обладнання під час його експлуатації. Тримайте на достатній відстані легкозаймисті предмети й не кладіть нічого на двигун, коли він працює.

РОЗТАШУВАННЯ ПОПЕРЕДЖУВАЛЬНИХ ТАБЛИЧОК

Див. стор. A-1.

Ці таблички попереджують про потенційну небезпеку, що може спричинити серйозні пошкодження. Прочитайте уважно.
Якщо напис на табличці стерся або важко читається, зв'яжіться з сервісним дилером компанії Honda, щоб замінити табличку.

РОЗТАШУВАННЯ КОМПОНЕНТІВ І ЕЛЕМЕНТІВ КЕРУВАННЯ

Див. стор. A-1.

КОНТРОЛЬНІ ПЕРЕВІРКИ ПЕРЕД ПОЧАТКОМ ЕКСПЛУАТАЦІЇ

ЧИ ГОТОВИЙ ДВИГУН ДО РОБОТИ?

У цілях безпеки, а також для забезпечення дотримання екологічних норм і продовження терміну служби обладнання дуже важливо провести контрольну перевірку стану двигуна перед початком його експлуатації. Переконайтеся, що всі виявлені проблеми усунуто до початку експлуатації двигуна.

⚠ ПОПЕРЕДЖЕННЯ

Неправильне технічне обслуговування цього двигуна або нездатність усунути проблему до початку експлуатації можуть стати причиною виникнення серйозних несправностей.

Деякі несправності можуть призвести до тяжких тілесних ушкоджень або смерті.

Завжди проводьте передпускову перевірку та усувайте проблеми перед кожним запуском.

До початку передпускових перевірок переконайтеся, що двигун встановлено рівно та вимкнуто.

Перед запуском двигуна завжди виконуйте всі необхідні перевірки.

Перевірте загальний стан двигуна

1. Огляньте двигун з усіх боків і знизу на наявність витоку мастила або бензину.
2. Видаліть надмірні забруднення та частки, особливо навколо глушника й верхньої кришки.
3. Огляньте на наявність пошкоджень.
4. Переконайтеся, що всі захисні щитки та кришки перебувають на своїх місцях, а всі гайки, болти та гвинти затягнуто.

Перевірте двигун

1. Перевірте рівень палива (див. стор. 3). Запуск із повним паливним баком дасть можливість усунути або зменшити перерви в роботі для дозаправки.
2. Перевірте рівень моторного мастила (див. стор. 4). Робота двигуна з низьким рівнем мастила може призвести до пошкодження двигуна.
3. Перевірте елемент повітряного фільтра (див. стор. 4). Забруднений елемент повітряного фільтра перешкоджатиме потоку повітря, що поступає в карбюратор, знижуючи потужність двигуна.
4. Перевірте обладнання, що приводиться в дію цим двигуном.

   Ознайомтеся з інструкціями щодо використання обладнання, що приводиться в дію цим двигуном, для дотримання всіх заходів безпеки та процедур, які необхідно виконати перед запуском двигуна.

ЕКСПЛУАТАЦІЯ

ЗАХОДИ БЕЗПЕКИ ПІД ЧАС ЕКСПЛУАТАЦІЇ

Перед першим запуском двигуна перегляньте розділи *ВІДОМОСТІ ПРО БЕЗПЕКУ* на стор. 1 і *КОНТРОЛЬНІ ПЕРЕВІРКИ ПЕРЕД ПОЧАТКОМ ЕКСПЛУАТАЦІЇ* на стор. 1.

Небезпека отруєння чадним газом

У цілях безпеки не використовуйте двигун у закритому приміщенні, наприклад у гаражі. Вихлопні гази двигуна містять отруйний чадний газ, який може швидко накопичуватися в закритому приміщенні й стати причиною хвороби або смерті.

⚠ ПОПЕРЕДЖЕННЯ

Вихлопні гази містять отруйний чадний газ, який може накопичуватися в закритих приміщеннях у небезпечній концентрації.

Вдихання чадного газу може призвести до втрати свідомості або смерті.

Ніколи не запускайте двигун у закритому або навіть частково закритому приміщенні.

Ознайомтеся з інструкціями щодо використання обладнання, що приводиться в дію цим двигуном, для дотримання всіх заходів безпеки, що мають бути виконані під час запуску, вимкнення або роботи двигуна.

Кут нахилу двигуна під час експлуатації не повинен перевищувати 15° (26 %).

ЗАПУСК ДВИГУНА

Не використовуйте заслінку, якщо двигун гарячий або при високій температурі повітря.

- **Тип із ручною заслінкою (використовувані типи)**

1. Поверніть важіль паливного клапана в положення ON (УВІМК.).
   Див. мал. 1, стор. A-2.
2. [Тип без ВАЖЕЛЯ ЗАСЛІНКИ] (використовувані типи)

   Перемістіть важіль керування в положення CLOSED (CHOKE) (ЗАЧИНЕНО (ЗАСЛІНКА)).
   Див. мал. 2, стор. A-2.
3. Тип із ВАЖЕЛЕМ ГАЛЬМА МАХОВИКА (використовувані типи)

   Перемістіть важіль гальма маховика в положення RELEASED (ВІЛЬНИЙ). Перемикач двигуна, зв'язаний із важелем гальма маховика, увімкнеться, коли важіль гальма маховика буде переміщено в положення RELEASED (ВІЛЬНИЙ).
   Див. мал. 3, стор. A-2.
4. Легко потягніть руків'я стартера до появи спротиву, потім потягніть жваво в напрямку стрілки, як показано нижче. Обережно поверніть руків'я стартера в попереднє положення.
   Див. мал. 4, стор. A-2.

   ПРИМІТКА
   Не допускайте різкого повернення руків'я стартера в початкове положення.
   Повертайте обережно, щоб уникнути пошкоджень стартера.
5. [Тип без ВАЖЕЛЯ ЗАСЛІНКИ]
   (використовувані типи)

   Коли двигун розігріється, перемістіть важіль керування в положення FAST (ШВИДКО) або SLOW (ПОВІЛЬНО).
   Див. мал. 5, стор. A-2.

- **Тип з автоматичною заслінкою (використовувані типи)**

1. Поверніть важіль паливного клапана в положення ON (УВІМК.).
   Див. мал. 1, стор. A-2.
2. Тип із ВАЖЕЛЕМ ГАЛЬМА МАХОВИКА (використовувані типи)
   Перемістіть важіль гальма маховика в положення RELEASED (ВІЛЬНИЙ).
   Див. мал. 3, стор. A-2.
3. [Тип із РУЧНИМ ДРОСЕЛЕМ] (використовувані типи)

   Перемістіть важіль керування в положення FAST (ШВИДКО).
   Див. мал. 5, стор. A-2.
4. Легко потягніть руків'я стартера до появи спротиву, потім потягніть жваво в напрямку стрілки, як показано нижче. Обережно поверніть руків'я стартера в попереднє положення.
   Див. мал. 4, стор. A-2.

   ПРИМІТКА
   Не допускайте різкого повернення руків'я стартера в початкове положення.
   Повертайте обережно, щоб уникнути пошкоджень стартера.
5. [Тип із РУЧНИМ ДРОСЕЛЕМ] (використовувані типи)

   Встановіть важіль керування для бажаної швидкості двигуна.

ЗУПИНЕННЯ ДВИГУНА

1. [Тип із РУЧНИМ ДРОСЕЛЕМ] (використовувані типи)

   Перемістіть важіль керування в положення SLOW (ПОВІЛЬНО).
   Див. мал. 5, стор. A-2.
2. Тип із ВАЖЕЛЕМ ГАЛЬМА МАХОВИКА (використовувані типи)

   Поверніть важіль гальма маховика в положення ENGAGED (ЗАЧЕПЛЕНИЙ). Перемикач двигуна, зв'язаний із важелем гальма маховика, вимкнеться, коли важіль гальма маховика буде переміщено в положення ENGAGED (ЗАЧЕПЛЕНИЙ).
   Див. мал. 3, стор. A-2.

   Тип без ВАЖЕЛЯ ГАЛЬМА МАХОВИКА (використовувані типи)

   Перемістіть важіль керування в положення STOP (ЗУПИНКА). Перемикач двигуна, зв'язаний із важелем керування, вимкнеться, коли важіль керування буде переміщено в положення STOP (ЗУПИНКА).

Див. мал. 6, стор. A-2.

3. Поверніть важіль паливного клапана в положення OFF (ВИМК.). Див. мал. 1, стор. A-2.

ОБСЛУГОВУВАННЯ ДВИГУНА

ВАЖЛИВІСТЬ ТЕХНІЧНОГО ОБСЛУГОВУВАННЯ

Для безпечної, економної та безперебійної роботи двигуна потрібне належне технічне обслуговування. Воно також сприяє зниженню рівня забруднення довкілля.

⚠ ПОПЕРЕДЖЕННЯ

Неправильне технічне обслуговування цього двигуна або нездатність усунути проблему до початку експлуатації можуть стати причиною виникнення серйозних несправностей.

Деякі несправності можуть призвести до тяжких тілесних ушкоджень або смерті.

Завжди дотримуйтеся рекомендацій цього посібника щодо перевірки й технічного обслуговування та їх черговості.

Щоб допомогти вам забезпечити належне обслуговування двигуна, на наступних сторінках приведені графік технічного обслуговування, порядок проведення регулярних технічних оглядів і нескладних процедур технічного обслуговування з використанням основного комплекту ручних інструментів. Складніші роботи по технічному обслуговуванню, які вимагають застосування спеціального інструменту, повинні виконуватися професіоналами. Зазвичай, їх проводить фахівець компанії Honda або інший кваліфікований механік.

Графік технічного обслуговування застосовується при звичайних умовах експлуатації. Якщо ви експлуатуєте двигун у тяжких умовах, наприклад при тривалих великих навантаженнях або високих температурах, або в умовах підвищеної вологості/запиленості, проконсультуйтеся з сервісним дилером Honda з приводу рекомендацій конкретно для вашого випадку.
Використовуйте лише оригінальні запчастини Honda або їх еквіваленти. Використання запчастин нееквівалентної якості може завдати шкоди двигуну.
Технічне обслуговування, заміна й ремонт пристроїв і систем, що контролюють зниження токсичності вихлопних газів, можуть виконуватися будь-якою ремонтною майстернею або особою за умови використання деталей, сертифікованих згідно зі стандартами EPA.

ЗАХОДИ БЕЗПЕКИ ПІД ЧАС ТЕХНІЧНОГО ОБСЛУГОВУВАННЯ

Далі ви знайдете деякі найважливіші правила безпеки. Проте ми не в змозі попередити вас про будь-яку можливу небезпеку, яка може виникнути під час технічного обслуговування. Тільки ви можете вирішувати, чи виконувати поставлене завдання.

⚠ ПОПЕРЕДЖЕННЯ

Неналежне технічне обслуговування може стати причиною виникнення несправності.

Нездатність належним чином виконати інструкції по технічному обслуговуванню і врахувати застереження може призвести до тяжкого тілесного ушкодження або смерті.

Завжди дотримуйтеся методик і застережень, викладених у цьому посібнику.

ЗАХОДИ БЕЗПЕКИ

- Перш ніж приступити до ремонту або технічного обслуговування, переконайтеся, що двигун вимкнуто. Від'єднайте ковпачок свічки запалювання, щоб уникнути випадкового запуску. Це дасть змогу виключити кілька можливих джерел небезпеки:
  - **Отруєння чадним газом, що міститься у вихлопних газах двигуна.** Переконайтеся в наявності достатньої вентиляції під час роботи з двигуном.
  - **Опіки гарячими деталями.** Перш ніж доторкнутися до двигуна та системи випуску газів, дайте їм охолонути.
  - **Травми від деталей, що рухаються.** Не запускайте двигун, якщо ви не пройшли інструктаж.
- Перш ніж почати, прочитайте інструкції та переконайтеся в наявності необхідних інструментів і навичок.
- Щоб знизити ризик займання або вибуху, будьте особливо уважні під час роботи з бензином. Для чищення деталей використовуйте тільки незаймистий розчинник, ніколи не використовуйте бензин. Не допускайте присутності цигарок, джерел іскор і полум'я біля деталей паливної системи.

Пам'ятайте про те, що авторизований сервісний дилер компанії Honda знає ваш двигун краще та має набагато більший арсенал засобів для технічного обслуговування та ремонту двигуна.
Щоб забезпечити найкращу якість і надійність, використовуйте для ремонту та заміни тільки нові оригінальні запчастини Honda.

ГРАФІК ТЕХНІЧНОГО ОБСЛУГОВУВАННЯ

ПЕРІОДИЧНІСТЬ ТЕХНІЧНОГО ОБСЛУГОВУВАННЯ (1) / ПОЗИЦІЯ: Виконувати кожен указаний місяць або після завершення вказаних годин роботи, залежно від того, що настане першим.		При кожному використанні	Перший місяць або через 5 годин	Кожні 3 місяці або через 25 годин	Кожні 6 місяців або через 50 годин	Щороку або через 100 годин	150 годин	Кожні 2 роки або через 250 годин	Див. стор.
Моторне мастило	Перевірити рівень	o							4
	Замінити		o		o (2)				4
Повітряний фільтр	Перевірити	o							4
	Очистити			o (3)					4
	Замінити							o	4
Колодка гальма маховика (використовувані типи)	Перевірити				o				5
Свічка запалювання	Перевірити/ відрегулювати					o			5
	Замінити							o	5
Іскрогасник (використовувані типи)	Очистити					o (5)			Заводська інструкція
Частота обертання холостого ходу	Перевірити					o (4)			Заводська інструкція
Паливний бак і фільтр	Очистити					o (4)			Заводська інструкція
Проміжок клапана	Перевірити/ відрегулювати						o (4)		Заводська інструкція
Камера згорання	Очистити	Кожні 250 годин (4)							Заводська інструкція
Паливна трубка	Перевірити	Кожні 2 роки (при необхідності замінити) (4)							Заводська інструкція

(1) При комерційному застосуванні реєструйте години роботи, щоб правильно визначити періодичність технічного обслуговування.
(2) Змінюйте моторне мастило кожні 25 годин під час експлуатації з великими навантаженнями або при високій температурі навколишнього середовища.
(3) Обслуговуйте частіше під час експлуатації в умовах підвищеної запиленості.
(4) Ці позиції повинні обслуговуватися вашим сервісним дилером, якщо у вас немає потрібних інструментів і досвіду механіка. Процедури обслуговування див. в заводській інструкції Honda.
(5) У Європі та інших країнах, де діє директива щодо машин, механізмів і машинного обладнання 2006/42/EC, це технічне обслуговування повинне виконуватися вашим сервісним дилером.

Щоб провести технічне обслуговування в нижній частині двигуна (механізму), поверніть його на 90° і покладіть карбюратором/повітряним фільтром вгору.
Див. мал. 8, стор. A-3.

ДОЗАПРАВКА

Див. мал. 7, стор. A-3.

Рекомендоване паливо

Неетильований бензин		
	США	Насосне октанове число 86 або вище
	Окрім США	Дослідницьке октанове число 91 або вище
		Насосне октанове число 86 або вище

Необхідні технічні вимоги до палива для підтримки ефективної роботи системи зниження токсичності вихлопних газів: паливо E10, указане в нормативах ЄС.

Цей двигун сертифікований для роботи на неетильованому бензині з дослідницьким октановим числом 91 або вище (насосним октановим числом 86 або вище).
Доливайте паливо в бак у добре провітрюваному місці та при зупиненому двигуні. Якщо двигун працював, дайте йому спочатку охолонути. Ніколи не заправляйте двигун у будівлі, де пари бензину можуть зіткнутися з полум'ям або іскрами.
Ви можете використати неетильований бензин, що містить не більше 10 % етанолу (E10) або 5 % метанолу за об'ємом. Крім того, метанол повинен містити сорозчинники та уповільнювачі корозії. Використання палива, що містить етанол або метанол у більшій кількості, ніж указано вище, може викликати проблеми під час запуску та/або роботи двигуна. Також можуть бути пошкоджені металеві, гумові та пластикові деталі паливної системи. Гарантія не поширюється на пошкодження двигуна або проблеми під час експлуатації, викликані використанням палива, що містить етанол або метанол у більшій кількості, ніж указано вище.

⚠ ПОПЕРЕДЖЕННЯ

Бензин надзвичайно вогне- і вибухонебезпечний,

що може призвести до опіків або серйозних травм під час дозаправки.

- Зупиніть двигун і дайте йому охолонути перед дозаправкою палива.
- Переконайтесь у відсутності високих температур, іскор і відкритих джерел вогню поблизу.
- Виконуйте дозаправку тільки на відкритому повітрі.
- Тримайте на достатній відстані від транспортного засобу.
- Негайно витріть пролите паливо.

ПРИМІТКА
Паливо може пошкодити лакофарбне покриття та деякі види пластмас. Будьте уважні, щоб не пролити паливо під час заповнення паливного бака. Гарантія не поширюється на пошкодження, спричинені пролитим паливом.

Ніколи не використовуйте старий і забруднений бензин або суміш мастила й бензину. Уникайте потрапляння бруду або води в паливний бак.

Для дозаправки двигуна перегляньте інструкції щодо використання обладнання, що приводиться в дію цим двигуном.

1. Зупиніть двигун і встановіть його на рівній поверхні, зніміть кришку паливного бака та перевірте рівень палива. Заповніть бак, якщо рівень палива низький.
2. Додайте паливо до верхнього рівня паливного бака. Витріть пролите паливо до запуску двигуна.
3. Виконуйте дозаправку обережно, щоб уникнути протоки палива. Не заповнюйте паливний бак ущерть (паливо не повинне доходити до заливної горловини паливного бака). Залежно від умов експлуатації, можливо, рівень палива потрібно буде понизити. Після дозаправки щільно та надійно закрийте кришку заливної горловини паливного бака.

Не зберігайте бензин поблизу пристроїв із пальником постійного горіння, жаровень, електричних пристроїв, механізованих інструментів тощо.

Пролите паливо може стати не лише причиною пожежі, а й завдати шкоди довкіллю. Негайно витріть пролите паливо.

МОТОРНЕ МАСТИЛО

Мастило є головним чинником, що впливає на продуктивність і ресурс двигуна.
Використовуйте моторне мастило з миючими властивостями для 4-тактних двигунів.

Рекомендоване мастило
Див. мал. 10, стор. A-3.

Використовуйте моторне мастило для 4-тактних двигунів, яке відповідно до класифікації API належить до категорії SE або пізніших категорій (чи подібних). Завжди перевіряйте експлуатаційну етикетку API на ємності з мастилом: переконайтеся, що на ній є буквене позначення категорії SE або пізніших категорій (чи подібних).

Необхідні технічні вимоги до мастила для підтримки ефективної роботи системи зниження токсичності вихлопних газів: оригінальне мастило Honda.

Для загального застосування рекомендується в'язкість SAE 10W-30. Інші види в'язкості, указані в таблиці, можуть використовуватися в тих випадках, коли середня температура повітря у вашому регіоні перебуває у відповідному діапазоні.

Перевірка рівня мастила
Див. мал. 9, стор. A-3.

1. Зніміть кришку маслозаливної горловини/щуп і протріть начисто.
2. Вставте щуп у маслозаливну горловину, але не вкручуйте його.
3. Якщо рівень мастила низький, долийте рекомендоване мастило до верхньої граничної позначки на щупі.
4. Встановіть на місце кришку маслозаливної горловини/щуп.

ПРИМІТКА
Робота двигуна з низьким рівнем мастила може призвести до пошкодження двигуна. Гарантія не поширюється на цей тип пошкодження.

Заміна мастила
Див. мал. 9, стор. A-3 та мал. 11, стор. A-3.

Злийте відпрацьоване мастило з прогрітого двигуна. Тепле мастило зливається швидко та повністю.

1. Поверніть важіль паливного клапана в положення OFF (ВИМК.). Див. мал. 1, стор. A-2.
2. Зніміть кришку маслозаливної горловини та злийте мастило в ємність, нахиливши двигун убік маслозаливної горловини.
3. Наповніть рекомендованим мастилом і перевірте рівень мастила.

ПРИМІТКА
Робота двигуна з низьким рівнем мастила може призвести до пошкодження двигуна.
Гарантія не поширюється на цей тип пошкодження.

Об'єм мастила у двигуні: 0,40 л

4. Надійно встановіть на місце кришку маслозаливної горловини.

Помийте руки з милом після роботи з відпрацьованим мастилом.

ПРИМІТКА
Утилізуйте відпрацьоване мастило так, щоб не завдати шкоди довкіллю. Ми пропонуємо доставити відпрацьоване мастило в герметичному контейнері до місцевої сервісної станції для повторної переробки. Не виливайте мастило в сміттєві контейнери, на землю або в канаву.

ПОВІТРЯНИЙ ФІЛЬТР

Забруднений повітряний фільтр буде перешкоджати потоку повітря, що поступає в карбюратор, знижуючи потужність двигуна. Якщо ви експлуатуєте двигун в умовах підвищеної запиленості, виконуйте роботи по очищенню повітряного фільтра частіше, ніж це вказано в *ГРАФІКУ ТЕХНІЧНОГО ОБСЛУГОВУВАННЯ* (див. мал. 3).

ПРИМІТКА
Експлуатація двигуна без повітряного фільтра або з пошкодженим повітряним фільтром сприятиме потраплянню бруду у двигун, викликаючи швидке зношення двигуна. Гарантія не поширюється на цей тип пошкодження.

Огляд

Зніміть кришку повітряного фільтра та огляньте фільтрувальний елемент. Очистьте або замініть забруднений фільтрувальний елемент. Завжди замінюйте пошкоджений фільтрувальний елемент.

Очищення

Див. мал. 13, стор. A-4.

1. Зніміть кришку повітряного фільтра, відчепивши два верхніх вушка зверху кришки повітряного фільтра та два нижніх вушка.
2. Видаліть елемент. Ретельно перевірте елемент на дірки або пориви та замініть при необхідності.
3. Постукайте кілька разів елементом по твердій поверхні, щоб видалити надлишки бруду, або продуйте елемент стислим повітрям під тиском 200 кПа у зворотному напрямку. Ніколи не намагайтеся видалити бруд за допомогою щітки; це призведе до проникнення бруду у волокна. Замініть елемент, якщо він занадто брудний.
4. Видаліть бруд із внутрішньої частини корпусу повітряного фільтра та кришки за допомогою вологої ганчірки. Не допускайте потрапляння бруду в повітропровід, що веде в карбюратор.
5. Встановіть елемент і кришку повітряного фільтра.

Огляд ГАЛЬМА МАХОВИКА (використовувані типи)

Перевірте проміжок важеля гальма маховика. Якщо він менше 2 мм, зверніться з двигуном до авторизованого дилера компанії Honda.
Див. мал. 12, стор. A-3.

СВІЧКА ЗАПАЛЮВАННЯ

Див. мал. 14, стор. A-4.

Рекомендована свічка запалювання: BPR5ES (NGK)

Рекомендована свічка запалювання забезпечує належний тепловий режим для нормальних робочих температур двигуна.

ПРИМІТКА

Невідповідна свічка запалювання може стати причиною пошкодження двигуна.

Якщо двигун нещодавно працював, дайте йому охолонути перед початком обслуговування свічки запалювання.

Щоб гарантувати належну роботу двигуна, свічка запалювання повинна мати правильно відрегульований проміжок і бути чистою.

1. Від'єднайте ковпачок свічки запалювання та видаліть бруд навколо свічки запалювання.
2. Зніміть свічку запалювання за допомогою свічкового ключа.
3. Огляньте свічку запалювання. Замініть свічку запалювання, якщо є ознаки зношення або ізолятор свічки запалювання пошкоджено або зламано. Очистьте свічку запалювання дротяною щіткою, якщо планується її подальше використання.
4. Виміряйте проміжок між електродами свічки запалювання за допомогою вимірювального щупа. При необхідності відкоригуйте проміжок, обережно підгинаючи бічний електрод.
   Проміжок має бути в межах:
   0,7–0,8 мм
5. Переконайтеся, що шайба свічки запалювання перебуває в належному стані та вручну закрутіть свічку, щоб уникнути деформації різьби.
6. Після встановлення свічки запалювання затягніть її за допомогою свічкового ключа до стискування шайби.

   Під час встановлення нової свічки запалювання затягніть її на 1/2 оберту після того, як вона сяде на місце, щоб стиснути шайбу.

   При повторному встановленні оригінальної свічки запалювання затягніть її на 1/8–1/4 оберту після того, як вона сяде на місце, щоб стиснути шайбу.

   КРУТНИЙ МОМЕНТ: 20 N·m (2,0 kgf·m)

   ПРИМІТКА

   Неналежним чином затягнута свічка запалювання може послужити причиною перегріву двигуна та пошкодити його.
   Надмірне затягування свічки запалювання може призвести до пошкодження різьби в голівці циліндрів.
7. Під'єднайте ковпачок свічки запалювання до свічки.

ІСКРОГАСНИК (використовувані типи)

У деяких регіонах експлуатація двигуна без іскрогасника є незаконною. Ознайомтеся з місцевими законами та правилами. Іскрогасник можна придбати в авторизованих сервісних дилерів компанії Honda.

Обслуговування іскрогасника необхідно здійснювати через кожні 100 годин роботи, щоб підтримувати його працездатність.

Якщо двигун нещодавно працював, глушник може бути дуже гарячим. Перед обслуговуванням іскрогасника дайте йому охолонути.

Зняття іскрогасника

Див. мал. 15, стор. A-4, мал. 16, стор. A-4 та мал. 17, стор. A-5.

1. Видаліть гвинт і пружинну гайку.
2. Зніміть кришку заливної горловини паливного бака.
3. Зніміть верхню кришку, відчепивши чотири вушка верхньої кришки.
4. Зніміть запобіжник глушника, видаливши три болта 6 мм.
5. Зніміть іскрогасник із глушника, видаливши гвинт. (Будьте обережні, щоб не пошкодити дротяну сітку).

Чищення та огляд іскрогасника

Див. мал. 15, стор. A-4, мал. 16, стор. A-4 та мал. 17, стор. A-5.

Перевірте вихлопний отвір та іскрогасник на наявність нагару й очистьте при необхідності.

1. Скористайтеся щіткою для видалення нагару із захисного екрана іскрогасника. Будьте обережні, щоб не пошкодити екран іскрогасника. Замініть іскрогасник, якщо на ньому є розриви або отвори.
2. Встановіть іскрогасник, глушник, верхню кришку та кришку заливної горловини паливного бака в порядку, зворотному розбиранню.

⚠ УВАГА

Не запускайте двигун, якщо верхня кришка знята.
Не тягніть руків'я ручного стартера, якщо верхня кришка знята.

Ви можете отримати травму від дії деталей, що обертаються, або обпектися в результаті контакту з глушником.

КОРИСНІ ПІДКАЗКИ ТА ПОРАДИ

ЗБЕРІГАННЯ ДВИГУНА

Підготовка до зберігання

Належна підготовка до зберігання має велике значення для забезпечення безперебійної роботи двигуна й гарного зовнішнього вигляду. Перераховані нижче кроки дадуть можливість знизити вплив корозії на працездатність і зовнішній вигляд двигуна та полегшать запуск двигуна під час його використання в майбутньому.

Очищення

Якщо двигун нещодавно працював, дайте йому охолонути принаймні протягом півгодини, перш ніж приступати до його очищення. Очистьте зовнішні поверхні, усуньте будь-які пошкодження лакофарбного покриття та нанесіть тонкий шар мастила на інші ділянки, схильні до корозії.

ПРИМІТКА

Використання садового шланга або мийного обладнання, що працює під тиском, може сприяти потраплянню води в повітряний фільтр або в просвіт глушника. Вода намочить повітряний фільтр, і, пройшовши через повітряний фільтр або глушник, може потрапити в циліндр і викликати пошкодження.

Паливо

ПРИМІТКА

Залежно від регіону використання обладнання паливо може швидко псуватися та окислюватися. Окислення та псування палива може статися всього за 30 днів і викликати пошкодження карбюратора та/або паливної системи. Зверніться до вашого сервісного дилера для отримання рекомендацій зі зберігання палива в цьому регіоні.

Під час зберігання бензин окислюється та псується. Зіпсований бензин ускладнює запуск двигуна та залишає смолянистий нагар, який засмічує паливну систему. Якщо бензин у двигуні зіпсувався під час зберігання, вам, імовірно, доведеться відремонтувати або замінити карбюратор та інші деталі паливної системи.

Період часу, упродовж якого бензин може залишатися в паливному баку й карбюраторі, не викликаючи проблем під час експлуатації, буде залежати від таких чинників, як властивості бензинової суміші, температура зберігання та рівень заповненості паливного бака. Наявність повітря в частково заповненому паливному баку сприяє псуванню палива. Занадто висока температура зберігання прискорює псування палива. Проблеми, пов'язані з паливом, можуть з'явитися впродовж 30 днів під час зберігання палива в паливному баку або навіть швидше, якщо бензин був несвіжим під час заповнення паливного бака.

Гарантія не поширюється на пошкодження паливної системи або погіршення робочих характеристик двигуна внаслідок порушення процедури підготовки двигуна до зберігання.

Злив палива з паливного бака й карбюратора

Див. мал. 18, стор. A-5.

⚠ ПОПЕРЕДЖЕННЯ

Бензин надзвичайно вогне- і вибухонебезпечний,

що може призвести до опіків або серйозних травм під час дозаправки.

- Зупиніть двигун і дайте йому охолонути перед дозаправкою палива.
- Переконайтесь у відсутності високих температур, іскор і відкритих джерел вогню поблизу.
- Виконуйте дозаправку тільки на відкритому повітрі.
- Тримайте на достатній відстані від транспортного засобу.
- Негайно витріть пролите паливо.

1. Злийте паливо з паливного бака й карбюратора в каністру, призначену для бензину.
2. Поверніть важіль паливного клапана в положення ON (УВІМК.) і ослабте зливну пробку карбюратора, відкрутивши її на 1–2 оборoти проти годинникової стрілки.
3. Після того як усе паливо буде злито, надійно затягніть зливну пробку карбюратора та поверніть важіль паливного клапана в положення OFF (ВИМК.).
4. Якщо ви не можете злити паливо з карбюратора, злийте паливо з паливного бака в каністру, призначену для бензину, використовуючи ручний насос. Не використовуйте електричний насос.
   Двигун повинен відпрацювати, доки не зупиниться від нестачі палива.

Моторне мастило

1. Замініть моторне мастило (див. стор. 4).
2. Зніміть свічку запалювання (див. стор. 5).
3. Залийте столову ложку 5–10 см^3 чистого моторного мастила в циліндр.
4. Потягніть руків'я стартера кілька разів, щоб розподілити мастило всередині циліндра.
   Див. мал. 4, стор. A-2.
5. Встановіть на місце свічку запалювання.
6. Повільно потягніть руків'я стартера до появи спротиву. При цьому клапани перебуватимуть у закритому положенні, а також будуть захищені від корозії та пилу.
7. Нанесіть тонкий шар мастила на ділянки, схильні до корозії. Накрийте двигун для захисту від пилу.

Застереження під час зберігання

Якщо двигун буде зберігатися з бензином у паливному баку й карбюраторі, дуже важливо зменшити небезпеку займання пари бензину. Виберіть для зберігання добре провітрюване місце, на віддалі від пристроїв, які працюють із використанням полум'я, як-от піч, водонагрівач або сушильний апарат. Також уникайте місць, де встановлені електродвигуни, які іскрять під час роботи, або місць, де застосовуються електричні інструменти.

По можливості уникайте зберігання в умовах високої вологості, тому що це сприяє виникненню іржі та корозії.

Під час зберігання розміщуйте двигун на рівній поверхні. Нахил може призвести до витоку палива або мастила.

Якщо двигун і система випуску газів перебувають в охолодженому стані, накрийте двигун для захисту від пилу. Гарячий двигун і система випуску газів можуть запалити або розплавити деякі матеріали. Не використовуйте листи пластика для захисту двигуна від пилу.
Непористий матеріал буде утримувати вологу біля двигуна, прискорюючи процес корозії.

Припинення зберігання

Перевірте двигун відповідно до розділу *КОНТРОЛЬНІ ПЕРЕВІРКИ ПЕРЕД ЕКСПЛУАТАЦІЄЮ* цього посібника (див. стор. 1).

Якщо під час підготовки до зберігання паливо було злите, заповніть бак свіжим бензином. Якщо ви зберігаєте каністру з бензином для дозаправки, переконайтеся, що вона містить тільки свіжий бензин. З часом бензин окислюється та втрачає свої якості, що ускладнює запуск.

Якщо під час підготовки до зберігання циліндр був покритий мастилом, то під час пуску двигун деякий час димітиме. Це нормальне явище.

ТРАНСПОРТУВАННЯ

Якщо двигун нещодавно працював, дайте йому охолонути впродовж мінімум 15 хвилин перед завантаженням обладнання в транспортний засіб. Гарячий двигун і система випуску газів можуть обпалити вас або запалити деякі матеріали.

Під час транспортування двигун повинен стояти рівно, щоб зменшити вірогідність витоку палива. Поверніть важіль паливного клапана в положення OFF (ВИМК.).
Див. мал. 1, стор. A-2.

ПОПЕРЕДЖЕННЯ НЕПЕРЕДБАЧЕНИХ ПРОБЛЕМ

ДВИГУН НЕ ЗАПУСКАЄТЬСЯ

Можлива причина	Коригувальні дії
Паливний клапан у положенні ВИМК.	Поверніть важіль у положення ON (УВІМК.).
Заслінка відкрита (використовувані типи).	Поверніть важіль у положення CLOSED (ЗАЧИНЕНО), якщо двигун не прогрітий.
Важіль керування перебуває в неправильному положенні (використовувані типи).	Перемістіть важіль у правильне положення.
Важіль гальма маховика в положенні ENGAGED (ЗАЧЕПЛЕНИЙ) (використовувані типи).	Перемістіть важіль у положення RELEASED (ВІЛЬНИЙ).
Паливо закінчилося.	Дозаправте (стор. 3).
Погане паливо; двигун зберігався без підготовки або паливо не було злите, або двигун був дозаправлений неякісним бензином.	Злийте паливо з паливного бака й карбюратора (стор. 6). Долийте свіжого бензину (стор. 3).
Свічка запалювання несправна, забруднена або має неправильно відрегульований проміжок.	Відрегулюйте проміжок або замініть свічку запалювання (стор. 5).
Свічка запалювання залита паливом (залитий двигун).	Висушіть і встановіть на місце свічку запалювання.
Паливний фільтр забитий, карбюратор несправний, система запалювання несправна, клапани заклинили тощо.	Зверніться до вашого сервісного дилера або див. заводську інструкцію.

ДВИГУНУ БРАКУЄ ПОТУЖНОСТІ

Можлива причина	Коригувальні дії
Фільтрувальний елемент забруднений.	Очистьте або замініть фільтрувальний елемент (стор. 5).
Погане паливо; двигун зберігався без підготовки або паливо не було злите, або двигун був дозаправлений неякісним бензином.	Злийте паливо з паливного бака й карбюратора (стор. 6). Долийте свіжого бензину (стор. 3).
Паливний фільтр забитий, карбюратор несправний, система запалювання несправна, клапани заклинили тощо.	Зверніться до вашого сервісного дилера або див. заводську інструкцію.

ТЕХНІЧНА ІНФОРМАЦІЯ

Розміщення серійного номера
Див. стор. A-1.
Запишіть серійний номер двигуна нижче. Ця інформація знадобиться вам під час замовлення запчастин або оформлення технічних і гарантійних запитів.

Серійний номер двигуна: __ __ __ __ __ — __ __ __ __ __ __ __

Тип двигуна: ___ ___ ___ ___

Дата придбання: _____ / _____ / _____

Модифікації карбюратора для високогірної експлуатації

На великій висоті звичайна повітряно-паливна суміш карбюратора буде надмірно збагаченою. Потужність двигуна знизиться, а споживання палива зросте. Крім того, надмірно збагачена суміш забруднить свічку запалювання та ускладнить запуск двигуна. Експлуатація у високогірних умовах, які відрізняються від дозволених, впродовж тривалого періоду може призвести до збільшення рівня викиду вихлопних газів.

Роботу у високогірних умовах можна поліпшити за допомогою спеціальної модифікації карбюратора. Якщо ви завжди експлуатуєте двигун на висоті більше 1500 метрів, придбайте у вашого сервісного дилера таку модифікацію карбюратора. Цей двигун під час експлуатації на великій висоті з модифікацією карбюратора для високогірних умов буде відповідати будь-яким нормам викидів впродовж усього терміну експлуатації.

Навіть із модифікованим карбюратором потужність двигуна буде знижуватися приблизно на 3,5 % при кожному збільшенні висоти на 300 метрів. Без модифікації карбюратора вплив висоти на потужність двигуна буде сильнішим.

ПРИМІТКА
Якщо карбюратор модифікований для експлуатації у високогірних умовах, повітряно-паливна суміш буде занадто збідненою для низьких висот. Експлуатація двигуна з модифікованим карбюратором на висоті нижче 1500 метрів може викликати перегрів двигуна та призвести до його серйозного пошкодження. Для експлуатації двигуна на низьких висотах отримайте у вашого сервісного дилера карбюратор з оригінальними заводськими специфікаціями.

Інформація про систему зниження токсичності вихлопних газів

Гарантія на систему зниження токсичності вихлопних газів

Системи зниження токсичності вихлопних газів на вашому двигуні Honda розроблені відповідно до вимог норм викидів Управління з охорони навколишнього середовища США (EPA) і штату Каліфорнія. Компанія American Honda надає подібну гарантію на систему зниження токсичності вихлопних газів для двигунів Honda Power Equipment, які продаються в усіх 50 штатах. На всій території США двигун Honda Power Equipment був розроблений, сконструйований і обладнаний відповідно до вимог стандарту викидів для двигунів з електрозапаленням Управління з охорони навколишнього середовища США (EPA) і Каліфорнійської ради з охорони повітряних ресурсів (CARB).

Дія гарантії

На двигуни Honda Power Equipment, сертифіковані відповідно до норм CARB і EPA, поширюється ця гарантія, що стосується дефектів матеріалу або виготовлення, які можуть перешкоджати дотриманню чинних норм викидів EPA і CARB, терміном як мінімум на 2 роки, або *обмежена гарантія дистриб'ютора Honda Power Equipment*, залежно від того, який термін виявиться довшим, з дати постачання товару роздрібному покупцю. Ця гарантія підлягає передачі кожному подальшому покупцеві впродовж усього гарантійного періоду. Гарантійний ремонт виконується без стягування плати за діагностику, запчастини та роботу. Для отримання інформації про гарантійні претензії, а також для ознайомлення з процедурами пред'явлення претензій та/або надання послуг просимо звертатися до авторизованого дилера Honda Power Equipment або до компанії American Honda за вказаними далі контактними даними.
Ел. пошта: powerequipmentemissions@ahm.honda.com
Телефон: (888) 888-3139
Гарантією покриваються всі деталі, які в разі поломки можуть призвести до збільшення рівня викидів регульованих забруднюючих речовин або викидів у результаті випарів. Перелік конкретних деталей можна знайти в окремій заяві про гарантію відповідності рівня токсичності нормам.
Конкретні умови гарантії, сфера дії, обмеження та порядок запита гарантійного обслуговування також указані в окремій заяві про гарантію відповідності рівня токсичності нормам. Крім того, заяву про гарантію відповідності рівня токсичності нормам можна прочитати на веб-сайті Honda Power Equipment або за посиланням:
http://powerequipment.honda.com/support/warranty

Джерело викидів
У процесі згорання палива утворюється чадний газ, оксиди азоту та вуглеводні сполуки. Контроль за вуглеводними сполуками та оксидами азоту є надзвичайно важливим, оскільки за певних умов вони вступають у реакцію на світлі та утворюють фотохімічний смог. Чадний газ не вступає в подібні реакції, проте є токсичним.

Компанія Honda використовує співвідношення компонентів у паливі та інші системи зниження токсичності вихлопних газів для зменшення рівня викидів чадного газу, оксидів азоту й вуглеводних сполук.
Крім того, паливні системи компанії Honda використовують компоненти й технології контролю для зменшення рівня викидів у результаті випарів.

Закони Каліфорнії, США й Канади стосовно контролю за забрудненням повітря та довкілля
Правила, встановлені EPA, у Каліфорнії та Канаді, вимагають, щоб усі виробники забезпечували наявність письмових інструкцій, що описують експлуатацію та технічне обслуговування систем зниження токсичності вихлопних газів.

Щоб рівень викидів двигуна Honda перебував у межах встановлених стандартів, необхідно виконувати зазначені нижче рекомендації та методики.

Фальсифікація та переробка

ПРИМІТКА
Фальсифікація є порушенням федерального закону й закону штату Каліфорнія.

Фальсифікація або переробка системи зниження токсичності вихлопних газів можуть збільшити рівень викидів до показників, які перевищують допустимі межі. До дій, що кваліфікуються як фальсифікація, відносяться:

- Зняття або зміна будь-якої деталі впускної, паливної або випускної системи.
- Зміна або ліквідація важільного механізму регулятора оборотів для того, щоб двигун працював із непередбаченими параметрами.

Що ще може впливати на рівень викидів
Якщо ви помітили будь-яку з наведених ознак, доставте двигун до сервісного дилера для огляду та ремонту.

- Ускладнений запуск або зупинка після запуску.
- Нерівний холостий хід.
- Пропуски запалювання або гучні хлопки під навантаженням.
- Допалювання палива (гучні хлопки).
- Чорний дим із вихлопної труби або високе споживання палива.

Запасні частини

Системи зниження токсичності вихлопних газів на двигуні Honda були розроблені, сконструйовані та сертифіковані відповідно до вимог норм викидів EPA, Каліфорнії та Канади. Де б не проводилися роботи по технічному обслуговуванню двигуна, ми рекомендуємо використати тільки оригінальні запчастини Honda. Оригінальні запчастини вироблені відповідно до тих же стандартів, що й деталі, встановлені на двигуні, тому ви можете бути впевнені в їх працездатності. Компанія Honda не може анулювати гарантію на систему зниження токсичності вихлопних газів лише внаслідок використання неоригінальних запчастин або технічного обслуговування в неавторизованому дилерському центрі; ви можете використовувати сертифіковані деталі, що відповідають вимогам EPA, і отримувати послуги в неавторизованих центрах. Проте використання запчастин, які не є оригінальними ні за походженням, ні за якістю, може негативно вплинути на ефективність системи зниження токсичності вихлопних газів.

Виробник запчастин несе відповідальність за те, що така деталь не призведе до погіршення показників викидів. Виробник запчастин або фахівець із модернізації повинні підтвердити, що використання такої деталі не призведе до поломки двигуна за умови дотримання норм викидів.

Технічне обслуговування

Оскільки ви є власником двигуна для силового обладнання, ви несете відповідальність за виконання всіх необхідних робіт по технічному обслуговуванню, указаних у посібнику користувача. Компанія Honda рекомендує зберігати всі чеки, що підтверджують проведення технічного обслуговування вашого двигуна для силового обладнання, але компанія не може анулювати гарантію лише внаслідок відсутності чеків або вашої нездатності забезпечити виконання всіх запланованих робіт із технічного обслуговування.

Див. ГРАФІК ТЕХНІЧНОГО ОБСЛУГОВУВАННЯ на стор. 3.

Пам’ятайте, що цей графік припускає використання вашого двигуна за призначенням. При тривалій роботі з великими навантаженнями або при високих температурах, або в умовах підвищеної запиленості двигун може потребувати частішого обслуговування.

Показник повітря
(Моделі, сертифіковані для продажу в Каліфорнії)

Табличка з інформацією про показник повітря додається до двигунів, сертифікованих на період стійкості характеристик викидів відповідно до вимог Каліфорнійської ради з охорони повітряних ресурсів.

Гістограма призначена для того, щоб надати вам (нашому клієнту) можливість порівняти рівень викидів наявних двигунів. Що нижче показник повітря, то менше забруднення.

Опис стійкості наводиться в цілях отримання інформації стосовно періоду стійкості характеристик викидів двигуна. Цей описовий термін означає корисний період роботи систем зниження токсичності вихлопних газів двигуна. Див. розділ *Гарантія на систему зниження токсичності вихлопних газів* для отримання додаткової інформації.

Описовий термін	Відповідає періоду стійкості характеристик викидів
Помірний	50 годин (0–80 куб. см включно) 125 годин (більше 80 куб. см)
Середній	125 годин (0–80 куб. см включно) 250 годин (більше 80 куб. см)
Тривалий	300 годин (0–80 куб. см включно) 500 годин (більше 80 куб. см) 1000 годин (225 куб. см і більше)

Підвісний ярлик/табличка з інформацією про показник повітря має залишатися на двигуні допоки він не буде проданий. Зніміть підвісний ярлик перед початком експлуатації двигуна.

Технічні характеристики

GCV145

Модель	GCV145
Код опису	GJASK
Довжина × ширина × висота	415 × 330 × 359 мм
Суха маса [вага]	10,1 кг
Тип двигуна	4-тактний, верхньоклапанний, одноциліндровий
Робочий об’єм	145 см^3
Діаметр циліндра x такт	56,0 × 59,0 мм
Корисна потужність (відповідно до SAE J1349*)	3,1 kW (4,2 bhp, 4,2 PS) при 3600 об/хв
Макс. ефективний крутний момент (відповідно до SAE J1349*)	9,1 N·m (0,93 kgf·m) при 2500 об/хв
Об’єм мастила у двигуні	0,40 л
Місткість паливного бака	0,91 л
Система охолодження	Примусова повітряна
Система запалювання	Транзисторна, запалення від магнето
Обертання валу механізму відбору потужності	Проти часової стрілки

GCV170

Модель	GCV170
Код опису	GJATK
Довжина × ширина × висота	415 × 330 × 359 мм
Суха маса [вага]	10,1 кг
Тип двигуна	4-тактний, верхньоклапанний, одноциліндровий
Робочий об’єм	166 см^3
Діаметр циліндра x такт	60,0 × 59,0 мм
Корисна потужність (відповідно до SAE J1349*)	3,6 kW (4,8 bhp, 4,9 PS) при 3600 об/хв
Макс. ефективний крутний момент (відповідно до SAE J1349*)	11,1 N·m (1,13 kgf·m) при 2500 об/хв
Об’єм мастила у двигуні	0,40 л
Місткість паливного бака	0,91 л
Система охолодження	Примусова повітряна
Система запалювання	Транзисторна, запалення від магнето
Обертання валу механізму відбору потужності	Проти часової стрілки

GCV200

Модель	GCV200
Код опису	GJAUK
Довжина × ширина × висота	415 × 330 × 359 мм
Суха маса [вага]	10,1 кг
Тип двигуна	4-тактний, верхньоклапанний, одноциліндровий
Робочий об’єм	201 см^3
Діаметр циліндра x такт	66,0 × 59,0 мм
Корисна потужність (відповідно до SAE J1349*)	4,2 kW (5,6 bhp, 5,7 PS) при 3600 об/хв
Макс. ефективний крутний момент (відповідно до SAE J1349*)	12,7 N·m (1,30 kgf·m) при 2500 об/хв
Об’єм мастила у двигуні	0,40 л
Місткість паливного бака	0,91 л
Система охолодження	Примусова повітряна
Система запалювання	Транзисторна, запалення від магнето

Модель	GCV200
Обертання валу механізму відбору потужності	Проти часової стрілки

* Указана в цьому документі номінальна потужність двигуна — це корисна вихідна потужність, перевірена в процесі виготовлення двигуна цієї моделі й виміряна відповідно до SAE J1349 при 3600 об/хв (корисна потужність) і 2500 об/хв (макс. ефективний крутний момент). Показники двигунів серійного виробництва можуть відрізнятися.
Реальна вихідна потужність двигуна, встановленого на кінцевому обладнанні, буде варіюватися залежно від наявності різних факторів, зокрема робочої частоти обертання двигуна, умов навколишнього середовища, технічного обслуговування тощо.

Регулювальні характеристики GCV145/170/200

ПОЗИЦІЯ	ТЕХНІЧНІ ХАРАКТЕРИСТИКИ	ТЕХНІЧНЕ ОБСЛУГОВУВАННЯ
Проміжок свічки запалювання	0,7–0,8 мм	Див. стор. 5
Частота обертання холостого ходу	1700±150 об/хв	-
Клапанний проміжок (у холодному стані)	ВНУТР.: 0,10±0,02 мм ЗОВН.: 0,10±0,02 мм	Див. в авторизованого дилера компанії Honda
Інші специфікації	Жодних інших налаштувань не потрібно.	

Коротка довідкова інформація

Паливо	Неетильований бензин (див. стор. 4).		
		США	Насосне октанове число 86 або вище
		Окрім США	Дослідницьке октанове число 91 або вище Насосне октанове число 86 або вище
Моторне мастило	SAE 10W-30, API SE або пізніших категорій, для загального застосування. Див. стор. 4.		
Свічка запалювання	BPR5ES (NGK)		
Технічне обслуговування	Перед кожним використанням: • Перевірити рівень моторного мастила. Див. стор. 4. • Перевірити повітряний фільтр. Див. стор. 4.		
	Перші 5 годин: Замінити моторне мастило. Див. стор. 4.		
	Подальші дії: Див. графік технічного обслуговування на стор. 3.		

ПРИМІТКА.
Технічні характеристики можуть відрізнятися залежно від типів і можуть бути змінені без попереднього повідомлення.

ІНФОРМАЦІЯ ДЛЯ СПОЖИВАЧА

ІНФОРМАЦІЯ ПРО МІСЦЕЗНАХОДЖЕННЯ ДИСТРИБ'ЮТОРА/ДИЛЕРА

Відвідайте наш веб-сайт: http://www.honda-engines-eu.com

ІНФОРМАЦІЯ ПРО ОБСЛУГОВУВАННЯ КЛІЄНТІВ

У сервісному дилерському центрі працюють кваліфіковані фахівці. Кожен із них може відповісти на будь-яке ваше питання. Якщо ви зіткнулися з проблемою, яку ваш дилер не зміг вирішити, обговоріть її з керівництвом дилерського центру. Менеджер із питань технічного обслуговування, генеральний директор або власник допоможуть вам.
Так можна вирішити майже будь-яку проблему.

Якщо ви не згодні з рішенням керівництва дилерського центру, зв'яжіться безпосередньо з офісом Honda, як зазначено нижче.

«Офіс Honda»
Якщо ви бажаєте написати або подзвонити нам, надайте таку інформацію:

- Назва виробника обладнання та номер моделі обладнання, на якому встановлений двигун
- Модель, серійний номер і тип двигуна (див. стор. 7)
- Ім'я дилера, що продав вам двигун
- Ім'я, адреса й контактна особа дилера, що обслуговує ваш двигун
- Дата придбання
- Ваші ім'я, адреса й номер телефону
- Детальний опис проблеми

Honda Motor Europe Logistics NV.
European Engine Center

http://www.honda-engines-eu.com

Для отримання допомоги зв'яжіться з дистриб'ютором компанії Honda у вашому регіоні.

Міжнародна гарантія на двигуни загального призначення Honda

Ця гарантія поширюється на двигун загального призначення Honda, встановлений на продукт цієї марки, за вказаних нижче умов.
– Умови гарантії відповідають умовам, які визначені компанією Honda для двигунів загального призначення для кожної країни.
– Умови гарантії стосуються несправностей двигуна, які викликані проблемою виробництва або специфікації.
– Гарантія не застосовується до країн, де немає дистриб'ютора Honda.

Отримання гарантійного обслуговування

Доставте ваш двигун загального призначення Honda або обладнання, на якому встановлено двигун, разом із чеком, отриманим у момент купівлі, дилеру компанії Honda, уповноваженому продавати цей товар у вашій країні, або дилеру, у якого ви придбали цей товар. Щоб знайти найближчого дистриб'ютора/дилера компанії Honda або перевірити умови гарантії у вашій країні, відвідайте наш глобальний інформаційний веб-сайт https://www.hppsv.com/ENG/ або зв'яжіться з дистриб'ютором у вашій країні.

Винятки

Ця гарантія на двигун не поширюється на вказані нижче випадки.

1. Будь-які пошкодження або погіршення характеристик, що виникли в результаті перерахованих нижче дій.
   – Невиконання періодичного технічного обслуговування відповідно до вимог, що містяться в посібнику користувача
   – Неналежний ремонт або технічне обслуговування
   – Методи експлуатації відрізняються від указаних у посібнику користувача
   – Пошкодження, викликане обладнанням, на якому встановлений двигун
   – Пошкодження, що виникло в результаті перетворення або використання палива, що відрізняється від палива, для якого розроблено двигун, відповідно до вимог, що містяться в посібнику користувача та/або в гарантійній книжці
   – Використання неоригінальних запчастин і приладдя, які відрізняються від тих, що були затверджені компанією Honda (мастильних матеріалів і рідин, які відрізняються від рекомендованих) (не стосується гарантії на систему зниження токсичності вихлопних газів, за винятком тих випадків, коли використовувана неоригінальна запчастина не відповідає оригінальній частині Honda та стає причиною несправності)
   – Вплив сажі й диму, хімічних речовин, пташиного посліду, морської води, морського бризу, солі або інших явищ довкілля на виріб
   – Удари, забруднення або псування палива, зневага обов'язками, несанкціонована зміна або неправильне використання
   – Природний знос (природне вицвітання забарвлених і оцинкованих поверхонь, відшарування поверхневого шару та інші природні погіршення стану)
2. Витратні матеріали: компанія Honda не дає гарантію на деталі, що вийшли з ладу внаслідок нормального зносу. Гарантійні зобов'язання не поширюються на перераховані нижче деталі (якщо вони не потрібні в рамках іншого гарантійного ремонту):

– Свічка запалювання, паливний фільтр, елемент повітряного фільтра, диск зчеплення, шнур ручного стартера
– Мастильні матеріали: олива та консистентне мастило

3. Очищення, регулювання та звичайне періодичне технічне обслуговування (очищення карбюратора та злив моторного мастила).

4. Використання двигуна загального призначення Honda для перегонів або змагань.

5. Будь-який двигун, що є частиною виробу, який оголошено повністю втраченим або проданим на утилізацію фінансовою установою чи страховою компанією.

Про табличку СЕРВІС І ПІДТРИМКА
До двигуна загального призначення Honda може бути прикріплена табличка СЕРВІС І ПІДТРИМКА*.
Якщо ви відвідаєте наш веб-сайт, відсканувавши цей двомірний штрих-код (QR-код), ви знайдете інформацію про послуги.

https://www.hondappsv.com/ENG/QR/GCV145_170_200/

* Ця табличка прикріплена не до всіх моделей.

48Z9M600_GCV145_GCV170_GCV200_UA.book Page 1 Thursday, August 30, 2018 7:34 PM

HONDA