3LZ5T7010.fm 1 ページ ２０１９年１０月３１日 木曜日 午前１０時７分

HONDA

MANUALE DELL'UTENTE

GX240•GX270•GX340•GX390

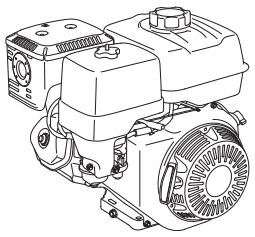

ITALIANO

Le illustrazioni fanno riferimento al modello: PTO (presa di potenza) albero motore tipo S, con serbatoio carburante

- Le figure possono variare in base al tipo di modello.

⚠ AVVERTENZA: ⚠

Gli scarichi del motore di questo prodotto contengono sostanze chimiche note allo Stato della California perché causa di tumori, malformazioni congenite alla nascita o altre malattie congenite.

INDICE

INTRODUZIONE 1
MESSAGGI RIGUARDANTI LA SICUREZZA 1
INFORMAZIONI SULLA SICUREZZA 2
UBICAZIONE DELLE ETICHETTE DI SICUREZZA 2
UBICAZIONE DEI COMPONENTI E DEI COMANDI 3
CARATTERISTICHE 3
CONTROLLI PRIMA DELL'USO 4
FUNZIONAMENTO 4
- PRECAUZIONI PER UN USO SICURO 4
- AVVIAMENTO DEL MOTORE 4
- ARRESTO DEL MOTORE 6
- IMPOSTAZIONE DEL REGIME DEL MOTORE 6

MANUTENZIONE DEL MOTORE 7
- IMPORTANZA DELLA MANUTENZIONE 7
- SICUREZZA DURANTE LA MANUTENZIONE 7
- PRECAUZIONI DI SICUREZZA 7
- PROGRAMMA DI MANUTENZIONE 7
- RIFORNIMENTO 8
- OLIO MOTORE 8
  - Olio consigliato 8
  - Controllo del livello dell'olio 9
  - Cambio dell'olio 9
- OLIO SCATOLA RIDUTTORE 9
  - Olio consigliato 9
  - Controllo del livello dell'olio 9
  - Cambio dell'olio 10
- FILTRO ARIA 10
  - Controllo 10
  - Pulizia 10
- COPPA SEDIMENTI 12
- CANDELA 12
- PARASCINTILLE 13
- REGIME MINIMO 13

CONSIGLI E SUGGERIMENTI UTILI 13
- RIMESSAGGIO DEL MOTORE 13
- TRASPORTO 14

TRATTAMENTO DEI PROBLEMI IMPREVISTI 15
- SOSTITUZIONE DEI FUSIBILI 15

INFORMAZIONI TECNICHE 16
- Ubicazione del numero di serie 16
- Collegamenti della batteria per il motorino di avviamento elettrico 16
- Collegamento comando a distanza 16
- Modifiche del carburatore per funzionamento ad alta quota 17
- Informazioni sul sistema di controllo delle emissioni 17
- Indice di inquinamento atmosferico 18
- Specifiche 18
- Specifiche di messa a punto 19
- Informazioni di riferimento rapido 19
- Schemi elettrici 19

INFORMAZIONI PER L'UTILIZZATORE 20
- Garanzia e informazioni per l'individuazione di un distributore/concessionario 20
- Informazioni sul servizio clienti 20

INTRODUZIONE

Grazie per aver acquistato un motore Honda! Desideriamo aiutarvi ad ottenere i migliori risultati e ad azionare con sicurezza il vostro nuovo motore. Questo manuale contiene informazioni su come farlo: vi preghiamo di leggerlo con attenzione prima di azionare il motore. In caso di problemi o domande, rivolgersi al concessionario.

Tutte le informazioni contenute in questa pubblicazione sono basate sulle più recenti informazioni sul prodotto disponibili al momento della stampa. Honda Motor Co., Ltd.
si riserva il diritto di apportare modifiche in qualunque momento senza preavviso e senza incorrere in alcun obbligo. Nessuna parte di questo manuale può essere riprodotta senza autorizzazione scritta.

Questo manuale deve essere considerato parte integrante del motore e deve accompagnare il motore in caso di successiva rivendita.

Rivedere le istruzioni fornite con l'apparecchiatura alimentata da questo motore per ulteriori informazioni riguardanti l'avviamento, lo spegnimento, il funzionamento, le regolazioni o eventuali istruzioni specifiche di manutenzione del motore stesso.

Versioni per Stati Uniti, Porto Rico e Isole Vergini americane:
Consigliamo di leggere la polizza di garanzia per comprendere a fondo la copertura offerta e le responsabilità derivanti dalla proprietà. La polizza di garanzia è un documento fornito separatamente dal proprio concessionario.

MESSAGGI RIGUARDANTI LA SICUREZZA

La sicurezza propria e degli altri è molto importante. Sia il manuale sia il motore sono provvisti di importanti messaggi di sicurezza. Leggere questi messaggi con attenzione.

Un messaggio di sicurezza avvisa della presenza di potenziali pericoli che possono provocare lesioni a sé e ad altri. Ciascun messaggio di sicurezza è preceduto dal simbolo di allarme ⚠ e da uno dei tre termini seguenti: PERICOLO, AVVERTENZA o ATTENZIONE.

Queste parole significano:

⚠ PERICOLO La mancata osservanza di queste istruzioni PROVOCA GRAVI LESIONI o la MORTE.

⚠ AVVERTENZA La mancata osservanza di queste istruzioni POTREBBE PROVOCARE GRAVI LESIONI o la MORTE.

⚠ ATTENZIONE La mancata osservanza di queste istruzioni POTREBBE PROVOCARE GRAVI LESIONI.

Ogni singolo messaggio spiega il tipo di pericolo, cosa può succedere e cosa si può fare per evitare o ridurre i danni.

MESSAGGI DI PREVENZIONE DEI DANNI

Esistono inoltre altri importanti messaggi preceduti dal termine AVVISO.

Il significato di questo termine è il seguente:

AVVISO Il mancato rispetto delle istruzioni potrebbe provocare danni al motore, ad altre proprietà o all'ambiente.

L'intero manuale contiene informazioni importanti per la sicurezza, si consiglia di leggerle con attenzione.

3LZ5T7010.fm 2 ページ ２０１９年１０月３１日 木曜日 午前１０時７分

INFORMAZIONI SULLA SICUREZZA

- È essenziale comprendere il funzionamento di tutti i comandi e apprendere come arrestare rapidamente il motore in caso di emergenza. Assicurarsi che l'operatore riceva la formazione adeguata prima di azionare l'apparecchiatura.
- Non consentire ai bambini di azionare il motore. Tenere a distanza i bambini e gli animali domestici durante il funzionamento.
- I gas di scarico del motore contengono monossido di carbonio, un gas velenoso. Non azionare il motore in assenza della ventilazione adeguata e, in ogni caso, mai al chiuso.
- Il motore e lo scarico diventano estremamente caldi durante il funzionamento.
  Mantenere il motore ad almeno 1 metro di distanza da edifici e da altri apparecchi durante l'utilizzo. Tenere lontano da materiali infiammabili e non posizionare nulla sul motore mentre è in funzione.

UBICAZIONE DELLE ETICHETTE DI SICUREZZA

Questa etichetta avverte dei potenziali pericoli che possono causare lesioni gravi. Leggere con attenzione.
Se una etichetta venisse rimossa oppure se divenisse difficile da leggere, contattare il proprio rivenditore per ottenerne una nuova.

ETICHETTA DI AVVERTENZA SILENZIATORE

ETICHETTA DI ATTENZIONE (L'etichetta deve essere posizionata sul serbatoio del carburante, sul coperchio della ventola o imballata con il motore e da applicare dal produttore).

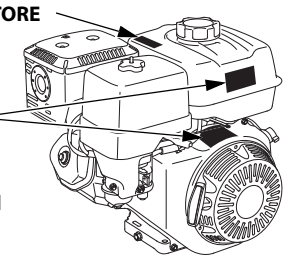

ETICHETTA DI ATTENZIONE	Modelli per l'Europa	Eccetto modelli per l'Europa
	applicata al prodotto	fornita con il prodotto
⚠ WARNING Gasoline is highly flammable and explosive. Turn engine off and let cool before refueling. The engine emits toxic carbon monoxide. Do not run in an enclosed area. Read Owner's Manual before operation.	fornita con il prodotto	applicata al prodotto
⚠ ATTENTION L'essence est très inflammable et explosive. Arrêter le moteur et le laisser refroidir avant de faire le plein d'essence. Le moteur produit les vapeurs nocives de monoxyde de carbone. Ne pas utiliser dans un local enclos. Lire le manuel de propriétaire avant l'utilisation.	fornita con il prodotto	fornita con il prodotto

ETICHETTA DI AVVERTENZA SILENZIATORE	Modelli per l'Europa	Eccetto modelli per l'Europa
	non inclusa	fornita con il prodotto
⚠ CAUTION HOT MUFFLER CAN BURN YOU. Stay away if engine has been running.	fornita con il prodotto	applicata al prodotto
⚠ ATTENTION L'ECHAPPEMENT CHAUD PEUT VOUS BRULER. S'ELOIGNER QUAND LE MOTEUR FONCTIONNE.	fornita con il prodotto	fornita con il prodotto

La benzina è altamente infiammabile ed esplosiva. Spegnere il motore e lasciarlo raffreddare prima di effettuare il rifornimento.

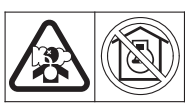

Il motore rilascia monossido di carbonio che è un gas tossico velenoso. Non azionare in un luogo chiuso.

Leggere il manuale d'uso prima di azionarlo.

Il silenziatore caldo potrebbe provocare ustioni. Non avvicinarsi al motore al termine del suo funzionamento.

UBICAZIONE DEI COMPONENTI E DEI COMANDI

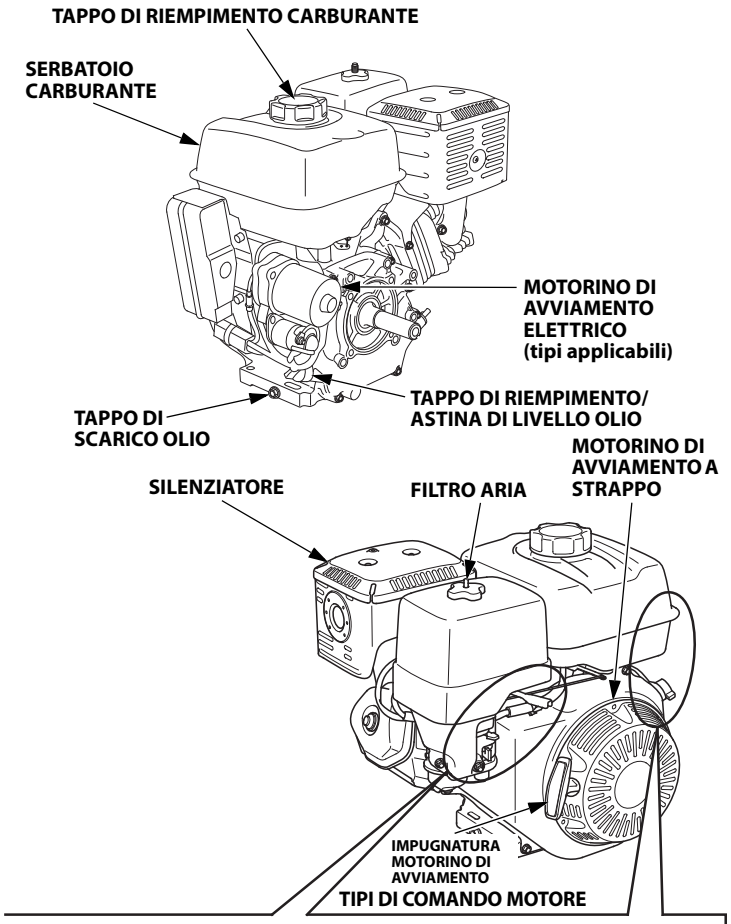

CARATTERISTICHE

SISTEMA OIL ALERT® (tipi applicabili)
"Oil Alert è un marchio registrato negli Stati Uniti"

Il sistema Oil Alert è progettato per evitare che il motore subisca dei danni dovuti ad una quantità insufficiente di olio nel carter. Prima che il livello dell'olio scenda sotto il limite consentito, il sistema Oil Alert arresta automaticamente il motore (l'interruttore del motore rimane in posizione ON (accensione)).

Se il motore si spegne e non si riavvia, controllare il livello dell'olio motore (vedere pagina 9) prima di eseguire la ricerca guasti in altre aree.

INTERRUTTORE DI PROTEZIONE CIRCUITO (tipi applicabili)
L'interruttore di protezione circuito protegge il circuito di carica della batteria. Un cortocircuito o una batteria collegata con polarità inversa fanno scattare immediatamente l'interruttore di circuito.

L'indicatore verde all'interno dell'interruttore si spegne per indicare che l'interruttore di protezione del circuito ha interrotto il circuito. Se questo accade, determinare la causa del problema e risolverlo prima di ripristinare la condizione originale dell'interruttore.

Per ripristinare la condizione originale, premere il pulsante dell'interruttore di protezione circuito.

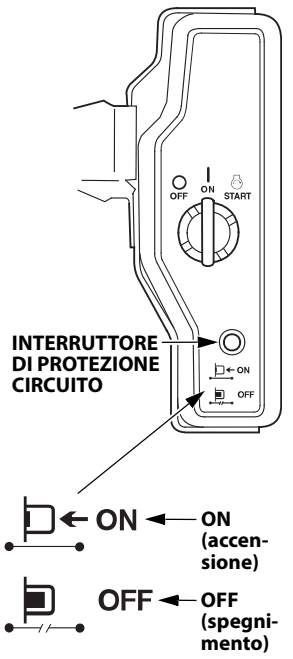

3LZ5T7010.fm 4 ページ ２０１９年１０月３１日 木曜日 午前１０時７分

CONTROLLI PRIMA DELL'USO

IL MOTORE È PRONTO PER FUNZIONARE?

Per la propria sicurezza, per garantire la conformità alle normative ambientali e per massimizzare la vita utile dell'apparecchiatura, è estremamente importante dedicare alcuni istanti alla verifica delle condizioni del motore prima dell'accensione del motore. Occuparsi dei problemi eventualmente individuati o farli risolvere dal concessionario prima di azionare il motore.

⚠ AVVERTENZA

Se non si esegue la corretta manutenzione di questo motore o non si corregge un problema prima di utilizzarlo, si rischiano guasti significativi.

Alcuni guasti possono causare gravi lesioni personali o il decesso.

Eseguire sempre i controlli appropriati prima di ogni uso e risolvere gli eventuali problemi riscontrati.

Prima di intraprendere i controlli preliminari, verificare che il motore sia su una superficie piana e che l'interruttore del motore sia in posizione OFF (spegnimento).

Controllare sempre quanto segue prima di avviare il motore:

Controllare lo stato generale del motore

1. Verificare se il motore presenta segni di perdite di olio o di benzina.
2. Rimuovere sporco o corpi estranei in eccesso, specialmente attorno al silenziatore e al motorino di avviamento a strappo.
3. Verificare se vi sono segni di danni.
4. Controllare che tutte le protezioni e i coperchi siano in posizione e che tutti i dadi, i bulloni e le viti siano serrati.

Controllare il motore

1. Controllare il livello del carburante (vedere pagina 8). Effettuando l'avviamento a serbatoio pieno si contribuisce ad eliminare o ridurre le interruzioni del funzionamento a causa della necessità del rifornimento.
2. Controllare il livello dell'olio motore (vedere pagina 9). Azionando il motore con un livello dell'olio basso si rischia di danneggiarlo.

   Il sistema Oil Alert (tipi applicabili) fermerà automaticamente il motore prima che l'olio scenda sotto i limiti di sicurezza. Tuttavia, per evitare uno spegnimento inatteso, controllare sempre il livello dell'olio motore prima dell'avviamento.
3. Controllare il livello dell'olio della scatola del riduttore sui tipi applicabili (vedere pagina 9). L'olio è essenziale per il funzionamento e la lunga durata della scatola del riduttore.
4. Controllare la cartuccia del filtro aria (vedere pagina 10). Una cartuccia del filtro aria sporca limiterà il flusso dell'aria verso il carburatore, riducendo le prestazioni del motore.
5. Controllare l'apparecchiatura alimentata da questo motore.

   Rivedere le istruzioni fornite con l'apparecchiatura alimentata da questo motore per eventuali precauzioni e procedure da seguire prima dell'avviamento del motore.

FUNZIONAMENTO

PRECAUZIONI PER UN USO SICURO

Prima di azionare il motore per la prima volta, riesaminare la sezione *INFORMAZIONI DI SICUREZZA* a pagina 2 e *CONTROLLI PRIMA DELL'USO* a pagina 4.

Pericoli di intossicazione da monossido di carbonio
Per la propria sicurezza, non azionare il motore in un ambiente chiuso quale un box. I gas di scarico del motore contengono monossido di carbonio, un gas velenoso che può rapidamente saturare un ambiente chiuso e causare disturbi o risultare letale.

⚠ AVVERTENZA

I gas di scarico contengono monossido di carbonio, un gas velenoso che in ambienti chiusi può raggiungere livelli nocivi.

Respirare monossido di carbonio può portare alla perdita di conoscenza o alla morte.

Non azionare mai questo motore in un ambiente chiuso o parzialmente chiuso dove sono presenti persone.

Rivedere le istruzioni fornite con l'apparecchiatura alimentata da questo motore per eventuali precauzioni da seguire in occasione dell'avviamento, spegnimento o funzionamento del motore.

Non azionare il motore su pendenze superiori a 20° (36%).

AVVIAMENTO DEL MOTORE

1. Spostare la leva della valvola del carburante in posizione di APERTURA.

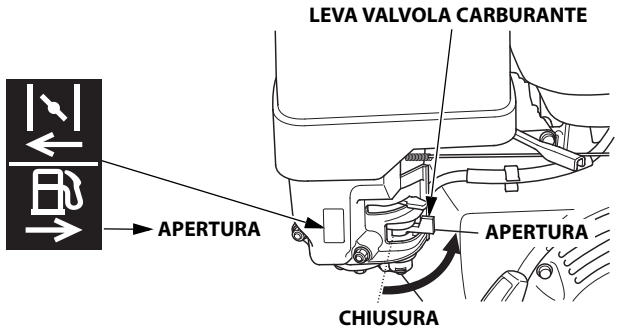

2. Per avviare un motore a freddo, spostare la leva dello starter o l'asta dello starter (tipi applicabili) in posizione di CHIUSURA.

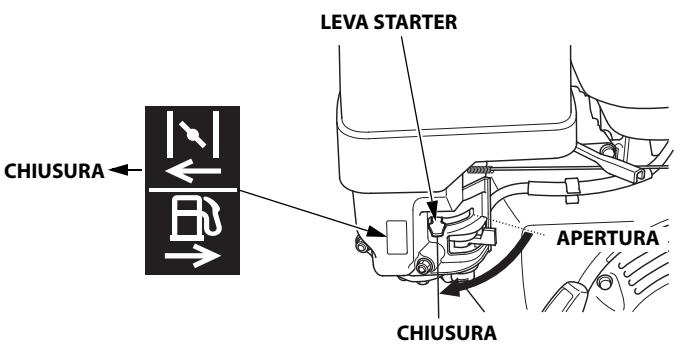

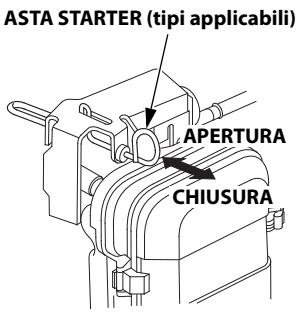

Per riavviare il motore quando è ancora caldo, lasciare la leva dello starter o l'asta dello starter in posizione di APERTURA.

Alcuni motori sono muniti di comando dello starter remoto invece della leva di comando dello starter montata sul motore illustrata nella pagina precedente. Fare riferimento alle istruzioni fornite dal produttore dell'apparecchiatura.

3. Spostare la leva dell'acceleratore dalla posizione MIN. (minimo) di circa 1/3 verso la posizione MAX. (massimo).

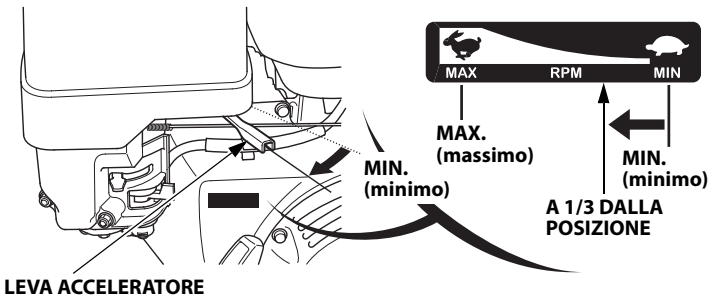

Alcuni motori sono muniti di comando dell'acceleratore remoto invece della leva dell'acceleratore montata sul motore qui rappresentata. Fare riferimento alle istruzioni fornite dal produttore dell'apparecchiatura.

4. Ruotare l'interruttore del motore in posizione ON (accensione).

ECCETTO TIPI DI MOTORINO DI AVVIAMENTO ELETTRICO

INTERRUTTORE MOTORE

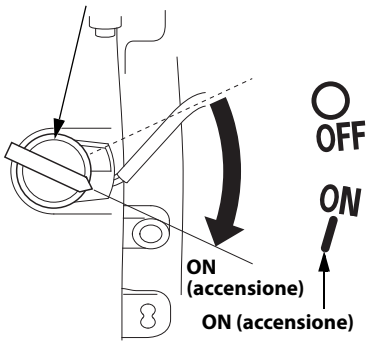

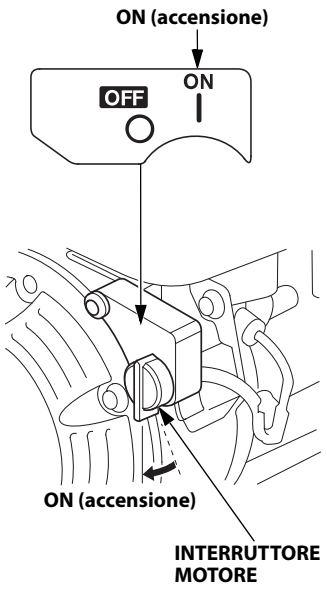

TIPI DI MOTORINO DI AVVIAMENTO ELETTRICO

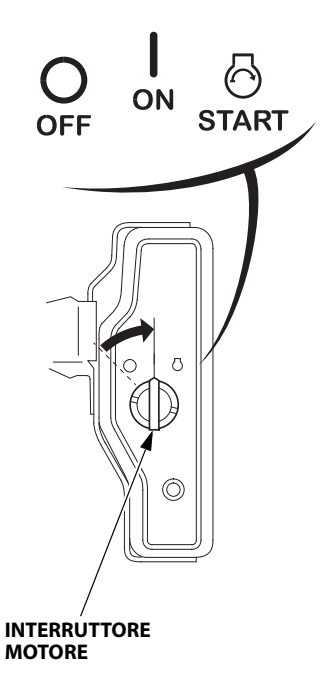

5. Azionare il motorino di avviamento.

MOTORINO DI AVVIAMENTO A STRAPPO

Tirare lentamente l'impugnatura del motorino di avviamento fino ad incontrare resistenza, quindi tirare di scatto verso la direzione indicata dalla freccia in figura. Rilasciare l'impugnatura del motorino di avviamento delicatamente.

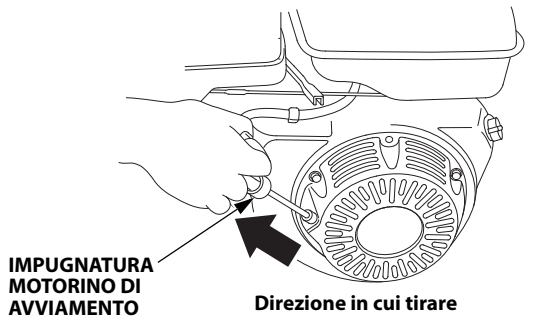

AVVISO

Non lasciare che l'impugnatura del motorino di avviamento ritorni di scatto verso il motore. Riportarla in posizione con cautela per evitare di danneggiare il motorino di avviamento.

MOTORINO DI AVVIAMENTO ELETTRICO (tipi applicabili):

Ruotare la chiave in posizione START (avviamento) e mantenerla in posizione finché il motore non si avvia.

Se il motore non si avvia entro 5 secondi, rilasciare la chiave e attendere almeno 10 secondi prima di azionare di nuovo il motorino di avviamento.

AVVISO

Utilizzare il motorino di avviamento elettrico per più di 5 secondi alla volta provoca il surriscaldamento del motorino di avviamento, rischiando di danneggiarlo.

Una volta avviato il motore, rilasciare la chiave in modo da farla tornare nella posizione ON (accensione).

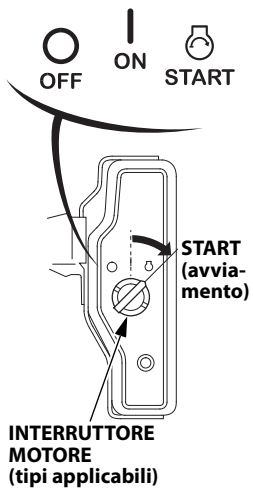

6. Se la leva dello starter o l'asta dello starter (tipi applicabili) è stata portata in posizione di CHIUSURA per avviare il motore, spostarla gradualmente nella posizione di APERTURA mentre il motore si riscalda.

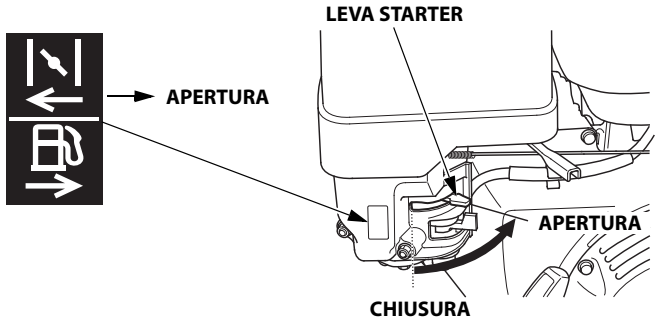

ASTA STARTER (tipi applicabili)

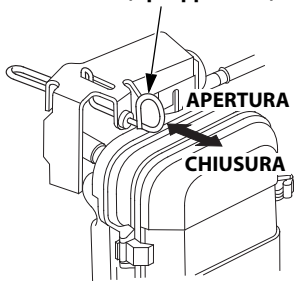

ARRESTO DEL MOTORE

Per fermare il motore in caso di emergenza, portare semplicemente l'interruttore del motore in posizione OFF (spegnimento). In condizioni normali, utilizzare la procedura seguente. Fare riferimento alle istruzioni fornite dal produttore dell'apparecchiatura.

1. Spostare la leva dell'acceleratore sulla posizione MIN. (minimo).

   Alcuni motori sono muniti di comando dell'acceleratore remoto invece della leva dell'acceleratore montata sul motore qui rappresentata.

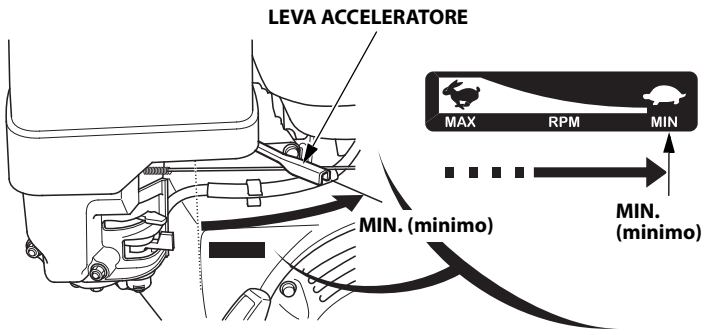

2. Portare l'interruttore del motore in posizione OFF (spegnimento).

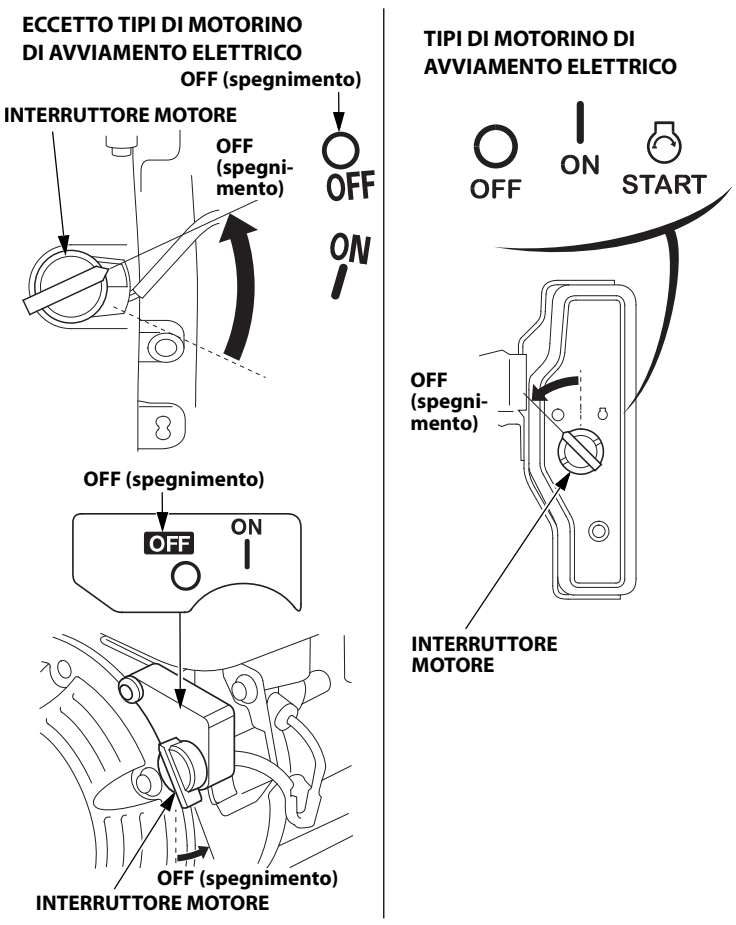

3. Ruotare la leva della valvola del carburante in posizione di CHIUSURA.

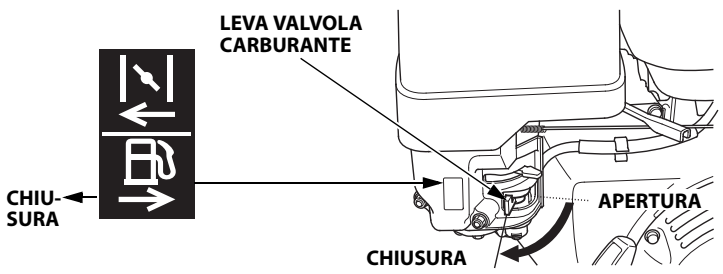

IMPOSTAZIONE DEL REGIME DEL MOTORE

Posizionare la leva dell'acceleratore in base al regime motore desiderato.

Alcuni motori sono muniti di comando dell'acceleratore remoto invece della leva dell'acceleratore montata sul motore qui rappresentata. Fare riferimento alle istruzioni fornite dal produttore dell'apparecchiatura.

Per i consigli sul regime del motore, fare riferimento alle istruzioni fornite con l'apparecchiatura azionata da questo motore.

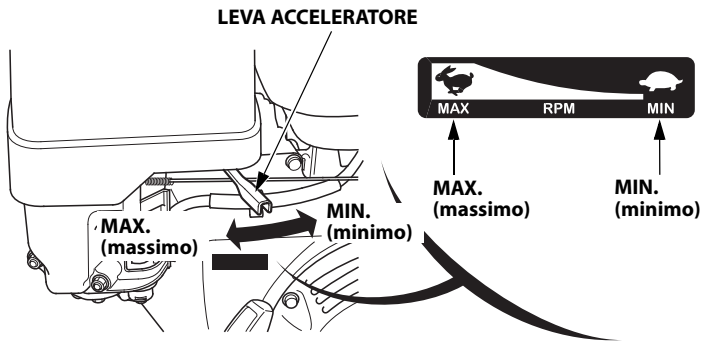

3LZ5T7010.fm 7 ページ ２０１９年１０月３１日 木曜日 午前１０時７分

MANUTENZIONE DEL MOTORE

IMPORTANZA DELLA MANUTENZIONE
Un'adeguata manutenzione è essenziale per il funzionamento sicuro, economico e senza problemi. Inoltre, consente di ridurre l'inquinamento.

⚠ AVVERTENZA

Se non si esegue la corretta manutenzione di questo motore o non si corregge un problema prima di utilizzarlo, si rischiano guasti significativi.

Alcuni guasti possono causare gravi lesioni personali o il decesso.

Seguire sempre i consigli riguardanti il controllo e la manutenzione riportati nel manuale d'uso.

Per aiutarvi a prendervi cura del motore in modo efficiente, le seguenti pagine comprendono un programma di manutenzione, le procedure di controllo di routine e le semplici procedure di manutenzione effettuabili con gli utensili manuali essenziali. Le altre attività di manutenzione più complesse, o che richiedono utensili speciali, vengono eseguite al meglio dai professionisti e sono solitamente effettuate da tecnici Honda o meccanici qualificati.
Il programma di manutenzione è applicabile alle normali condizioni di funzionamento.
Se il motore viene azionato in condizioni gravose, quali carichi elevati prolungati o alte temperature, o viene utilizzato in condizioni insolitamente umide o polverose, rivolgersi al proprio concessionario Honda per i consigli applicabili ad ogni singola necessità e impiego.
La manutenzione, la sostituzione o la riparazione di dispositivi e sistemi di controllo delle emissioni può essere eseguita da qualsiasi officina di riparazione autoveicoli o da persone autorizzate che utilizzino componenti "certificati" secondo le norme EPA.

SICUREZZA DURANTE LA MANUTENZIONE
Di seguito sono elencate alcune delle principali precauzioni di sicurezza. Tuttavia, ricordarsi che è impossibile avvisare di tutti i pericoli possibili che possono insorgere durante le attività di manutenzione. Solo l'addetto all'intervento può decidere se è necessario eseguire una determinata procedura.

⚠ AVVERTENZA

La manutenzione impropria può compromettere la sicurezza di utilizzo.

La mancata osservanza delle istruzioni e delle precauzioni di manutenzione può causare lesioni personali gravi o il decesso.

Seguire sempre le procedure e le precauzioni indicate in questo manuale d'uso.

PRECAUZIONI DI SICUREZZA
- Controllare che il motore sia spento prima di iniziare qualsiasi tipo di intervento di manutenzione o di riparazione. Per evitare avviamenti involontari, scollegare il cappuccio della candela. Ciò contribuirà ad eliminare numerosi potenziali rischi:
  – **Emissioni velenose di monossido di carbonio dal tubo di scarico del motore.**
  Operare in ambiente aperto, lontano da porte e finestre aperte.
  – **Ustioni in seguito al contatto con componenti molto caldi.**
  Lasciar raffreddare il motore e il sistema di scarico prima di intervenire su di essi.
  – **Lesioni causate da parti in movimento.**
  Azionare il motore solo se espressamente indicato.
- Leggere tutte le istruzioni prima di iniziare ed accertarsi di avere gli attrezzi e i requisiti richiesti.
- Per ridurre la possibilità di incendio o esplosione, prestare particolare attenzione quando si lavora in prossimità della benzina. Per pulire i componenti, utilizzare soltanto solventi incombustibili, mai benzina. Tenere lontano sigarette, scintille e fiamme da tutti i componenti correlati al carburante.

Ricordarsi che i concessionari autorizzati Honda conoscono al meglio il vostro motore e sono perfettamente equipaggiati per effettuare interventi di manutenzione e riparazione.
Per garantire la migliore qualità e affidabilità, in occasione di riparazionie sostituzioni utilizzare soltanto componenti originali Honda nuovi o loro equivalenti.

PROGRAMMA DI MANUTENZIONE

INTERVALLO DI MANUTENZIONE PERIODICA (3) Effettuare ad ogni intervallo di mesi o ore di funzionamento indicati, a seconda di quello che si verifica prima. / VOCE		Ad ogni uso	Primo mese o 20 ore	Ogni 3 mesi o 50 ore	Ogni 6 mesi o 100 ore	Ogni anno o 300 ore	Fare riferimento a pagina
Olio motore	Controllare il livello	○					9
	Sostituire		○		○		9
Olio scatola riduttore (tipi applicabili)	Controllare il livello	○					9
	Sostituire		○		○		10
Filtro aria	Controllare	○					10
	Pulire			○(1)	○*(1)		10-11
	Sostituire					○**	
Coppa sedimenti	Pulire				○		12
Candela	Controllare-regolare				○		12
	Sostituire					○	
Parascintille (tipi applicabili)	Pulire				○(4)		13
Regime minimo	Controllare-regolare					○(2)	13
Gioco valvole	Controllare-regolare					○(2)	Manuale d'officina
Camera di combustione	Pulire	Ogni 1000 ore (2)					Manuale d'officina
Serbatoio carburante e filtro	Pulire				○(2)		Manuale d'officina
Tubo del carburante	Controllare	Ogni 2 anni (sostituire se necessario) (2)					Manuale d'officina

* • Carburatore a sfiato interno solo con tipo a doppio elemento.
• Per il tipo a ciclone ogni 6 mesi o 150 ore.

TIPO DI CARBURATORE A SFIATO INTERNO

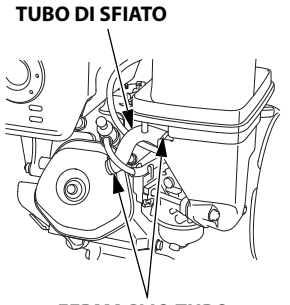

TIPO STANDARD

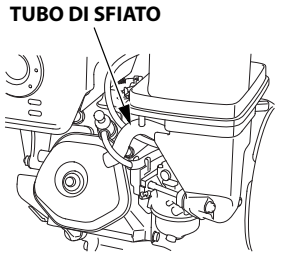

** • Sostituire solo il tipo con cartuccia in carta.
• Per il tipo a ciclone ogni 2 anni o 600 ore.

(1) Quando si utilizza la macchina in zone polverose, eseguire le operazioni di assistenza con maggiore frequenza.

(2) La manutenzione di tali parti deve essere effettuata dal vostro concessionario, a meno che non si disponga degli utensili adeguati e delle conoscenze meccaniche qualificate. Fare riferimento al manuale d'officina Honda per le procedure di manutenzione.

(3) Per l'uso commerciale, registrare le ore di funzionamento per determinare i corretti intervalli di manutenzione.

(4) In Europa e in altri paesi in cui è in vigore la Direttiva Macchine 2006/42/CE, tale pulizia deve essere eseguita presso il proprio concessionario.

La mancata osservanza di questo programma di manutenzione può provocare guasti non coperti dalla garanzia.

RIFORNIMENTO

Carburante consigliato

Benzina senza piombo		
	Versioni per Stati Uniti	Numero di ottano alla pompa di almeno 86
	Eccetto versioni per Stati Uniti	Numero di ottano di almeno 91
		Numero di ottano alla pompa di almeno 86

Questo motore è certificato per funzionare con benzina senza piombo con un numero di ottano alla pompa di almeno 86 (un numero di ottano alla pompa pari o superiore a 91).
Fare rifornimento in un luogo ben ventilato e a motore spento. Se il motore era in funzione, lasciarlo prima raffreddare. Non eseguire mai il rifornimento all'interno di un edificio in cui i fumi del carburante potrebbero raggiungere fiamme o scintille.
È possibile usare benzina senza piombo contenente una percentuale di etanolo (E10) non superiore al 10% o di metanolo superiore al 5%. Inoltre, il metanolo deve contenere cosolventi e inibitori di corrosione. L'uso di carburanti con un contenuto di etanolo o metanolo superiore a quanto sopraindicato può causare problemi di accensione e/o di prestazioni. Può anche danneggiare le parti in metallo, gomma e plastica dell'impianto di alimentazione. Eventuali danni al motore o problemi di prestazioni derivanti dall'uso di carburanti contenenti percentuali di etanolo o metanolo superiori a quanto sopraindicato non sono coperti dalla garanzia.

Se l'apparecchiatura viene utilizzata occasionalmente, fare riferimento alla sezione inerente al carburante del capitolo "RIMESSAGGIO DEL MOTORE" (vedere pagina 13) per ulteriori informazioni riguardanti il deterioramento del carburante.

Mai utilizzare benzina vecchia, contaminata o mescolata con olio. Evitare di gettare sporcizia o acqua nel serbatoio del carburante.

⚠ AVVERTENZA

La benzina è altamente infiammabile ed esplosiva.

Quando si maneggia carburante si rischiano ustioni o lesioni gravi.

- Spegnere il motore e lasciarlo raffreddare prima di maneggiare il carburante.
- Tenere lontane fonti di calore, scintille e fiamme libere.
- Maneggiare il carburante solo all'aperto.
- Tenere lontano dal veicolo.
- Pulire immediatamente eventuali perdite.

AVVISO

Il carburante può danneggiare la vernice e alcuni tipi di plastica. Attenzione a non versare il carburante quando si riempie il serbatoio.
I danni causati dallo spargimento di carburante non vengono coperti dalla garanzia.

Per informazioni sul rifornimento, fare riferimento alle istruzioni della casa produttrice fornite con l'apparecchiatura. Fare riferimento alle seguenti istruzioni di rifornimento di un serbatoio del carburante standard fornito da Honda.

1. Con il motore spento e su una superficie livellata, rimuovere il tappo di riempimento del carburante e controllare il livello del carburante. Riempire il serbatoio se il livello del carburante è basso.

TAPPO DI RIEMPIMENTO CARBURANTE

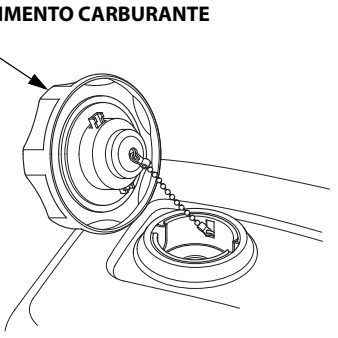

2. Aggiungere carburante fino al bordo inferiore del limite di livello massimo del carburante del serbatoio. Non riempire eccessivamente. Asciugare il carburante eventualmente fuoriuscito prima di avviare il motore.

LIVELLO MASSIMO DI CARBURANTE

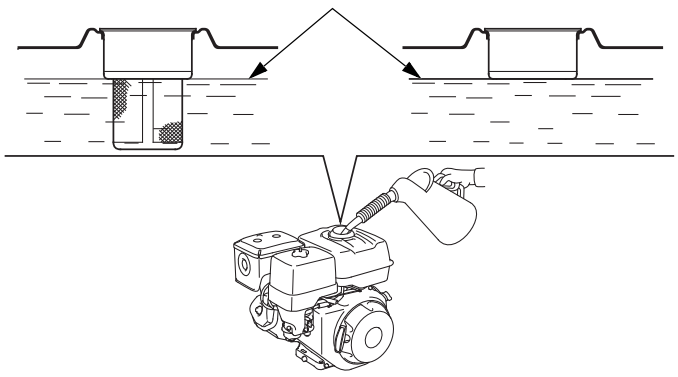

3. Effettuare il rifornimento con cautela al fine di evitare perdite di carburante. Non riempire completamente il serbatoio del carburante. Potrebbe essere necessario ridurre il livello del carburante a seconda delle condizioni di funzionamento. Dopo il rifornimento, serrare saldamente il tappo di riempimento carburante.

Tenere lontana la benzina dalle spie luminose degli apparecchi, da barbecue, elettrodomestici, utensili elettrici, ecc.

Il carburante fuoriuscito non solo costituisce un pericolo d'incendio, ma è anche fonte di inquinamento ambientale. Pulire immediatamente eventuali perdite.

OLIO MOTORE

L'olio è uno dei fattori principali che influiscono sulle prestazioni e sulla vita utile.
Utilizzare un olio detergente per automobili con motore a 4 tempi.

Olio consigliato

Usare olio per motori a 4 tempi che sia almeno conforme ai requisiti per la categoria API SJ o successive (o equivalenti).
Controllare sempre l'etichetta di servizio API sul contenitore dell'olio per accertarsi che siano riportate le lettere SJ o una classificazione successiva (o equivalente).

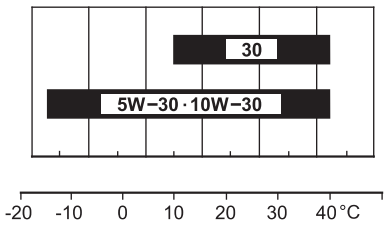

TEMPERATURA AMBIENTE

SAE 10W-30 è consigliato per l'uso generico. È possibile utilizzare le altre viscosità indicate nella tabella quando la temperatura media della propria zona è compresa nell'intervallo indicato.

Controllo del livello dell'olio

Controllare il livello dell'olio motore a motore spento e su una superficie livellata.

1. Rimuovere il tappo di riempimento/astina di livello olio e pulire.
2. Inserire il tappo di riempimento/astina di livello dell'olio nel bocchettone di riempimento senza avvitarlo, quindi rimuoverlo per controllare il livello dell'olio.
3. Se il livello dell'olio è vicino o inferiore al livello inferiore sull'astina di livello, rabboccare con l'olio consigliato (vedere pagina 8) fino alla tacca del limite superiore (bordo inferiore del foro di riempimento dell'olio). Non riempire eccessivamente.
4. Reinstallare il tappo di riempimento/astina di livello dell'olio.

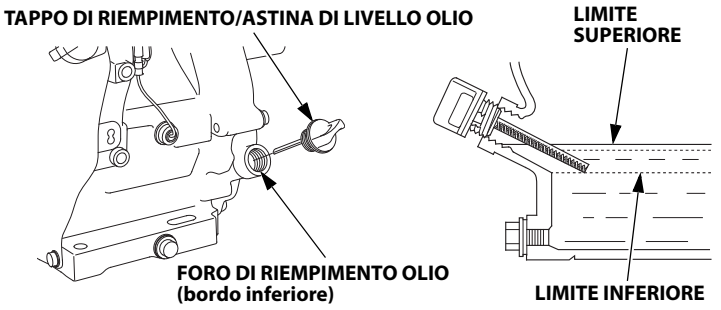

AVVISO

Azionando il motore con un livello dell'olio basso si rischia di danneggiarlo. Questo tipo di danno non è coperto dalla garanzia.

Il sistema Oil Alert (tipi applicabili) fermerà automaticamente il motore prima che l'olio scenda sotto il limite di sicurezza. Tuttavia, per evitare uno spegnimento inatteso, controllare sempre il livello dell'olio motore prima dell'avviamento.

Cambio dell'olio

Scaricare l'olio esausto a motore caldo. L'olio caldo viene scaricato velocemente e completamente.

1. Posizionare un recipiente adatto sotto il motore per raccogliere l'olio esausto, quindi rimuovere il tappo di riempimento/astina di livello dell'olio, il tappo di scarico dell'olio e la rondella di tenuta.
2. Lasciare scaricare completamente l'olio esausto, quindi reinstallare il tappo di scarico dell'olio e una rondella di tenuta nuova, quindi serrare a fondo il tappo di scarico dell'olio.

   AVVISO

   Smaltire l'olio esausto rispettando l'ambiente. Si consiglia di versare l'olio esausto in un contenitore sigillato e di portarlo al proprio centro di riciclaggio locale o ad una stazione di rifornimento. Non gettarlo nella spazzatura, a terra o nei condotti di scarico.

   COPPIA DI SERRAGGIO: 22,5 N·m (2,29 kgf·m)
3. Con il motore in posizione livellata, riempire con l'olio consigliato (vedere pagina 8) fino alla tacca del limite superiore (bordo inferiore del foro di riempimento olio) sull'astina di livello.

   Capacità olio motore: 1,1 L

   AVVISO

   Azionando il motore con un livello dell'olio basso si rischia di danneggiarlo. Questo tipo di danno non è coperto dalla garanzia.

   Il sistema Oil Alert (tipi applicabili) fermerà automaticamente il motore prima che l'olio scenda sotto il limite di sicurezza.
   Tuttavia, per evitare uno spegnimento inatteso, rabboccare fino al limite superiore e controllare regolarmente il livello dell'olio.
4. Installare il tappo di riempimento/astina di livello dell'olio e serrarlo saldamente.

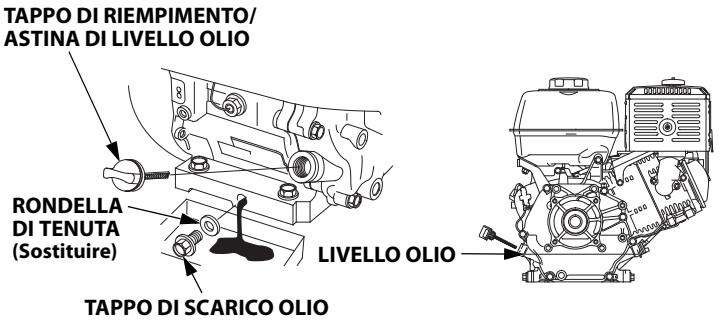

OLIO SCATOLA RIDUTTORE (tipi applicabili)

Olio consigliato

Usare il medesimo olio consigliato per il motore (vedere pagina 8).

Controllo del livello dell'olio

Controllare il livello dell'olio della scatola del riduttore a motore spento e su una superficie livellata.

Scatola del riduttore con rapporto 1/2 a frizione centrifuga

1. Rimuovere il tappo di riempimento/astina di livello olio e pulire.
2. Inserire e rimuovere il tappo di riempimento/astina di livello dell'olio senza avvitarlo nel foro di rifornimento. Controllare il livello dell'olio indicato sul tappo di riempimento/astina di livello dell'olio.
3. Se il livello dell'olio è basso, rabboccare con l'olio consigliato fino a raggiungere la tacca del limite superiore sull'astina di livello.
4. Avvitare il tappo di riempimento/astina di livello dell'olio e serrare saldamente.

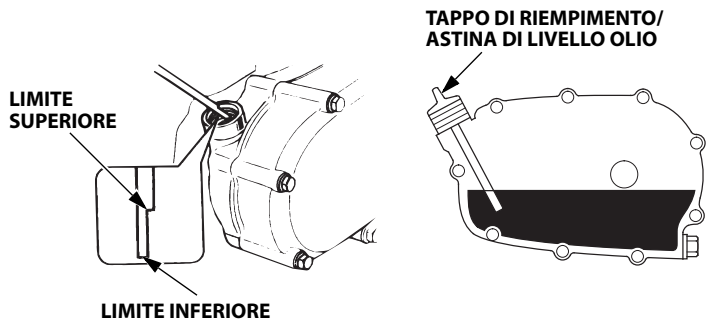

3LZ5T7010.fm 10 ページ ２０１９年１０月３１日 木曜日 午前１０時７分

Cambio dell'olio

Scaricare l'olio usato mentre il motore è ancora caldo. L'olio caldo viene scaricato velocemente e completamente.

1. Posizionare un recipiente adatto sotto la scatola del riduttore per raccogliere l'olio esausto, quindi rimuovere il tappo di riempimento/astina di livello dell'olio, il tappo di scarico e la rondella.

2. Lasciare scaricare completamente l'olio esausto, quindi reinstallare il tappo di scarico e una nuova rondella e serrare a fondo il tappo.

   AVVISO

   Smaltire l'olio esausto rispettando l'ambiente. Si consiglia di versare l'olio esausto in un contenitore sigillato e di portarlo al proprio centro di riciclaggio locale o ad una stazione di rifornimento. Non disperdere nell'ambiente gettandolo tra i rifiuti, versandolo al suolo o scaricandolo nella rete fognaria.

3. Con il motore in posizione livellata, riempire con l'olio consigliato (vedere pagina 8) fino alla tacca del limite superiore sull'astina di livello. Per controllare il livello dell'olio, inserire e rimuovere l'astina di livello senza avvitarla nel foro di rifornimento.

   Capacità di olio della scatola del riduttore: 0,30 L

   AVVISO

   Azionando il motore con un livello dell'olio della trasmissione basso si rischia di danneggiare la trasmissione.

4. Avvitare il tappo di riempimento/astina di livello dell'olio e serrare saldamente.

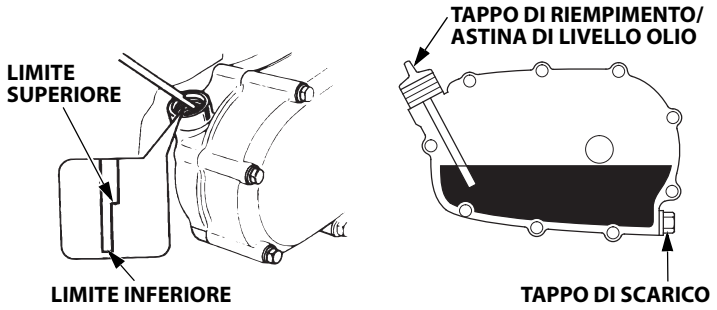

FILTRO ARIA

Un filtro sporco limita il passaggio dell’aria al carburatore, riducendo in tal modo le prestazioni del motore. Se si aziona il motore in zone molto polverose, pulire il filtro dell'aria più spesso di quanto specificato nel PROGRAMMA DI MANUTENZIONE (vedere pagina 7).

AVVISO

L'azionamento del motore sprovvisto di filtro dell'aria o con un del filtro dell'aria danneggiato consentirà alle impurità di entrare nel motore, provocandone una rapida usura. Questo tipo di danno non è coperto dalla garanzia.

Controllo

Rimuovere il coperchio del filtro dell'aria e controllare le cartucce. Le cartucce sporche devono essere pulite o sostituite. Sostituire sempre le cartucce danneggiate. Se è presente un filtro dell'aria a bagno d'olio, controllare anche il livello dell'olio.

Consultare le pagine 10 - 11 per le istruzioni riguardanti il filtro dell'aria e la cartuccia specifici per il proprio tipo di motore.

Pulizia

Tipi a cartucce filtranti doppie

1. Rimuovere il dado del coperchio del filtro dell'aria dal coperchio del filtro dell'aria e rimuovere il coperchio.

2. Rimuovere il dado ad alette dal filtro dell'aria e rimuovere il filtro.

3. Rimuovere la cartuccia in spugna dalla cartuccia in carta.

4. Controllare entrambe le cartucce e sostituirle se sono danneggiate. Sostituire sempre la cartuccia in carta all'intervallo programmato (vedere pagina 7).

TIPO A ELEMENTO FILTRANTE DOPPIO STANDARD

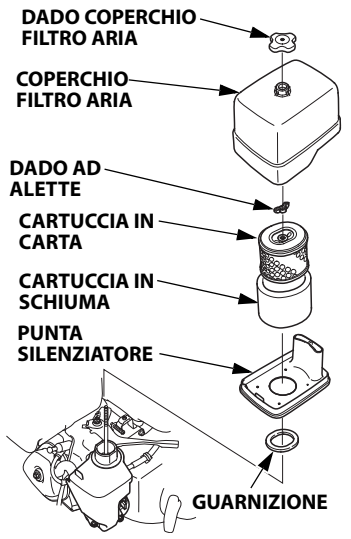

TIPO A CARTUCCIA DOPPIA A CICLONE

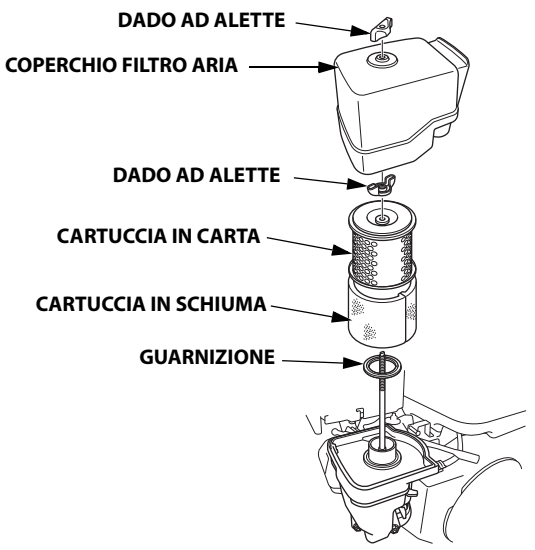

5. Pulire le cartucce del filtro dell'aria se devono essere riutilizzate.

   Cartuccia in carta filtro aria: Picchiettare la cartuccia varie volte su una superficie dura per rimuovere la polvere o soffiare aria compressa [non superiore a 207 kPa (2,1 kgf/cm^2)] dall'interno della cartuccia. Non usare spazzole per rimuovere lo sporco; la spazzola spinge lo sporco dentro le fibre.

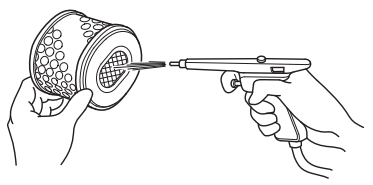

   Cartuccia in schiuma: Pulire in acqua saponata tiepida, risciacquare e lasciare asciugare perfettamente. Oppure, pulire con un solvente non infiammabile e lasciare asciugare. Immergere la cartuccia del filtro in olio motore pulito, quindi strizzarla per espellere l'olio in eccesso. Se la spugna è particolarmente imbevuta di olio, fuoriuscirà del fumo dal motore al primo avviamento.

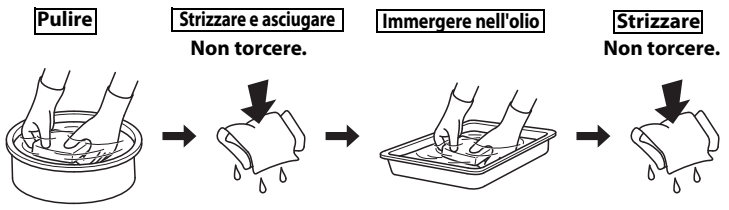

6. SOLO TIPO A CICLONE: Picchiettare il coperchio del filtro aria varie volte su una superficie dura per rimuovere la polvere o soffiare aria compressa [non superiore a 207 kPa (2,1 kgf/cm^2)] dall'esterno del coperchio.

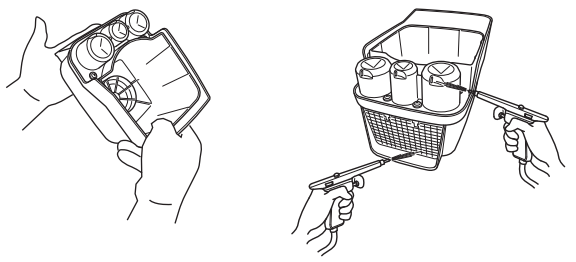

7. Pulire la sporcizia dall'interno della scatola del filtro dell'aria e del coperchio usando un panno umido. Non fare entrare la sporcizia nel condotto dell'aria che porta al carburatore.
8. Posizionare la cartuccia in schiuma sulla cartuccia in carta, quindi reinstallare il filtro dell'aria assemblato. Accertarsi che la guarnizione sia in posizione sotto il filtro dell'aria. Serrare saldamente il dado ad alette.
9. Installare il coperchio del filtro dell'aria e serrare a fondo il dado.

Tipo a bagno d'olio

1. Rimuovere il dado ad alette e rimuovere il tappo e il coperchio del filtro dell'aria.
2. Rimuovere la cartuccia del filtro aria dal coperchio. Lavare il coperchio e la cartuccia in acqua saponata calda, sciacquare e lasciare asciugare completamente. Oppure, pulire con un solvente non infiammabile e lasciare asciugare.
3. Immergere la cartuccia del filtro in olio motore pulito, quindi strizzarla per espellere l'olio in eccesso. Se la spugna è particolarmente imbevuta di olio, fuoriuscirà del fumo dal motore.

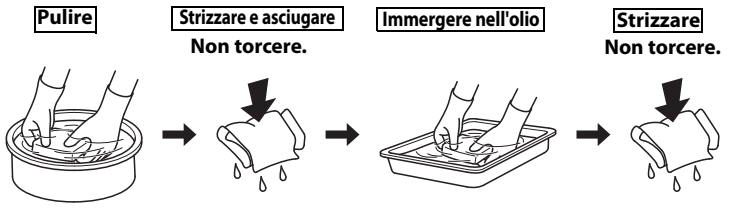

4. Scaricare l'olio esausto dalla scatola del filtro dell'aria, lavare la sporcizia accumulata con un solvente non infiammabile e asciugare la scatola.
5. Riempire la scatola del filtro aria fino al contrassegno di LIVELLO OLIO con lo stesso olio consigliato per il motore (vedere pagina 8).

Capacità olio:
GX240/GX270: 60 cm^3
GX340/GX390: 80 cm^3

6. Rimontare il filtro dell'aria e serrare a fondo il dado ad alette.

TIPO A BAGNO D'OLIO

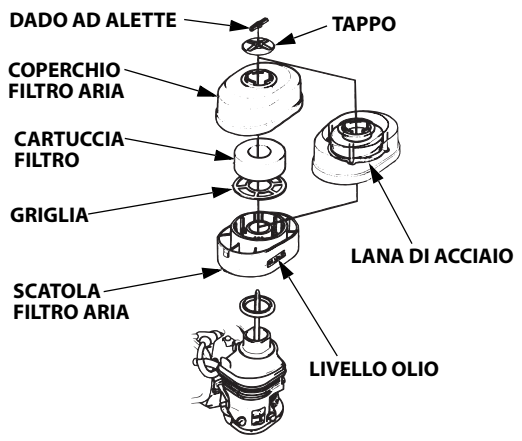

Tipi a basso profilo

1. Sganciare i fermagli del coperchio del filtro, rimuovere il coperchio del filtro dell'aria e rimuovere la cartuccia del filtro.

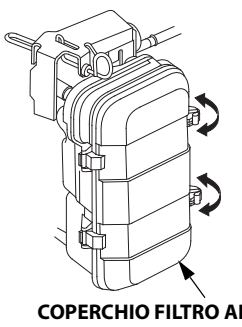

2. Lavare la cartuccia in acqua calda con del sapone e risciacquare accuratamente oppure lavare con del solvente non infiammabile o a basso grado di infiammabilità. Far asciugare completamente la cartuccia.
3. Immergere la cartuccia del filtro aria in olio motore pulito e spremerlo per espellere l'olio in eccesso. Se è stato lasciato troppo olio nella cartuccia, fuoriuscirà del fumo dal motore al primo avviamento.

CARTUCCIA FILTRO ARIA

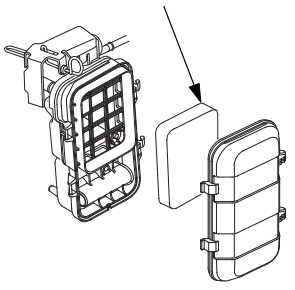

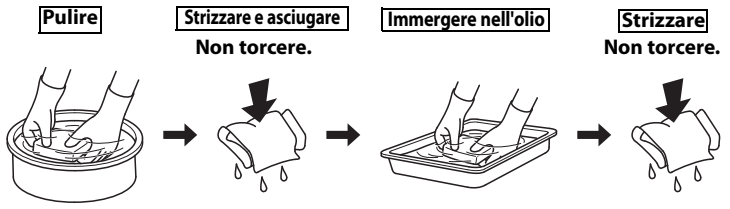

4. Reinstallare la cartuccia del filtro aria e il coperchio.

3LZ5T7010.fm 12 ページ ２０１９年１０月３１日 木曜日 午前１０時７分

COPPA SEDIMENTI

Pulizia

⚠ AVVERTENZA

La benzina è altamente infiammabile ed esplosiva.

Quando si maneggia carburante si rischiano ustioni o lesioni gravi.

- Spegnere il motore e lasciarlo raffreddare prima di maneggiare il carburante.
- Tenere lontane fonti di calore, scintille e fiamme libere.
- Maneggiare il carburante solo all'aperto.
- Tenere lontano dal veicolo.
- Pulire immediatamente eventuali perdite.

1. Portare la leva della valvola del carburante in posizione OFF e rimuovere la coppa sedimenti, il filtro e l'O-ring.

2. Lavare la coppa sedimenti e il filtro in un solvente non infiammabile e asciugarli completamente.

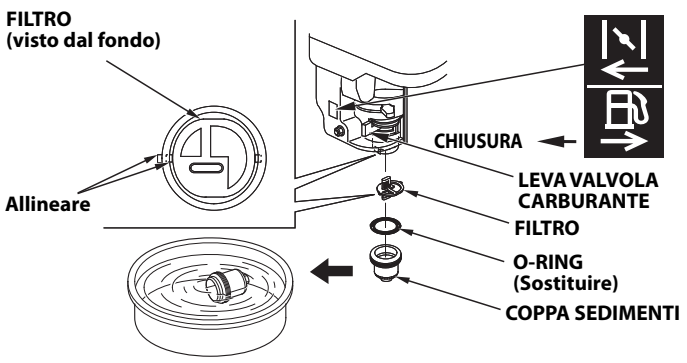

3. Reinstallare il filtro, il nuovo O-ring e la coppa sedimenti. Serrare saldamente la coppa sedimenti.

4. Portare la leva della valvola carburante sulla posizione ON e controllare se ci sono perdite.

CANDELA

Candele: BPR6ES (NGK)
W20EPR-U (DENSO)

La candela ha il grado termico corretto per le temperature di funzionamento del motore normali.

AVVISO
Una candela non corretta può causare danni al motore.

Se il motore stava funzionando lasciarlo raffreddare prima di intervenire sulla candela.

Per ottenere buone prestazioni, la distanza tra gli elettrodi deve essere corretta ed esente da depositi.

1. Scollegare il cappuccio della candela e rimuovere lo sporco dall'area intorno alla candela.

2. Rimuovere la candela usando un'apposita chiave da 21 mm.

3. Controllare visivamente la candela. Sostituirla se è danneggiata o molto imbrattata, se la rondella di tenuta è in cattive condizioni o se l'elettrodo è usurato.

4. Misurare la distanza tra gli elettrodi della candela con uno spessimetro a filo. Correggere la distanza secondo necessità, piegando con attenzione l'elettrodo laterale.
La distanza deve essere:
0,7–0,8 mm

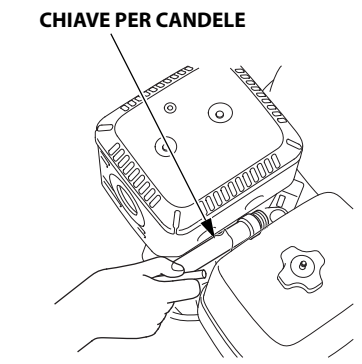

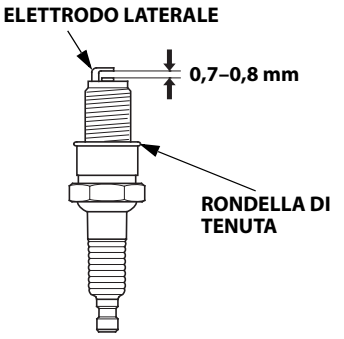

5. Installare con attenzione la candela, a mano, per evitare di danneggiare la filettatura.

6. Una volta alloggiata la candela, serrare con una chiave per candele da 21 mm per comprimere la rondella di tenuta.

   Quando si installa una candela nuova, serrare di 1/2 giro una volta alloggiata la candela per comprimere la rondella.

   Quando si reinstalla la candela originale, serrare di 1/8 – 1/4 di giro una volta alloggiata la candela per comprimere la rondella.

   COPPIA DI SERRAGGIO: 18 N·m (1,8 kgf·m)

   AVVISO
   Una candela allentata può surriscaldare e danneggiare il motore.
   Un serraggio eccessivo della candela può danneggiare la filettatura nella testata.

7. Fissare il cappuccio della candela sulla candela.

PARASCINTILLE (tipi applicabili)

In Europa e in altri paesi in cui è in vigore la Direttiva Macchine 2006/42/CE tale pulizia deve essere eseguita presso il proprio concessionario.
In base al tipo di motore, il parascintille può essere un componente standard oppure opzionale. In alcune zone è proibito avviare un motore senza parascintille. Controllare le leggi e le normative locali. Il parascintille è disponibile presso i concessionari autorizzati Honda.
La manutenzione del parascintille deve essere effettuata ogni 100 ore per garantirne la funzionalità secondo quanto progettato.
Se il motore era in funzione, il silenziatore sarà molto caldo. Lasciarlo raffreddare prima di intervenire sul parascintille.

Rimozione del parascintille

1. Rimuovere i due dadi da 8 mm e il silenziatore dal cilindro.
2. Rimuovere le tre viti da 4 mm dal deflettore dello scarico e rimuovere il deflettore.
3. Rimuovere la vite da 6 mm e le quattro viti da 5 mm dalla protezione del silenziatore, quindi rimuovere la protezione del silenziatore.
4. Rimuovere le due viti da 5 mm dal parascintille e rimuovere il parascintille dal silenziatore.

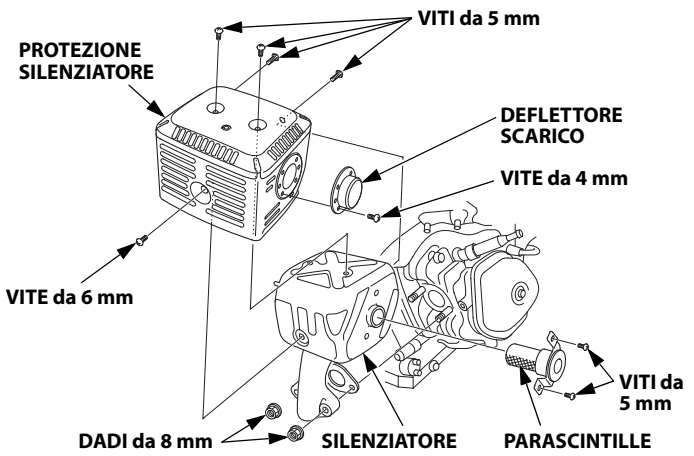

Pulizia e controllo del parascintille

1. Utilizzare una spazzola per rimuovere i depositi carboniosi dallo schermo del parascintille. Non danneggiare lo schermo. Sostituire il parascintille se presenta rotture o fori.
2. Installare il parascintille, la protezione del silenziatore, il deflettore dello scarico e il silenziatore nell'ordine inverso rispetto alla rimozione.

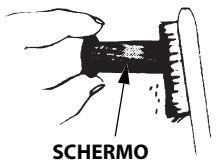

REGIME MINIMO

Registrazione

1. Avviare il motore all'aperto e lasciarlo scaldare fino a raggiungere la temperatura di esercizio.
2. Spostare la leva dell'acceleratore sulla posizione minima.
3. Ruotare la vite di regolazione del minimo per ottenere il regime minimo standard.

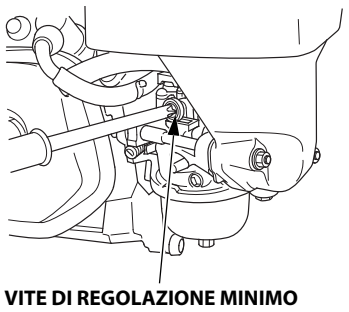

Regime minimo standard: 1.400 ± 150 min^{-1}(giri/min)

CONSIGLI E SUGGERIMENTI UTILI

RIMESSAGGIO DEL MOTORE

Preparazione per il rimessaggio
Una corretta preparazione al rimessaggio è fondamentale per evitare che il motore subisca danni, sia interni sia esterni. I seguenti passaggi contribuiranno ad evitare che la ruggine e la corrosione rovinino la funzionalità e l'aspetto del motore e semplificheranno l'accensione del motore quando verrà nuovamente usato.

Pulizia
Se il motore era in funzione, lasciarlo raffreddare almeno mezz'ora prima di pulirlo. Pulire tutte le superfici esterne, ritoccare la vernice danneggiata e applicare un leggero strato di olio sulle altre parti che potrebbero essere soggette a ruggine.

AVVISO

L'uso di una canna da giardinaggio o di un apparecchio di lavaggio a pressione potrebbe far penetrare acqua nell'apertura del filtro dell'aria o del silenziatore. L'acqua penetrata nel filtro dell'aria lo impregnerà e l'acqua che passa attraverso il filtro o il silenziatore potrebbe entrare nel cilindro, danneggiandolo.

Carburante

AVVISO

In base alla regione di utilizzo dell'apparecchiatura, le composizioni di carburante possono deteriorarsi e ossidarsi rapidamente. Il deterioramento e l'ossidazione del carburante possono avvenire in soli 30 giorni e potrebbero danneggiare il carburatore e/o l'impianto di alimentazione. Rivolgersi al concessionario per i consigli riguardanti il rimessaggio locale.

Durante il periodo di rimessaggio, la benzina si ossiderà e si deteriorerà. La benzina deteriorata renderà difficile l'avviamento e lascerà depositi gommosi che ostruiranno l'impianto di alimentazione. Se la benzina contenuta nel motore si deteriora durante il rimessaggio, è necessario revisionare o sostituire il carburatore e altri componenti dell'impianto di alimentazione.

Il lasso di tempo durante il quale la benzina può essere lasciata all'interno del serbatoio del carburante e all'interno del carburatore senza causare problemi di funzionamento cambia in base a vari fattori, quali la miscela della benzina, la temperatura di conservazione, e a seconda del livello di carburante presente nel serbatoio. L'aria presente all'interno di un serbatoio parzialmente pieno favorisce il deterioramento del carburante. Una temperatura di conservazione molto elevata accelera il deterioramento del carburante. I problemi di deterioramento del carburante possono verificarsi entro pochi mesi o persino prima se la benzina non era nuova quando è stato riempito il serbatoio del carburante.

I danni all'impianto di alimentazione o i problemi di prestazione del motore causati da una preparazione inadeguata alla conservazione non vengono coperti dalla *garanzia*.

È possibile allungare la durata di conservazione del carburante aggiungendo un apposito stabilizzatore di benzina oppure è possibile evitare il deterioramento del carburante svuotando il serbatoio del carburante e il carburatore.

Aggiunta di stabilizzatore di benzina per allungare la durata di conservazione del carburante

Quando si aggiunge lo stabilizzatore di carburante, riempire il serbatoio del carburante con benzina nuova. Se il serbatoio è parzialmente pieno, l'aria in esso contenuta favorisce il deterioramento del carburante durante il rimessaggio. Se si possiede un recipiente di benzina per il rifornimento, accertarsi che contenga soltanto benzina nuova.

1. Aggiungere lo stabilizzatore di benzina seguendo le istruzioni del produttore.
2. Dopo aver aggiunto lo stabilizzatore di benzina, avviare il motore all'aperto per 10 minuti per accertarsi che la benzina trattata sostituisca la benzina non trattata nel carburatore.
3. Spegnere il motore.

3LZ5T7010.fm 14 ページ ２０１９年１０月３１日 木曜日 午前１０時７分

Svuotamento del serbatoio del carburante e del carburatore

⚠ AVVERTENZA

La benzina è altamente infiammabile ed esplosiva.

Quando si maneggia carburante si rischiano ustioni o lesioni gravi.

- Spegnere il motore e lasciarlo raffreddare prima di maneggiare il carburante.
- Tenere lontane fonti di calore, scintille e fiamme libere.
- Maneggiare il carburante solo all'aperto.
- Tenere lontano dal veicolo.
- Pulire immediatamente eventuali perdite.

1. Posizionare un contenitore per benzina adeguato sotto il carburatore e utilizzare un imbuto per evitare la fuoriuscita di carburante.

2. Portare la leva della valvola carburante sulla posizione OFF, allentare il bullone di scarico del carburatore ruotandolo di 1 o 2 giri in senso antiorario e svuotare il carburante (vedere pagina 6).

3. Rimuovere la coppa sedimenti, quindi spostare la leva della valvola carburante in posizione ON e svuotare il serbatoio del carburante (vedere pagina 4).

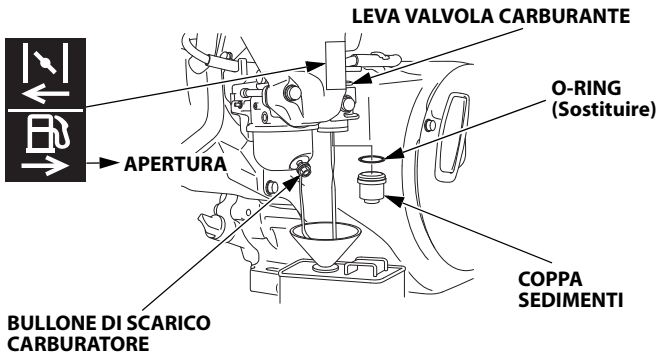

4. Dopo aver scaricato tutto il carburante nel contenitore, serrare saldamente il bullone di scarico del carburatore.

5. Reinstallare un nuovo O-ring e la coppa sedimenti.

6. Spostare la leva della valvola del carburante in posizione OFF.

Olio motore

1. Sostituire l'olio motore (vedere pagina 9).

2. Rimuovere la candela (vedere pagina 12).

3. Versare un cucchiaino (5-10 cm^3 (5-10 cc)) di olio motore pulito nel cilindro.

4. Tirare la fune di avviamento diverse volte per distribuire l'olio all'interno del cilindro.

5. Reinstallare la candela.

6. Tirare lentamente la fune di avviamento finché non si avverte resistenza. In questo modo si chiuderanno le valvole, impedendo all'umidità di entrare nel cilindro del motore. Riportare delicatamente la fune di avviamento nella posizione originale.

Precauzioni per il rimessaggio

Se il motore verrà rimessato lasciando la benzina dentro al serbatoio e al carburatore, è importante ridurre il pericolo di incendio dei vapori di benzina. Scegliere un area di rimessaggio ben ventilata e lontana da apparecchi che funzionano a fiamma, quali caldaie, scaldabagni o asciugabiancheria. Evitare inoltre le aree in cui è presente un motorino elettrico che produce scintille o dove vengono utilizzati attrezzi elettrici.

Se possibile, evitare aree di rimessaggio molto umide, perché l'umidità favorisce la ruggine e la corrosione.

Tenere il motore in piano durante il rimessaggio. L'inclinazione potrebbe causare perdite di carburante o di olio.

Con il motore e l'impianto di scarico freddi, coprire il motore per proteggerlo dalla polvere. Un motore e un impianto di scarico caldi possono incendiare o sciogliere determinati materiali. Non usare un foglio di plastica come protezione antipolvere. Una protezione non porosa intrappolerà l'umidità attorno al motore favorendo la ruggine e la corrosione.

Se è presente la batteria come nel caso dei tipi di motorino di avviamento elettrico, ricaricare la batteria una volta al mese durante il rimessaggio del motore.
Ciò prolungherà la vita utile della batteria.

Rimozione dal rimessaggio

Controllare il motore come descritto nella sezione *CONTROLLI PRIMA DELL'USO* di questo manuale (vedere pagina 4).

Se il carburante è stato scaricato durante la preparazione al rimessaggio, riempire il serbatoio con benzina nuova. Se si possiede un recipiente di benzina per il rifornimento, accertarsi che contenga soltanto benzina nuova. Col tempo la benzina si ossida e si deteriora rendendo difficile l'avviamento.

Se il cilindro è stato ricoperto d'olio durante la preparazione al rimessaggio, fuoriuscirà del fumo dal motore al primo avviamento.
Ciò è normale.

TRASPORTO

Se il motore era in funzione, lasciarlo raffreddare per almeno 15 minuti prima di caricare l'apparecchiatura alimentata da questo motore sul veicolo di trasporto. Con il motore e il sistema di scarico caldi è facile ustionarsi e alcuni materiali potrebbero prendere fuoco.

Tenere il motore in piano durante il trasporto per ridurre la possibilità di perdite di carburante. Girare la leva della valvola su OFF (vedere pagina 6).

3LZ5T7010.fm 15 ページ ２０１９年１０月３１日 木曜日 午前１０時７分

TRATTAMENTO DEI PROBLEMI IMPREVISTI

IL MOTORE NON SI AVVIA

Possibile causa	Correzione
Batteria scarica.	Ricaricare la batteria.
Fusibile bruciato.	Sostituire il fusibile (pag. 15).
Leva della valvola del carburante in posizione OFF.	Portare la leva in posizione di APERTURA.
Pomello dello starter in posizione di APERTURA.	Spostare la leva in posizione di CHIUSURA a meno che il motore sia caldo.
Interruttore motore su OFF (spegnimento).	Portare l'interruttore del motore su ON (accensione).
Livello olio motore basso (modelli con sistema Oil Alert).	Rabboccare con l'olio consigliato fino al livello corretto (pag. 9).
Carburante esaurito.	Effettuare il rifornimento (pag. 8).
Carburante di cattiva qualità; motore rimessato senza trattamento o scarico della benzina, oppure rifornito con benzina di cattiva qualità.	Svuotare il serbatoio del carburante e il carburatore (pag. 14). Rabboccare con benzina nuova (pag. 8).
Candela difettosa, imbrattata o distanza tra gli elettrodi non corretta.	Correggere la distanza o sostituire la candela (pag. 12).
Candela sporca di carburante (motore ingolfato).	Asciugare e reinstallare la candela. Avviare il motore con la leva di comando dell'acceleratore in posizione MAX. (massimo).
Filtro carburante ostruito, guasto del carburatore, difficoltà di accensione, valvole bloccate, ecc.	Portare il motore presso il concessionario o consultare il manuale d'officina.

PERDITA DI POTENZA DEL MOTORE

Possibile causa	Correzione
Cartucce filtro ostruite.	Pulire o sostituire le cartucce (pag. 10-11).
Carburante di cattiva qualità; motore rimessato senza trattamento o scarico della benzina, oppure rifornito con benzina di cattiva qualità.	Svuotare il serbatoio del carburante e il carburatore (pag. 14). Rabboccare con benzina nuova (pag. 8).
Filtro carburante ostruito, guasto del carburatore, difficoltà di accensione, valvole bloccate, ecc.	Portare il motore presso il concessionario o consultare il manuale d'officina.

SOSTITUZIONE DEI FUSIBILI (tipi applicabili)

Il circuito del relè del motorino di avviamento elettrico e il circuito di carica della batteria sono protetti da un fusibile. Se il fusibile si brucia, il motorino di avviamento elettrico non funzionerà. Se il fusibile si brucia il motore può essere avviato manualmente, ma il funzionamento del motore non caricherà la batteria.

1. Rimuovere la vite speciale da 6×12 mm dal coperchio posteriore della scatola dell'interruttore del motore, quindi rimuovere il coperchio posteriore.

2. Rimuovere il coperchio del fusibile, quindi estrarre e controllare il fusibile.

   Se il fusibile è bruciato, eliminarlo. Installare un nuovo fusibile avente lo stesso amperaggio del fusibile rimosso e reinstallare il coperchio.
   In caso di domande relative all'amperaggio del fusibile originale, contattare il proprio concessionario.

   AVVISO

   Non usare mai un fusibile con un amperaggio superiore a quello originariamente fornito con il motore. Potrebbe causare danni all'impianto elettrico o un incendio.

3. Reinstallare il coperchio posteriore. Installare la vite da 6×12 mm e stringere saldamente.

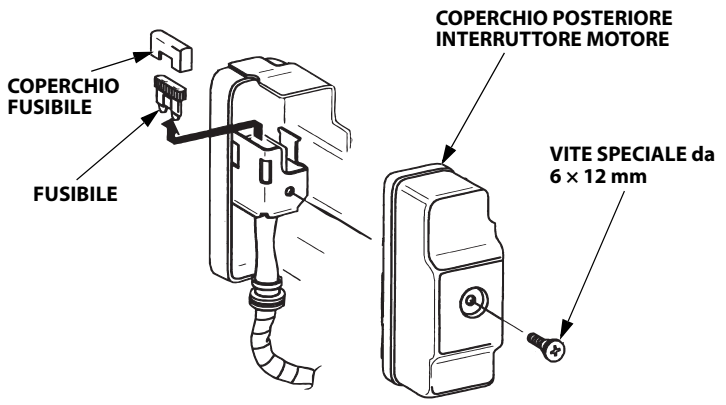

Un guasto frequente al fusibile solitamente indica l'esistenza di un cortocircuito o un sovraccarico nell'impianto elettrico. Se il fusibile si brucia spesso, portare il motore presso un concessionario Honda per la riparazione.

3LZ5T7010.fm 16 ページ ２０１９年１０月３１日 木曜日 午前１０時７分

INFORMAZIONI TECNICHE

Ubicazione del numero di serie
Annotare il numero di serie del motore nello spazio sottostante. Tale informazione è necessaria quando si ordinano pezzi o si inoltrano richieste di informazioni tecniche o riguardanti la garanzia.

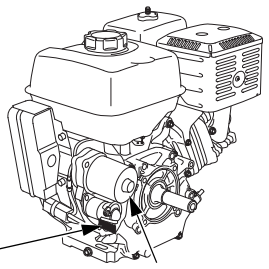

Numero di serie motore: __ __ __ __ — __ __ __ __ __ __ __

Tipo di motore: ___ ___ ___ ___

Data di acquisto: _____ / _____ / _____

Collegamenti della batteria per il motorino di avviamento elettrico (tipi applicabili)

Batteria consigliata

GX240 GX270	12 V -14 Ah ~ 12 V - 30 Ah
GX340 GX390	12 V -18 Ah ~ 12 V - 30 Ah

Non invertire la polarità della batteria, poiché ciò provocherebbe il cortocircuito del sistema di carica della batteria. Collegare sempre il cavo positivo (+) della batteria al terminale della batteria prima di collegare il cavo negativo (–) della batteria, in modo tale che gli utensili non possano provocare un cortocircuito se toccano una parte a massa mentre viene serrata l'estremità del cavo positivo (+) della batteria.

⚠ AVVERTENZA

La batteria può esplodere se non viene seguita la procedura corretta, con conseguenti lesioni gravi per chi si trova nelle vicinanze.

Tenere lontano dalla batteria scintille, fiamme vive o sigarette.

⚠ AVVERTENZA

La batteria contiene acido solforico (elettrolita) altamente corrosivo e velenoso.

L'elettrolita se giunge a contato con occhi o cute può provocare gravi ustioni.

Indossare abbigliamento e occhiali da lavoro per lavorare in prossimità della batteria.

ALLONTANARE I BAMBINI DALLA BATTERIA.

AVVERTENZA: I morsetti, i terminali della batteria e i relativi accessori contengono piombo e composti al piombo. **Lavare le mani dopo averli maneggiati.**

1. Collegare il cavo positivo (+) della batteria al terminale dell'elettrovalvola del motorino di avviamento come indicato in figura.
2. Collegare il cavo negativo (–) della batteria a un bullone di fissaggio del motore, un bullone del telaio o un altro collegamento a massa del motore.
3. Collegare il cavo positivo (+) della batteria al terminale positivo (+) della batteria come indicato in figura.
4. Collegare il cavo negativo (–) della batteria al terminale negativo (–) della batteria come indicato in figura.
5. Ricoprire di grasso i terminali e le estremità dei cavi.

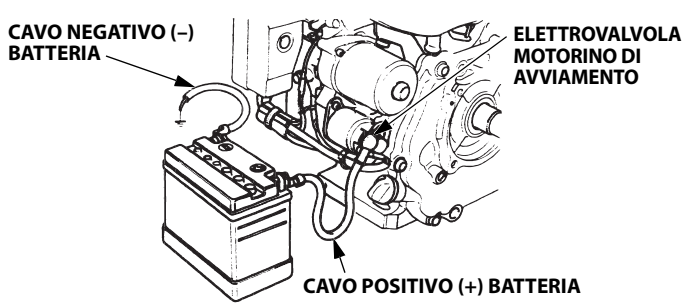

Collegamento comando a distanza

Le leve del comando dell'acceleratore e dello starter sono munite di fori per fissare un cavo opzionale. Le seguenti illustrazioni mostrano esempi di installazione di un cavo pieno e di un cavo flessibile intrecciato. Se si usa un cavo flessibile intrecciato aggiungere una molla di richiamo come indicato in figura.

È necessario allentare il dado di attrito della leva dell'acceleratore quando si aziona l'acceleratore tramite un comando remoto.

LEVERAGGIO DI COMANDO ACCELERATORE REMOTO

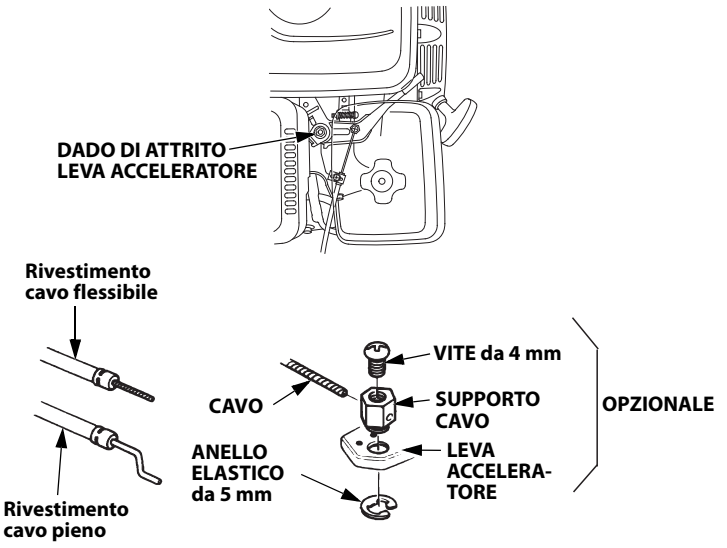

LEVERAGGIO DI COMANDO STARTER REMOTO

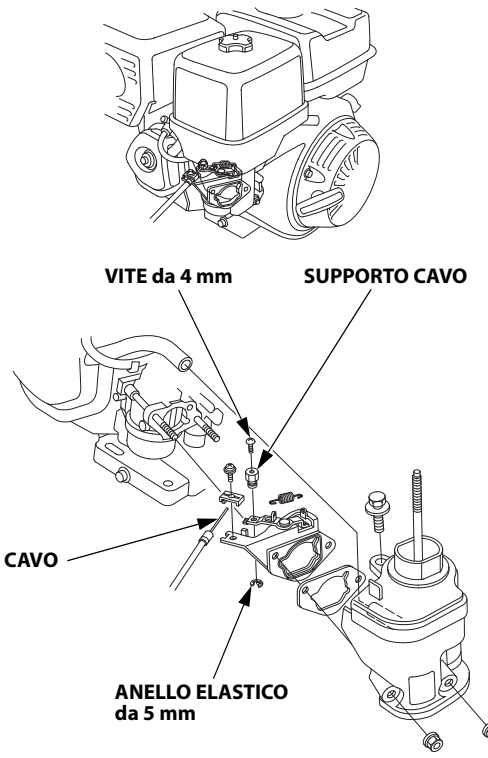

Modifiche del carburatore per funzionamento ad alta quota

Ad alta quota, la miscela standard aria-carburante nel carburatore è troppo ricca. Le prestazioni diminuiscono ed il consumo di carburante aumenta. Inoltre, una miscela molto ricca imbratta le candele e causa difficoltà di avviamento. L'uso prolungato a un'altitudine differente da quella della certificazione del motore può aumentare le emissioni.

Le prestazioni ad alta quota si possono migliorare tramite specifiche modifiche al carburatore. Se si usa sempre il motore ad altitudini superiori a 610 metri, far modificare il carburatore dal concessionario. Il motore, quando usato ad alta quota con il carburatore appositamente modificato, sarà conforme a tutti gli standard sulle emissioni per tutta la vita utile.

Anche con le modifiche al carburatore, la potenza del motore diminuirà di circa il 3,5% per ogni 300 metri di aumento dell'altitudine. L'effetto dell'altitudine sulla potenza del motore sarebbe comunque maggiore qualora non venissero eseguite le modifiche al carburatore.

AVVISO

Se il carburatore è stato modificato per l'uso ad altitudini elevate, la miscela aria-carburante è troppo magra per essere utilizzata a basse altitudini. Il funzionamento ad altitudini inferiori a 610 metri con un carburatore modificato potrebbe provocare il surriscaldamento del motore con gravi danni al motore stesso. Per l'uso a bassa quota, richiedere al rivenditore di riportare il carburatore alle specifiche originali di fabbrica.

Informazioni sul sistema di controllo delle emissioni

Garanzia del sistema di controllo delle emissioni

La vostra nuova Honda è conforme alle norme EPA statunitensi e alle normative sulle emissioni della California. American Honda fornisce la stessa copertura per la garanzia sulle emissioni per i motori Honda Power Equipment venduti in 50 paesi. In tutte le zone degli Stati Uniti, il vostro motore Honda Power Equipment è progettato, realizzato ed equipaggiato per soddisfare le prescrizioni delle norme EPA statunitensi e delle normative sulle emissioni della commissione sulla protezione delle risorse atmosferiche della California (California Air Resources Board) per i motori ad accensione comandata.

Copertura della garanzia

I motori Honda Power Equipment certificati in conformità alle norme CARB ed EPA sono coperti da questa garanzia che ne garantisce l'assenza di difetti di materiali e di fabbricazione che potrebbero impedirne la conformità alle prescrizioni delle relative norme EPA e CARB sulle emissioni per un minimo di 2 anni o per la durata della *garanzia limitata del distributore Honda Power Equipment*, a seconda di quale sia il periodo più lungo, a partire dalla data di consegna all'acquirente. Questa garanzia è trasferibile ad eventuali successivi acquirenti per la durata del periodo di garanzia. Le riparazioni in garanzia verranno effettuate senza alcun addebito per diagnosi, ricambi e manodopera. Le informazioni sulle modalità di presentazione di una richiesta di risarcimento in garanzia, nonché una descrizione della stessa e delle modalità di intervento previste, possono essere richieste ad un concessionario autorizzato Honda Power Equipment oppure contattando American Honda come segue:
E-mail: powerequipmentemissions@ahm.honda.com
Telefono: (888) 888-3139
I componenti coperti comprendono tutti quelli la cui eventuale anomalia aumenterebbe le emissioni da parte del motore di qualsiasi sostanza inquinante regolamentata o delle emissioni evaporative. Un elenco degli specifici componenti è disponibile nella dichiarazione della garanzia sulle emissioni, allegata separatamente. Gli specifici termini, copertura e limitazioni della garanzia e le modalità per richiedere un intervento in garanzia sono anch'essi indicati nella dichiarazione della garanzia sulle emissioni, allegata separatamente. Inoltre, la dichiarazione della garanzia sulle emissioni è anche disponibile sul sito internet di Honda Power Equipment oppure al seguente indirizzo:
http://powerequipment.honda.com/support/warranty

Fonte delle emissioni
Il processo di combustione produce monossido di carbonio, ossidi di azoto e idrocarburi. Il controllo degli idrocarburi e degli ossidi di azoto è molto importante perché, in alcune condizioni, reagiscono e causano l'inquinamento fotochimico quando vengono sottoposti alla luce del sole. Il monossido di carbonio non reagisce allo stesso modo ma è ugualmente tossico.

Honda utilizza rapporti aria/carburante appropriati e altri sistemi di controllo delle emissioni per ridurre le emissioni di monossido di carbonio, ossidi di azoto e idrocarburi.
Inoltre, gli impianti di alimentazione Honda utilizzano componenti e tecnologie di controllo per ridurre le emissioni evaporative.

I Clean Air Act degli Stati Uniti e della California, l'EPA canadese e le normative californiane e canadesi richiedono a tutti i produttori di fornire una documentazione scritta che descriva il funzionamento e la manutenzione dei sistemi di controllo delle emissioni.

Seguire queste istruzioni e procedure per mantenere le emissioni del proprio motore Honda entro gli standard sulle emissioni.

Manomissione e alterazione

AVVISO

La manomissione o l'alterazione del sistema di controllo delle emissioni potrebbe aumentare le emissioni oltre il limite consentito.

Gli interventi di manomissione comprendono:

- Rimozione o alterazione di qualsiasi parte dl sistema di aspirazione, dell'impianto di alimentazione o dell'impianto di scarico.
- Alterazione o modifica dell'articolazione del regolatore o del meccanismo di regolazione della velocità per forzare il motore a lavorare oltre i parametri di progettazione.

Problemi che potrebbero influire sulle emissioni
Se si è a conoscenza di uno dei seguenti sintomi, il concessionario dovrà eseguire il controllo e la riparazione del motore.

- Difficoltà di avviamento oppure stallo dopo l'avviamento.
- Minimo irregolare.
- Mancata accensione o ritorno di fiamma sotto carico.
- Postcombustione (ritorno di fiamma).
- Fumo nero dallo scarico o consumi elevati di carburante.

Componenti di ricambio
I sistemi di controllo delle emissioni presenti sul nuovo motore Honda sono stati concepiti, prodotti e certificati per conformarsi alle norme EPA, alle normative sulle emissioni della California e del Canada. Consigliamo l'utilizzo di componenti originali Honda per gli interventi di manutenzione. Questi componenti di ricambio sono prodotti in conformità con gli stessi standard e la stessa qualità dei componenti originali, quindi le prestazioni sono equivalenti. Honda non può rifiutare la copertura della garanzia sulle emissioni per il solo mancato utilizzo di ricambi originali Honda o per l'esecuzione degli interventi di manutenzione in luoghi diversi da una concessionaria autorizzata Honda; è possibile l'uso di ricambi certificati EPA di livello comparabile e l'esecuzione degli interventi di manutenzione presso altri centri. Tuttavia, l'utilizzo di componenti di ricambio che non presentano la stessa struttura e la stessa qualità potrebbe influire negativamente sull'efficienza del sistema di controllo delle emissioni.

È responsabilità del produttore di un componente postvendita accertarsi che il componente non comprometta le emissioni. Il produttore o costruttore del componente deve certificare che l'utilizzo del componente non alteri la conformità del motore alle norme sulle emissioni.

3LZ5T7010.fm 18 ページ ２０１９年１０月３１日 木曜日 午前１０時７分

Manutenzione

In qualità di proprietari del motore Power Equipment, siete responsabili dell'esecuzione di tutti gli interventi di manutenzione indicati nel manuale d'uso. Honda consiglia di conservare tutte le ricevute relative agli interventi di manutenzione effettuati sul motore, ma Honda non può rifiutare la copertura in garanzia per la sola mancanza delle ricevute o per l'impossibilità da parte del proprietario di garantire l'avvenuta esecuzione di tutti gli interventi di manutenzione programmati.

Seguire il PROGRAMMA DI MANUTENZIONE a pagina 7.

Questo programma è basato sul presupposto che il motore venga utilizzato per lo scopo per il quale è stato realizzato. Il funzionamento prolungato con carichi elevati o alle alte temperature oppure l'utilizzo in condizioni polverose richiederà una manutenzione più frequente.

Indice di inquinamento atmosferico
(Modelli certificati per la vendita in California)

Un'etichetta riportante l'indice di inquinamento atmosferico viene applicata ai motori certificati per un determinato periodo di durata del livello ridotto delle emissioni, in conformità con i requisiti della commissione sulla protezione delle risorse atmosferiche della California (California Air Resources Board).

La funzione del grafico a barre è quella di offrire ai nostri clienti la possibilità di confrontare le prestazioni in materia di limitazione delle emissioni dei motori disponibili. Più è basso l'indice di inquinamento atmosferico, minore sarà l'inquinamento stesso.

La funzione della descrizione della durata è quella di offrire informazioni riguardanti il periodo di durata del rispetto del livello di emissioni del motore. Il termine descrittivo indica il periodo di vita utile del sistema di controllo delle emissioni del motore. Per ulteriori informazioni consultare la *garanzia del sistema di controllo delle emissioni*.

Termine descrittivo	Applicabile al periodo di durata della limitazione delle emissioni
Moderato	50 ore (0–80 cc compresi) 125 ore (superiori a 80 cc)
Intermedio	125 ore (0–80 cc compresi) 250 ore (superiori a 80 cc)
Esteso	300 ore (0–80 cc compresi) 500 ore (superiori a 80 cc) 1.000 ore (225 cc e superiori)

Specifiche

GX240/GX270 (PTO (presa di potenza) albero motore tipo S, con serbatoio carburante)

Lunghezza×Larghezza×Altezza		355×428×422 mm
Massa a secco [Peso]		25,8 kg
Tipo di motore		4 tempi, valvola in testa, monocilindrico
Cilindrata [Alesaggio×corsa]		270 cm^3 [77,0×58,0 mm]
Potenza netta (conformemente a SAE J1349*)	GX240	5,9 kW (8,0 PS) a 3.600 min^{-1}(giri/min)
	GX270	6,3 kW (8,6 PS) a 3.600 min^{-1}(giri/min)
Coppia massima netta (conformemente a SAE J1349*)	GX240	18,3 N·m (1,86 kgf·m) a 2.500 min^{-1}(giri/min)
	GX270	19,1 N·m (1,94 kgf·m) a 2.500 min^{-1}(giri/min)
Capacità olio motore		1,1 L
Capacità serbatoio carburante		5,3 L
Sistema di raffreddamento		Aria a circolazione forzata
Sistema di accensione		A magnete tipo C.D.I.
Rotazione albero PTO		In senso antiorario

GX340/GX390 (PTO (presa di potenza) albero motore tipo S, con serbatoio carburante)

Lunghezza×Larghezza×Altezza		380×460×448 mm
Massa a secco [Peso]		31,7 kg
Tipo di motore		4 tempi, valvola in testa, monocilindrico
Cilindrata [Alesaggio×corsa]		389 cm^3 [88,0×64,0 mm]
Potenza netta (conformemente a SAE J1349*)	GX340	8,0 kW (10,9 PS) a 3.600 min^{-1}(giri/min)
	GX390	8,7 kW (11,8 PS) a 3.600 min^{-1}(giri/min)
Coppia massima netta (conformemente a SAE J1349*)	GX340	26,4 N·m (2,69 kgf·m) a 2.500 min^{-1}(giri/min)
	GX390	26,5 N·m (2,7 kgf·m) a 2.500 min^{-1}(giri/min)
Capacità olio motore		1,1 L
Capacità serbatoio carburante		6,1 L
Sistema di raffreddamento		Aria a circolazione forzata
Sistema di accensione		A magnete tipo C.D.I.
Rotazione albero PTO		In senso antiorario

* La potenza nominale del motore indicata in questo documento si riferisce alla potenza netta rilevata su questo modello di motore in fase di produzione ed è stata misurata secondo la procedura SAE J1349 a 3.600 min^{-1}(giri/min) (potenza netta) e a 2.500 min^{-1}(giri/min) (coppia massima netta). Questo valore potrebbe variare per i motori prodotti in serie.
L'effettiva potenza in uscita del motore installato sulla macchina dipende da diversi fattori, compresa la velocità di funzionamento del motore in uso, le condizioni ambientali, la manutenzione e altre variabili.

3LZ5T7010.fm 19 ページ ２０１９年１０月３１日 木曜日 午前１０時７分

Specifiche di messa a punto GX240/GX270/GX340/GX390

VOCE	SPECIFICHE	MANUTENZIONE
Traferro candela	0,7 – 0,8 mm	Vedere pagina: 12
Regime minimo	1.400 ± 150 min^{-1}(giri/min)	Vedere pagina: 13
Gioco valvole (a freddo)	ASP.: 0,15 ± 0,02 mm SCAR.: 0,20 ± 0,02 mm	Rivolgersi al proprio concessionario autorizzato Honda
Altre specifiche	Non sono richieste altre regolazioni.	

Informazioni di riferimento rapido

Carburante	Benzina senza piombo (fare riferimento a pagina 8)		
		Versioni per Stati Uniti	Numero di ottano alla pompa di almeno 86
		Eccetto versioni per Stati Uniti	Numero di ottano di almeno 91
			Numero di ottano alla pompa di almeno 86
Olio motore	SAE 10W-30, API SJ o successivo, per l'uso generico. Fare riferimento a pagina 8.		
Olio scatola riduttore	Stesso olio usato per il motore, vedere sopra (tipi applicabili).		
Candela	BPR6ES (NGK) W20EPR-U (DENSO)		
Manutenzione	Prima di ogni uso: • Controllare il livello dell'olio motore. Fare riferimento a pagina 9. • Controllare l'olio della scatola del riduttore (tipi applicabili). Fare riferimento a pagina 9. • Controllare il filtro dell'aria. Fare riferimento a pagina 10.		
	Prime 20 ore: • Sostituire l'olio motore. Fare riferimento a pagina 9. • Sostituire l'olio della scatola del riduttore (tipi applicabili). Fare riferimento a pagina 9.		
	Successive: Fare riferimento al programma di manutenzione a pagina 7.		

Schemi elettrici

Con sistema Oil Alert e motorino di avviamento elettrico

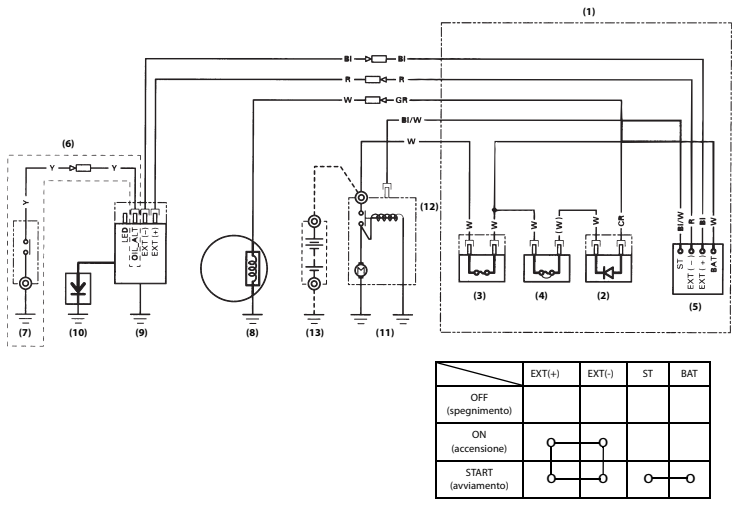

Con sistema Oil Alert e senza motorino di avviamento elettrico

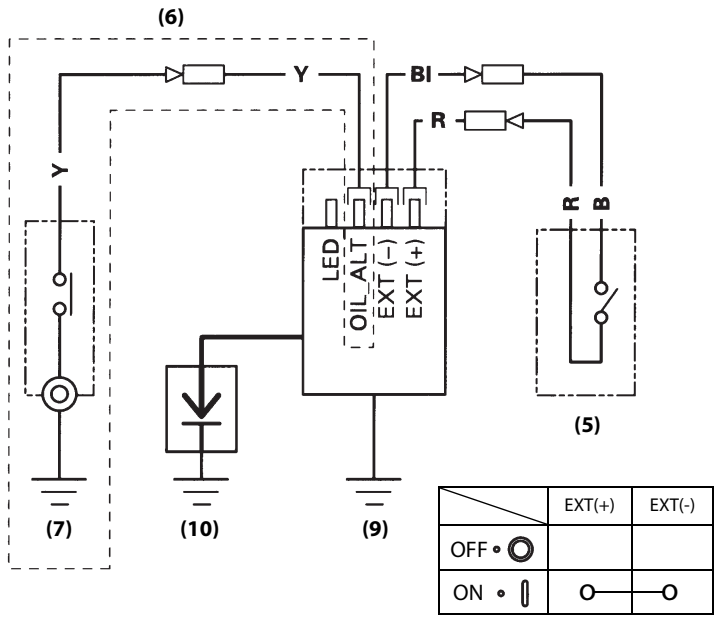

(1) SCATOLA COMANDI
(2) RADDRIZZATORE
(3) FUSIBILE
(4) INTERRUTTORE DI PROTEZIONE CIRCUITO
(5) INTERRUTTORE MOTORE
(6) Tipo con sistema Oil Alert
(7) INTERRUTTORE LIVELLO OLIO
(8) BOBINA DI CARICA
(9) BOBINA DI ACCENSIONE
(10) CANDELA
(11) MOTORINO DI AVVIAMENTO
(12) ELETTROVALVOLA MOTORINO DI AVVIAMENTO
(13) BATTERIA (12 V)

Bl	Nero	Br	Marrone
Y	Giallo	O	Arancione
Bu	Blu	Lb	Azzurro
G	Verde	Lg	Verde chiaro
R	Rosso	P	Rosa
W	Bianco	Gr	Grigio

3LZ5T7010.fm 20 ページ ２０１９年１０月３１日 木曜日 午前１０時７分

INFORMAZIONI PER L'UTILIZZATORE

Garanzia e informazioni per l'individuazione di un distributore/ concessionario

Stati Uniti, Porto Rico e Isole Vergini americane:
Visitare il nostro sito internet: www.honda-engines.com

Canada:
Chiamare (888) 9HONDA9
oppure visitare il nostro sito internet: www.honda.ca

Per l'area europea:
Visitare il nostro sito internet: http://www.honda-engines-eu.com

Australia:
Chiamare il numero (03) 9270 1348 o
visitare il nostro sito Internet: www.hondampe.com.au

Informazioni sul servizio clienti

Il personale delle concessionarie è costituito da professionisti addestrati. Essi dovrebbero essere in grado di rispondere alle vostre domande. Se avete un problema che il rivenditore non risolve al meglio, rivolgetevi alla direzione della concessionaria. Il responsabile dell'assistenza, il direttore generale o il proprietario potranno aiutarvi.
La maggior parte dei problemi sono risolvibili in questo modo.

Stati Uniti, Porto Rico e Isole Vergini americane:
Se non siete soddisfatti della decisione presa dalla direzione della concessionaria, rivolgetevi al distributore di motori Honda locale.

Se non siete soddisfatti neppure dopo aver contattato il distributore di motori Honda locale, potete contattare l'ufficio Honda indicato.

Tutte le altre zone:
Se non siete soddisfatti della decisione presa dalla direzione della concessionaria, rivolgetevi all'ufficio Honda indicato.

《**Ufficio Honda**》
Quando scrivete o chiamate, siete pregati di fornire le seguenti informazioni:

- Nome del fabbricante e numero di modello dell'apparecchio su cui è montato il motore
- Modello, numero di serie e tipo del motore (vedere pagina 16)
- Nome del rivenditore che vi ha venduto il motore
- Nome, indirizzo e persona di contatto dell'officina che effettua la manutenzione del vostro motore
- Data dell'acquisto
- Il vostro nome, indirizzo e numero di telefono
- Una descrizione dettagliata del problema

Stati Uniti, Porto Rico e Isole Vergini americane:
American Honda Motor Co., Inc.
Power Equipment Division
Customer Relations Office
4900 Marconi Drive
Alpharetta, GA 30005-8847

Oppure telefonare a:
(770) 497-6400
(888) 888-3139 Numero verde
Dal lunedì al venerdì dalle 8:30 alle 19:00 ET

Canada:
Honda Canada, Inc.
Visitare il sito internet www.honda.ca
per le informazioni relative all'indirizzo

Telefono:	(888) 9HONDA9	Numero verde
	(888) 946-6329	
Facsimile:	(877) 939-0909	Numero verde

Australia:
Honda Australia Motorcycle and Power Equipment Pty. Ltd.
1954-1956 Hume Highway
Campbellfield Victoria 3061

Telefono:	(03) 9270 1111
Facsimile:	(03) 9270 1133

Per l'area europea:
Honda Motor Europe Logistics NV.
European Engine Center

http://www.honda-engines-eu.com

Tutte le altre zone:
Per l'assistenza contattare il proprio distributore Honda.

HONDA