مقدمة

نشكرك على شراء محرك Honda. نحن نريد مساعدتك في الحصول على أفضل نتائج من محركك الجديد وتشغيله بشكل آمن. يشتمل هذا الدليل على المعلومات المتعلقة بكيفية القيام بذلك؛ فالرجاء قراءته قبل تشغيل المحرك. في حالة حدوث مشكلة ما، أو إذا كانت لديك أية تساؤلات عن المحرك، فاستشر وكيل خدمة معتمدًا لدى شركة Honda.

تعتمد جميع المعلومات الواردة في هذا المنشور على أحدث المعلومات المتاحة حول هذا المنتج وقت الطباعة. تحتفظ شركة Honda Motor Co., Ltd. بحق إدخال التغييرات في أي وقت دون إخطار ودون تحمل أي إلتزامات. يحظر إعادة إنتاج أي جزء من هذا المنشور دون الحصول على إذن كتابي.

ينبغي اعتبار هذا الدليل جزءًا دائمًا من المحرك وينبغي أن يبقى مع المحرك في حالة إعادة بيعه.

راجع التعليمات الواردة مع الجهاز الذي يدار بواسطة هذا المحرك للحصول على أي معلومات إضافية فيما يتعلق ببدء تشغيل المحرك، أو إيقاف التشغيل، أو عملية التشغيل، أو الضبط، أو تعليمات صيانة خاصة.

الولايات المتحدة الأمريكية، وبورتوريكو، وجزر فيرجين الأمريكية:
نقترح عليك قراءة سياسة الضمان حتى تتفهم ما يشمله الضمان ومسؤوليات ملكيتك تفهماً تاماً.
سياسة الضمان عبارة عن وثيقة مستقلة يجب أن يعطيها لك الوكيل.

رسائل السلامة

تُعد سلامتك وسلامة الآخرين أمرًا بالغ الأهمية. ولقد قمنا بتوفير رسائل السلامة الهامة في هذا الدليل وعلى المحرك. الرجاء قراءة هذه الرسائل بعناية.

وتحذرك رسالة السلامة من مخاطر محتملة الوقوع قد تضرك أنت أو الآخرين. يسبق كل رسالة من رسائل السلامة رمز تنبيه السلامة ⚠ وإحدى الكلمات الثلاثة وهي خطر أو تحذير أو تنبيه.

تعني هذه الكلمات الدلالية ما يلي:

⚠ خطر — أنك ستتعرض للوفاة أو إصابة خطيرة إذا لم تتبع التعليمات.

⚠ تحذير — يمكن أن تُقتل أو تُصاب إصابة بالغة إذا لم تتبع التعليمات.

⚠ تنبيه — قد تتعرض للإصابة إذا لم تتبع التعليمات.

تخبرك كل رسالة عن ماهية الخطر، وما الذي قد يحدث، وما الذي يمكنك القيام به لتجنب الإصابة أو الحد منها.

رسائل منع التلف

سترى أيضًا رسائل هامة أخرى تسبقها كلمة "إخطار".

وهذه الكلمة تعني أنه:

إخطار — قد يتعرض المحرك الخاص بك أو ممتلكاتك الأخرى إلى التلف إذا لم تتبع التعليمات.

يتمثل الغرض من هذه الرسائل في المساعدة على منع إتلاف المحرك، أو الممتلكات الأخرى، أو الإضرار بالبيئة.

© 2014 Honda Motor Co., Ltd. – جميع الحقوق محفوظة

GX25NT·GX35NT

3UZ6J613
00X3U-Z6J-6130

HONDA

دليل المالك
GX25·GX35

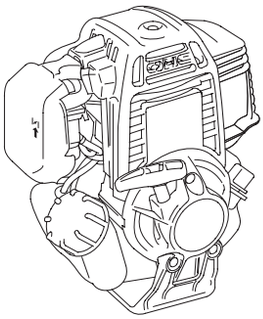

⚠ تحذير: ⚠

يحتوي عادم المحرك المنبعث من هذا المنتج
على مواد كيميائية معروفة في ولاية
كاليفورنيا بأنها تسبب السرطان أو العيوب
الخلقية أو الأضرار الإنجابية الأخرى.

قانون كاليفورنيا 65
يحتوي هذا المنتج أو تنبعث منه
مواد كيميائية معروفة في ولاية
كاليفورنيا بأنها تسبب السرطان أو العيوب الخلقية
أو الأضرار الإنجابية الأخرى.

المحتويات

مقدمة 1
رسائل السلامة 1
معلومات السلامة 2
مكان ملصق السلامة 2
أماكن المكونات والتحكم 2
الخصائص 3
فحوصات ما قبل التشغيل 4
التشغيل 4
احتياطات التشغيل الآمن 4
بدء تشغيل المحرك 4
ضبط سرعة المحرك 5
إيقاف المحرك 6
صيانة المحرك الخاص بك 6
أهمية الصيانة 6
سلامة الصيانة 6
احتياطات السلامة 7
جدول الصيانة 7
إعادة التزود بالوقود 8
زيت المحرك 8
الزيت الموصى به 8
فحص مستوى الزيت 9
تغيير الزيت 9
مُنقِّي الهواء 10
الفحص 10
التنظيف ..... 10، 11
غطاء شمعة الإشعال 11
أجنحة التبريد 12
مرشّح الوقود وخزان الوقود 12
جهاز التقاط الشرر 13
إزالة/تركيب أنبوب الهواء الساخن 15
اقتراحات ونصائح مفيدة 15
تخزين المحرك 15
النقل 16
التحسّب للمشكلات غير المتوقعة 16
المعلومات الفنية ومعلومات المستهلك 17
مكان الرقم التسلسلي 17
وصلة التحكم عن بعد 17
تعديلات المكربن من أجل التشغيل في الارتفاعات الشاهقة 17
معلومات نظام التحكم بالانبعاثات 18
مؤشر الهواء 18
المواصفات 19
مواصفات التحسينات الفنية 19
معلومات مرجعية سريعة 19
مخططات الأسلاك 19
معلومات المستهلك 20
معلومات الضمان وتحديد مكان الموزع/الوكيل 20
معلومات خدمة العملاء 20

معلومات السلامة

- يجب أن تفهم تشغيل جميع مفاتيح التحكم وتتعرف على كيفية إيقاف المحرك بسرعة في حالة الطوارئ. تأكد من أن المشغليتلقى تعليمات مناسبة قبل تشغيل المُعدة.
- لا تسمح للأطفال بتشغيل المحرك. أبعد الأطفال والحيوانات الأليفة عن منطقة التشغيل.
- يشتمل العادم المنبعث من المحرك على غاز أول أكسيد الكربون السام.
لا تقم بتشغيل المحرك دون توفير التهوية المناسبة، ولا تقم مطلقًا بتشغيل المحرك في الأماكن الداخلية المغلقة.
- يصبح المحرك وأنبوب العادم ساخنين جدًا أثناء التشغيل.
أبعد المحرك مسافة متر واحد (3 أقدام) على الأقل عن المباني والمعدات الأخرى أثناء التشغيل. أبعد المواد القابلة للاشتعال ولا تضع أي شيء على المحرك أثناء تشغيله.

مكان ملصق السلامة

يحذرك هذا الملصق من أخطار محتملة قد تتسبب في إصابات خطيرة. الرجاء قراءته بعناية.
لذلك إذا تم تقشير هذا الملصق أو أصبح من الصعب قراءته، فاتصل بوكيل Honda للصيانة الخاص بك لأجل استبداله.

نوع ذراع الدفة:

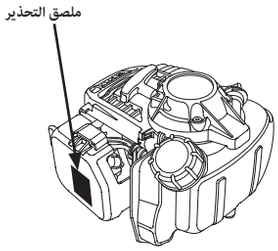

النوع القياسي/نوع المضخة:

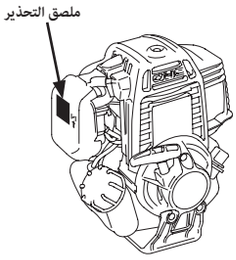

تعتمد الأشكال التوضيحية في هذا الدليل على GX25.
- قد تختلف الأشكال التوضيحية حسب النوع.

ملصق التحذير	للاتحاد الأوروبي	باستثناء الاتحاد الأوروبي
	مرفق بالمنتج	يقدم مع المنتج
	يقدم مع المنتج	مرفق بالمنتج
	يقدم مع المنتج	يقدم مع المنتج

يتسم البنزين بقابليته العالية للاشتعال والانفجار.
أوقف المحرك واتركه يبرد قبل إعادة التزود بالوقود.

ينبعث من المحرك غاز أول أكسيد الكربون السام.
لا تقم بالتشغيل في منطقة مغلقة.

اقرأ دليل المالك قبل التشغيل.

أماكن المكونات وعناصر التحكم

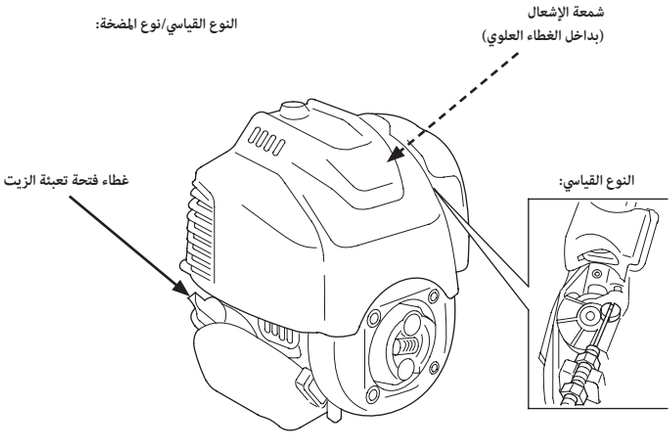

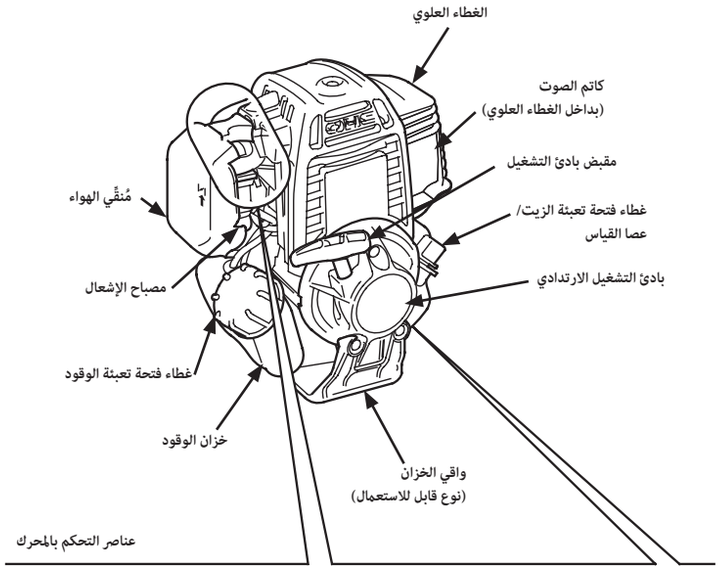

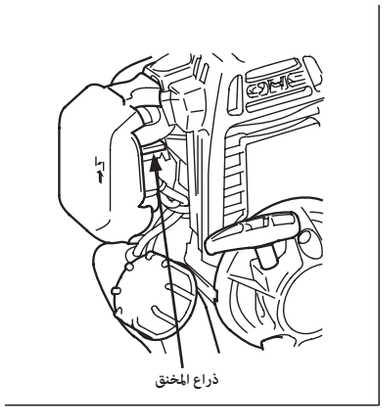

النوع القياسي:

نوع المضخة:

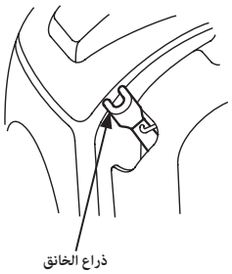

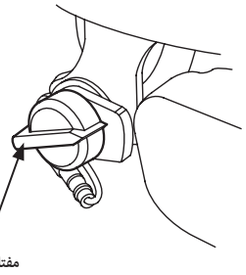

نوع ذراع الدفة:

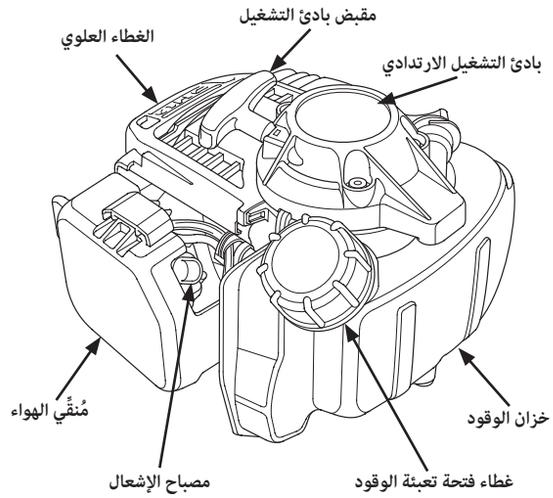

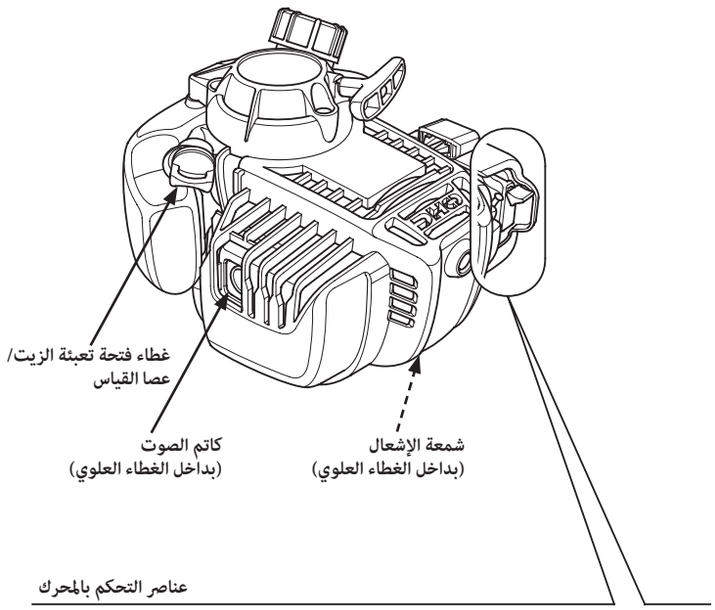

عناصر التحكم بالمحرك

GX25

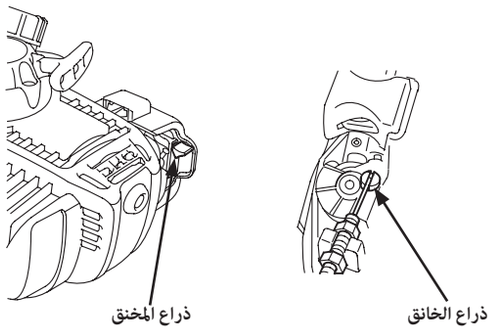

GX35

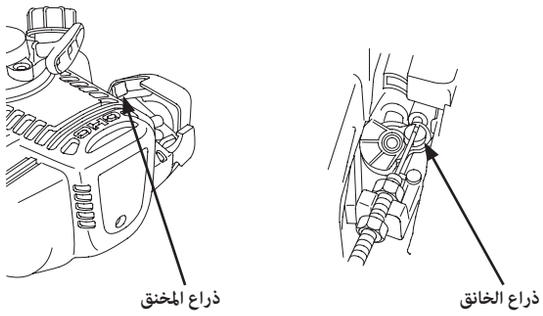

الخصائص

قابض الطرد المركزي (النوع القياسي/نوع ذراع الدفة)

يتم تعشيق قابض الطرد المركزي تلقائيًا وينقل الطاقة عند زيادة سرعة المحرك فوق 4200 لفة في الدقيقة تقريبًا. يتم إلغاء تعشيق القابض، عند سرعة التباطؤ.

إخطار

لا تقم بتشغيل المحرك بدون تثبيته على مُعدة تشتمل على أسطوانة قابض طرد مركزي ومبيت، وإلا ستتسبب قوة الطرد المركزي في تلامس نعال القابض بعلبة المحرك وتلفها.

فحوصات ما قبل التشغيل

هل المحرك جاهز لبدء التشغيل؟

حفاظًا على سلامتك، ولضمان الامتثال للتنظيمات البيئية، ولزيادة العمر التشغيلي للجهاز إلى أقصى حد، من المهم جدًا استغراق بضع لحظات قبل تشغيل المحرك للتحقق من حالته. تأكد من محاولة حل أية مشكلة تكتشفها، أو اطلب من وكيل الخدمة إصلاحها، قبل أن تقوم بتشغيل المحرك.

⚠ تحذير

صيانة هذا المحرك بشكل غير صحيح، أو الفشل في إصلاح مشكلة قبل التشغيل، يمكن أن يتسبب في حدوث عطل قد يؤدي إلى إلحاق إصابة بالغة بك أو إلى حدوث الوفاة.

قم دائمًا بتنفيذ فحص ما قبل التشغيل قبل كل عملية تشغيل، وقم بحل أية مشكلة.

قبل البدء في فحوصات ما قبل التشغيل، تأكد من استواء المحرك ومن وجود مفتاح تشغيل المحرك في وضع OFF (إيقاف التشغيل).

قم دائمًا بفحص العناصر التالية قبل بدء تشغيل المحرك:

افحص الحالة العامة للمحرك

1. قبل كل استخدام، انظر حول المحرك وأسفله بحثًا عن وجود علامات تسريبات زيت أو بنزين.
2. أزل أي مخلفات أو أوساخ زائدة لا سيما حول كاتم الصوت وبادئ التشغيل الارتدادي.
3. تحقق من علامات التلف.
4. تحقق من استقرار جميع الأوقية والأغطية في موضعها السليم بالإضافة إلى إحكام تثبيت جميع الصواميل، والبراغي والمسامير.

افحص المحرك

1. افحص مستوى الوقود (انظر صفحة 8). يساهم البدء بخزان وقود ممتلئ بالكامل في الحد من أو تقليل مرات إيقاف التشغيل من أجل إعادة التزود بالوقود.
2. افحص مستوى زيت المحرك (انظر صفحة 9). قد يتسبب تشغيل المحرك بمستوى منخفض من الزيت في إتلاف المحرك.
3. افحص عنصر ترشيح الهواء (انظر صفحة 10). حيث إن عنصر ترشيح الهواء المتسخ سيعيق تدفق الهواء إلى المكربن، مما يقلل أداء المحرك.
4. افحص المعدّة التي يتم تشغيلها بواسطة هذا المحرك.

قم بمراجعة التعليمات الواردة مع المعدّة التي يتم تشغيلها بواسطة هذا المحرك للتعرف على أي احتياطات وإجراءات ينبغي اتباعها قبل بدء تشغيل المحرك.

التشغيل

احتياطات التشغيل الآمن

قبل تشغيل المحرك للمرة الأولى، الرجاء مراجعة قسم معلومات السلامة في الصفحة 2 و فحوصات ما قبل التشغيل.

مخاطر أول أكسيد الكربون

حفاظًا على سلامتك، لا تقم بتشغيل المحرك في منطقة مغلقة مثل الجراج. يشتمل عادم المحرك على غاز أول أكسيد الكربون السام والذي يستطيع التجمع بسرعة في أي منطقة مغلقة مما يتسبب في الإصابة بالأمراض أو حدوث الوفاة.

⚠ تحذير

يحتوي العادم على غاز أول أكسيد الكربون السام الذي يمكن أن يتراكم لمستويات خطيرة في المناطق المغلقة.

قد يتسبب استنشاق غاز أول أكسيد الكربون في فقدان الوعي أو الوفاة.

لا تقم بتشغيل المحرك في منطقة مغلقة أو حتى مغلقة جزئيًا قد يتواجد الأشخاص فيها.

قم بمراجعة التعليمات الواردة مع المعدّة التي يتم تشغيلها بواسطة هذا المحرك للتعرف على أي احتياطات أمنية ينبغي الالتزام بها فيما يتعلق ببدء تشغيل المحرك، أو إيقاف تشغيله، أو عملية تشغيله.

بدء تشغيل المحرك

1. لبدء تشغيل محرك بارد، حرك ذراع المخنق إلى الوضع CLOSED (مغلق).

   لبدء تشغيل محرك ساخن، اترك ذراع المخنق في الوضع OPEN (مفتوح).

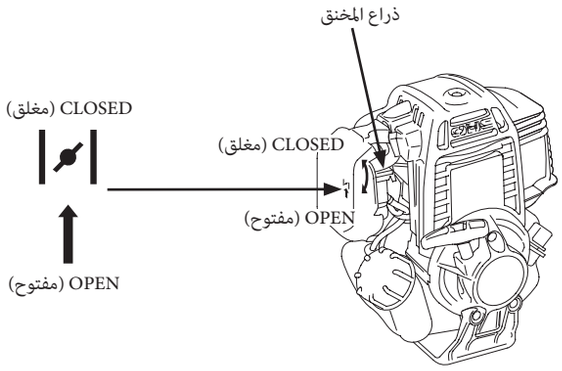

2. اضغط بشكل متكرر على مصباح الإشعال حتى يمكن رؤية الوقود في أنبوب مردودالوقود البلاستيكي الشفاف.

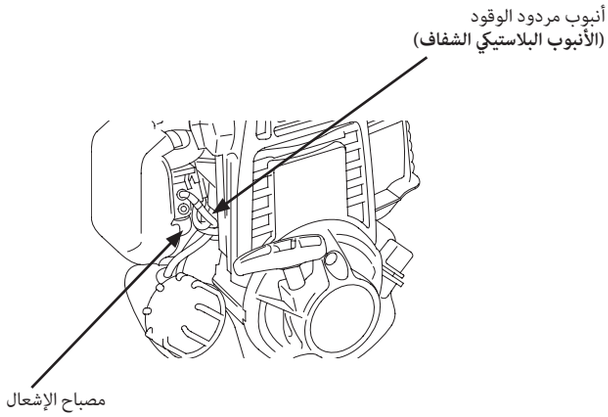

3. • النوع القياسي/نوع المضخة: أدر مفتاح المحرك على المُعدة إلى وضع ON (التشغيل).
• نوع المضخة: أدر مفتاح تشغيل المحرك إلى وضع ON (التشغيل).

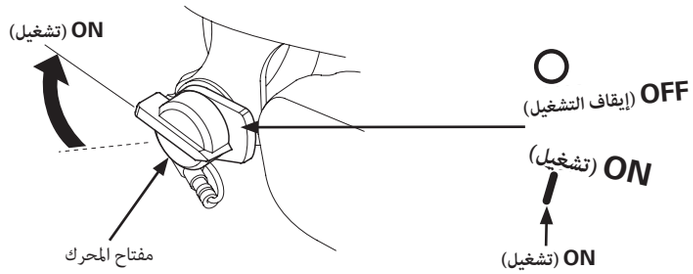

4. اسحب مقبض بادئ التشغيل برفق حتى تشعر بالمقاومة؛ ثم اسحبه بسرعة في اتجاه السهم كما هو موضح بالأسفل. أعد مقبض بادئ التشغيل برفق.

نوع ذراع الدفة: النوع القياسي/نوع المضخة:

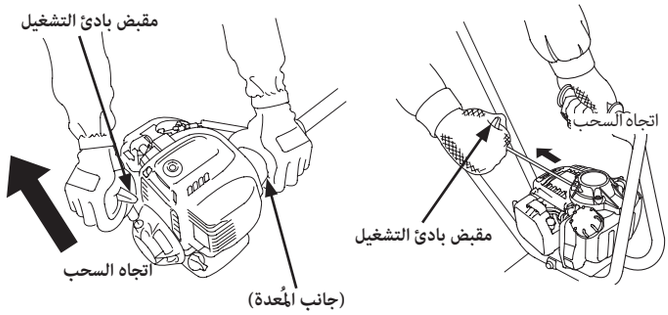

إخطار

لا تسمح بارتداد مقبض بادئ التشغيل إلى الوراء تجاه المحرك. أعده برفق لمنع تلف بادئ التشغيل.

5. في حالة تحريك ذراع المخنق إلى الوضع CLOSED (مغلق) من أجل بدء تشغيل المحرك، فعليك تحريكه تدريجياً إلى الوضع OPEN (مفتوح) حتى يسخن المحرك.

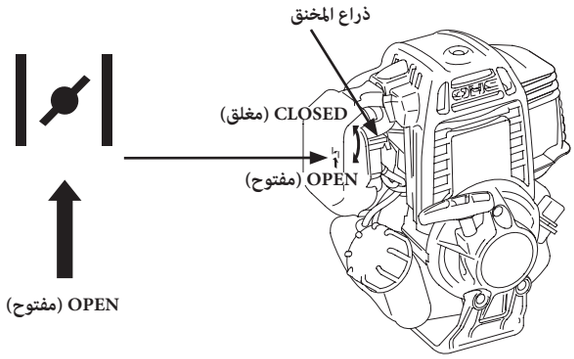

إعادة تشغيل الساخن

إذا تم تشغيل المحرك عند درجة حرارة محيطة مرتفعة، ثم تم إيقافه والسماح له بالبقاء هكذا لمدة قصيرة، من الممكن ألا يبدأ التشغيل من المرة الأولى.

استخدم الإجراء التالي، إذا لزم الأمر:

احتياط أمان هام

أدر مفتاح تشغيل المحرك إلى وضع OFF (إيقاف التشغيل) قبل القيام بالإجراء التالي. هذا سيمنع المحرك من بدء التشغيل والتحرك عند السرعة القصوى عند وجود الخانق في وضع السرعة .MAX (أقصى سرعة). إذا بدأ تشغيل المحرك عند وجود الخانق في وضع السرعة .MAX (أقصى سرعة)، يمكن للمُعدة التحرك للأمام بسرعة أو يمكن لمرفق المقلّم أن يدور بأقصى سرعة. قد يؤدي هذا إلى إصابة شخصية.

• نوع ذراع الدفة

1. أدر مفتاح المحرك على المُعدة إلى الوضع OFF (إيقاف التشغيل).
2. حرك ذراع المخنق إلى الوضع OPEN (مفتوح).
3. أمسك ذراع الخانق على الجهاز عند وضع السرعة .MAX (أقصى سرعة).
4. اسحب مقبض بادئ التشغيل 3 إلى 5 مرات.

اتبع إجراءات بدء تشغيل المحرك في صفحة 4 وابدأ تشغيل المحرك مع وجود ذراع المخنق في الوضع OPEN (مفتوح).

• نوع المضخة

1. أدر مفتاح تشغيل المحرك إلى وضع OFF (إيقاف التشغيل).
2. حرك ذراع المخنق إلى الوضع OPEN (مفتوح).
3. أمسك ذراع الخانق عند وضع السرعة .MAX (أقصى سرعة).
4. اسحب مقبض بادئ التشغيل 3 إلى 5 مرات.

اتبع إجراءات بدء تشغيل المحرك في صفحة 4 وابدأ تشغيل المحرك مع وجود ذراع المخنق في الوضع OPEN (مفتوح).

ضبط سرعة المحرك

النوع القياسي/نوع ذراع الدفة:

ضع ذراع الخانق عند السرعة المطلوبة للمحرك.

سيتم توصيل ذراع الخانق المبين هنا بنظام تحكم عن بعد في المُعدّة يحصل على الطاقة من هذا المحرك. ارجع إلى التعليمات المقدمة مع هذا الجهاز للحصول على معلومات حول التحكم عن بعد وتوصيات سرعة المحرك.

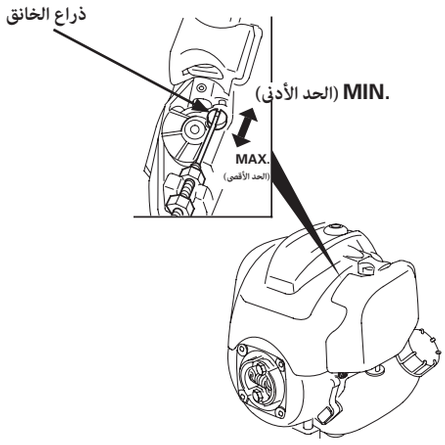

نوع المضخة:

ضع ذراع الخانق عند السرعة المطلوبة للمحرك.

يرجى الرجوع إلى التعليمات المقدمة مع هذه المُعدة التي تعمل بواسطة هذا المحرك للحصول على توصيات سرعة المحرك.

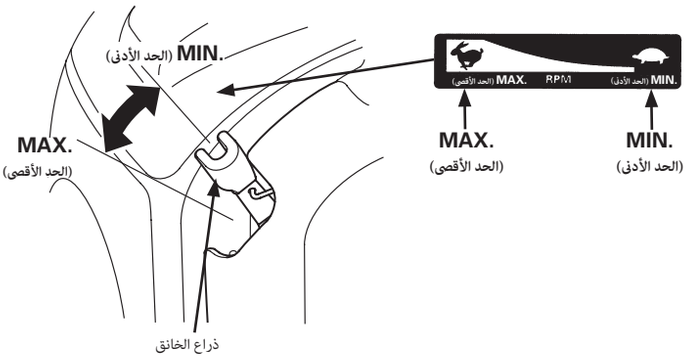

إيقاف تشغيل المحرك

النوع القياسي/نوع ذراع الدفة:

لإيقاف تشغيل المحرك في حالة طوارئ، ما عليك سوى تحريك مفتاح المحرك في الجهاز إلى الوضع OFF (إيقاف التشغيل). وفي الظروف العادية، اتبع الإجراء التالي.

1. حرك ذراع الخانق إلى الوضع MIN. (أدنى سرعة).

سيتم توصيل ذراع الخانق المبين هنا بنظام تحكم عن بعد في المُعدّة يحصل على الطاقة من هذا المحرك. ارجع إلى التعليمات المقدمة مع هذا الجهاز للحصول على معلومات حول التحكم عن بعد وتوصيات سرعة المحرك.

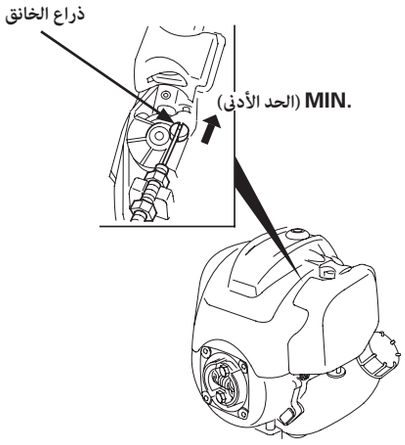

2. أدر مفتاح المحرك على المُعدة إلى الوضع OFF (إيقاف التشغيل).

نوع المضخة:

لإيقاف تشغيل المحرك في حالات الطوارئ، ما عليك سوى تحريك مفتاح المحرك إلى الوضع OFF (إيقاف التشغيل). وفي الظروف العادية، اتبع الإجراء التالي.

1. حرك ذراع الخانق إلى الوضع MIN. (أدنى سرعة).

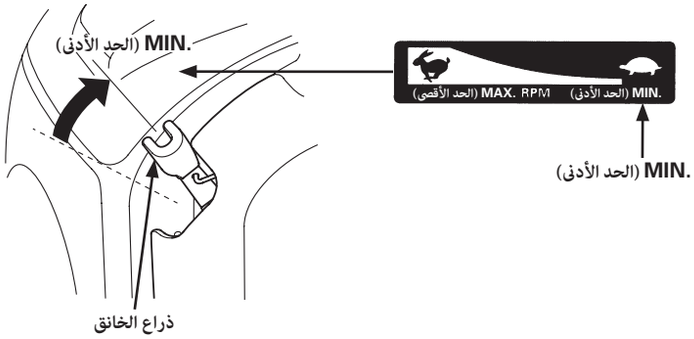

2. أدر مفتاح تشغيل المحرك إلى وضع OFF (إيقاف التشغيل).

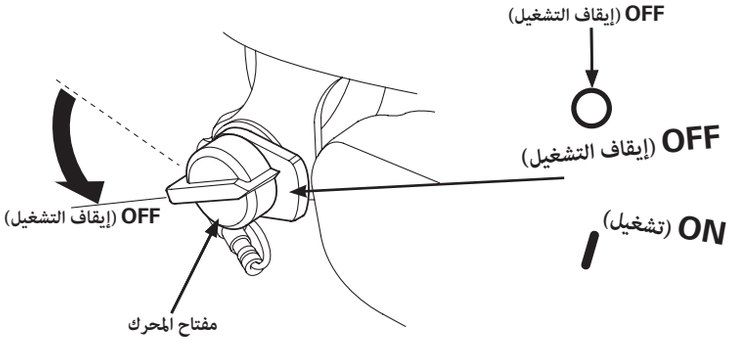

صيانة المحرك الخاص بك

أهمية الصيانة

تعد الصيانة الجيدة أمرًا أساسيًا للحصول على تشغيل آمن واقتصادي و خالٍ من المشكلات. كما أنها ستساعد في الحد من التلوث.

⚠ تحذير

الصيانة غير الصحيحة, أو الفشل في إصلاح المشكلة قبل التشغيل، يمكن أن يتسبب في حدوث عطل قد يؤدي إلى إلحاق إصابة بالغة بك أو إلى حدوث الوفاة.

اتبع دائمًا التوصيات والجداول الزمنية الخاصة بالفحص والصيانة الواردة في دليل المالك هذا.

لمساعدتك في الاعتناء جيدًا بالمحرك، تشتمل الصفحات التالية على جدول الصيانة، وإجراءات الفحص الروتينية، وإجراءات الصيانة المبسطة باستخدام أدوات يدوية أساسية. من الأفضل أن يتم تنفيذ مهام الصيانة الأخرى الأكثر صعوبة، أو التي تستلزم أدوات خاصة، بمعرفة محترفين ويتم تنفيذها عادة بواسطة فني تابع لشركة Honda أو ميكانيكي آخر مؤهل.

ينطبق جدول الصيانة على ظروف التشغيل العادية. إذا قمت بتشغيل المحرك في ظل ظروف قاسية مثل التشغيل المستمر في ظل الحمولة الزائدة أو درجة الحرارة المرتفعة أو الاستعمال في ظروف مبللة أو ترابية غير عادية، فاستشر وكيل خدمة Honda للحصول على التوصيات المناسبة لاحتياجاتك واستعمالاتك.
يمكن صيانة أنظمة وأجهزة التحكم في الانبعاث، أو استبدالها، أو إصلاحها بواسطة أي فرد أو مؤسسة لإصلاح المحركات باستخدام أجزاء "معتمدة" بواسطة معايير وكالة حماية البيئة.

سلامة الصيانة

فيما يلي بعض أهم احتياطات السلامة. رغم ذلك، نحن لا نستطيع تحذيرك من جميع المخاطر المحتملة التي قد تحدث عند تنفيذ الصيانة. أنت وحدك من يستطيع تقرير إذا كان ينبغي أو لا ينبغي تنفيذ مهمة معينة.

⚠ تحذير

الفشل في اتباع تعليمات الصيانة واحتياطاتها بشكل صحيح يمكن أن يؤدي إلى إلحاق إصابة بالغة بك أو حدوث الوفاة.

اتبع دائمًا الإجراءات والاحتياطات الواردة في دليل المالك هذا.

احتياطات السلامة

- تأكد من إيقاف تشغيل المحرك قبل أن تبدأ في أي أعمال صيانة أو إصلاحات. لمنع بدء التشغيل العارض، افصل غطاء شمعة الإشعال. سيؤدي ذلك إلى القضاء على العديد من المخاطر المحتملة:
  - **غاز أول أكسيد الكربون السام المنبعث من عادم المحرك.**
    التشغيل بالخارج، بعيداً عن النوافذ أو الأبواب المفتوحة.
  - **الإصابة بالحروق من الأجزاء الساخنة.**
    اترك المحرك ونظام العادم يبرد قبل لمسه.
  - **الإصابة من الأجزاء المتحركة.**
    لا تقم بتشغيل المحرك ما لم تنص التعليمات على ذلك.
- اقرأ التعليمات قبل أن تبدأ وتأكد أنك تمتلك الأدوات والمهارات اللازمة.
- توخَّ الحذر عند العمل بالقرب من البنزين للحد من احتمالية نشوب حريق أو وقوع انفجار. لا تستخدم سوى مذيب غير قابل للاشتعال، وليس البنزين، في تنظيف الأجزاء. احتفظ بالسجائر والشرر وألسنة اللهب بعيدًا عن الأجزاء المتعلقة بالوقود.

تذكر أن وكيل الخدمة المعتمد لدى شركة Honda هو أفضل شخص على دراية بهذا المحرك وهو مزود بجميع المعدات اللازمة لصيانته وإصلاحه. لضمان الحصول على أفضل جودة وموثوقية، لا تستخدم إلا قطع غيار Honda الجديدة الأصلية أو ما يكافئها في عمليات الإصلاح والاستبدال.

الجدول الزمني للصيانة

العنصر	فترة الخدمة المنتظمة (3) قم بإجرائها كل شهر مشار إليه أو فواصل زمنية لساعات التشغيل، أيهما يأتي أولاً.	كل استخدام	الأول شهر أو 10 ساعات	كل ثلاثة أشهر أو 25 ساعة	كل 6 أشهر أو 50 ساعة	كل سنة أو 100 ساعة	كل سنتين أو 300 ساعة	ارجع إلى صفحة
زيت المحرك	فحص المستوى	o						9
	التغيير		o		o			
مُنقِّي الهواء	الفحص	o						11–10
	التنظيف			o (1)				
	استبدال					o (5)		
شمعة الإشعال	الفحص - الضبط					o		12–11
	استبدال						o	
سير ضبط الوقت	الفحص	بعد كل 300 ساعة (2) (4)						دليل الورشة
جهاز التقاط الشرر (الأنواع السارية)	التنظيف					o		14–13
مرشّح العادم (الأنواع السارية)	التنظيف					o		14
أجنحة تبريد المحرك	الفحص				o			12
الصواميل، والبراغي، والمثبتات	الفحص (أعد الربط عند الضرورة)	o						4
نعال القابض	الفحص				o (2)			دليل الورشة
سرعة التباطؤ	الفحص - الضبط					o (2)		دليل الورشة
خلوص الصمام	الفحص - الضبط					o (2)		دليل الورشة
غرفة الاحتراق	التنظيف	بعد كل 300 ساعة (2)						دليل الورشة
مرشّح الوقود	التنظيف					o		12
خزان الوقود	التنظيف					o		12
أنابيب الوقود	الفحص	كل سنتين (استبدله عند الضرورة) (2)						دليل الورشة
أنبوب الزيت	الفحص	كل سنتين (استبدله عند الضرورة) (2)						دليل الورشة

(1) قم بإجراء الصيانة بشكل أكثر تكرارًا عند الاستخدام في المناطق الترابية.

(2) ينبغي صيانة هذه المكونات بواسطة وكيل خدمة Honda لديك، ما لم تمتلك الأدوات المناسبة والكفاءة الميكانيكية المطلوبة. ارجع إلى دليل ورشة Honda للتعرف على إجراءات الخدمة.

(3) في حالة الاستخدام التجاري، سجّل ساعات التشغيل لتحديد المواعيد الفاصلة المناسبة بين نوبات الصيانة.

(4) تحقق من عدم وجود كسر وتلف غير طبيعي في السير، واستبدله إذا كان غير طبيعي.

(5) استبدل عنصر ترشيح الهواء الورقي في النوع (GX35) فقط.

قد يؤدي عدم الالتزام بجدول الصيانة إلى أعطال لا يغطيها الضمان.

إعادة التزود بالوقود

الوقود الموصى به

البنزين الخالي من الرصاص		
	الولايات المتحدة	تصل معايرة أوكتان المضخة فيه إلى 86 أو أعلى
	غير الولايات المتحدة	تصل معايرة أوكتان البحثية فيه إلى 91 أو أعلى
		تصل معايرة أوكتان المضخة فيه إلى 86 أو أعلى

تم اعتماد هذا المحرك ليعمل باستخدام البنزين الخالي من الرصاص والذي تصل معايرة أوكتان المضخة فيه إلى 86 أو أعلى (بينما تصل معايرة الأوكتان البحثية فيه إلى 91 أو أعلى).

أعد التزود بالوقود في منطقة جيدة التهوية مع إيقاف تشغيل المحرك. إذا كان المحرك قيد التشغيل، فاتركه يبرد أولاً. لا تقم بتزويد الوقود مع وجود المحرك داخل مبنى قد تصل فيه أبخرة البنزين إلى ألسنة اللهب أو الشرر.

يمكنك استخدام البنزين الخالي من الرصاص والذي لا يزيد حجم الإيثانول (E10) فيه عن 10% أو حجم الميثانول فيه عن 5%. بالإضافة إلى ذلك، يجب أن يشتمل الميثانول على المذيبات المساعدة ومانعات الصدأ. يؤدي استخدام أنواع الوقود التي تحتوي على الإيثانول أو الميثانول بنسب أكبر مما هو موضح إلى التسبب في مشكلات بدء التشغيل و/أو الأداء. قد يؤدي أيضًا إلى إتلاف الأجزاء المعدنية والمطاطية والبلاستيكية في نظام الوقود. لا يغطي الضمان تلف المحرك أو مشكلات الأداء التي تنتج عن استعمال وقود يشتمل على الإيثانول والميثانول بنسب مئوية أكبر مما هو موضح.

إذا كانت المُعدّة سيتم استخدامها بشكل غير منتظم أو على نحو متقطع، فيرجى الرجوع إلى قسم "الوقود" الموجود في فصل "تخزين المحرك" (انظر صفحة 15) للحصول على معلومات إضافية فيما يتعلق بفساد الوقود.

تجنب استعمال بنزين آسن أو ملوث أو خليط من الزيت/البنزين. تجنب دخول الأوساخ أو المياه في خزان الوقود.

⚠ تحذير

يتسم البنزين بقابليته العالية للاشتعال والانفجار، وقد تُحرق أو تُصاب إصابة بالغة عند إعادة التزود بالوقود.

- أوقف المحرك وأبعده عن الحرارة والشرر وألسنة اللهب.
- لا تقم بإعادة التزود بالوقود إلا في الأماكن الخارجية.
- امسح الوقود المنسكب فورًا.

إخطار

قد يؤدي الوقود إلى إتلاف الطلاء وبعض أنواع البلاستيك. احترس كي لا تسكب الوقود عند ملء خزان الوقود الخاص بك. لا تتم تغطية التلف الذي يحدث بسبب الوقود المسكوب بموجب الضمان المحدود المقدَّم من الموزع.

1. تحقق من مستوى الوقود بالنظر من خلال خزان الوقود الشفاف.
2. إذا كان مستوى الوقود منخفضًا، قم بإعادة التزود بالوقود في منطقة جيدة التهوية مع إيقاف تشغيل المحرك. إذا كان المحرك موجودًا قيد التشغيل، فاتركه يبرد.

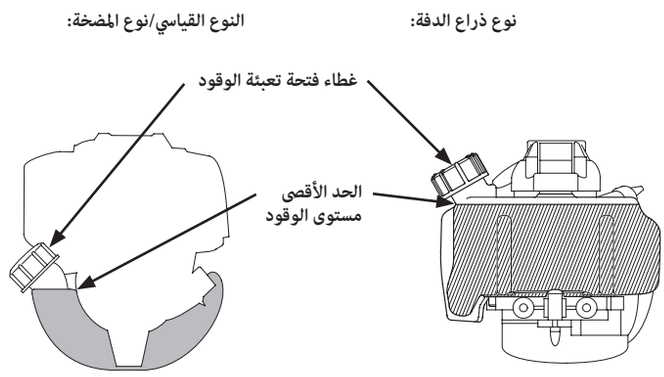

لإعادة التزود بالوقود، قم بوضع المحرك على سطح مستو مع توجيه غطاء فتحة تعبئة الوقود لأعلى، كما هو موضح. أزل غطاء فتحة تعبئة الوقود، واملأ الخزان بالبنزين إلى قاع عنق فتحة التعبئة. أعد تعبئة الوقود بعناية لتجنب انسكاب الوقود. لا تفرط في الملء. لا يجب أن يكون هناك وقود في عنق فتحة التعبئة. ثم أحكم ربط غطاء فتحة تعبئة الوقود بعد إعادة التزود بالوقود.

اترك البنزين بعيداً عن الأضواء الإرشادية للجهاز أو حفلات الشواء أو الأجهزة الكهربائية أو أجهزة الطاقة وما إلى ذلك.

لا يمثل الوقود المنسكب خطر نشوب حريق فحسب لكنه يسبب أضراراً بيئية. امسح الوقود المنسكب فورًا.

زيت المحرك

يُعد الزيت أحد العوامل الكبرى التي تؤثر في الأداء وعمر الخدمة.
استخدم زيت التطهير رباعي الأشواط المستخدم في السيارات.

الزيت الموصى به

استخدم زيت الموتور رباعي الأشواط الذي يستوفي أو يتخطى متطلبات فئة الخدمة SJ المُصنفة لدى معهد النفط الأمريكي "API" أو فئة أحدث (أو ما يعادلها). افحص ملصق خدمة API دائمًا الموجود على حاوية الزيت للتأكد من أنه يشتمل على الأحرف SJ أو فئة أحدث (أو ما يعادلها).

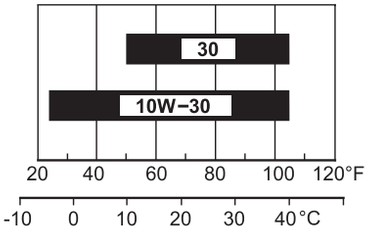

درجة الحرارة المحيطة

يوصى بالاستعانة بزيت SAE 10W-30 في الاستعمالات العامة. يمكن استخدام درجات اللزوجة الأخرى الموضحة في الجدول عندما يتراوح متوسط درجة الحرارة في منطقتك في النطاق الموضح.

فحص مستوى الزيت

تحقق من مستوى زيت المحرك قبل كل استخدام، أو كل 10 ساعات إذا تم تشغيله باستمرار.

افحص زيت المحرك بعد إيقاف تشغيل المحرك ووضعه على سطح مستوٍ.

1. انزع غطاء فتحة تعبئة الزيت/عصا القياس وقم بمسحها وتنظيفها.

2. أدخل وانزع غطاء فتحة تعبئة الزيت/عصا القياس دون ربطها في عنق فتحة تعبئة الزيت، ثم انزعها للتحقق من مستوى الزيت الظاهر على عصا القياس.

3. إذا كان مستوى الزيت قريبًا من علامة الحد السفلي على عصا القياس أو بالقرب منها، فقم بالملء حتى الحافة السفلية لفتحة تعبئة الزيت باستخدام الزيت الموصى به (انظر صفحة 8). لتجنب الملء الزائد أو الناقص، تأكد من وجود المحرك في وضع مستو، كما هو موضح، أثناء إضافة الزيت.

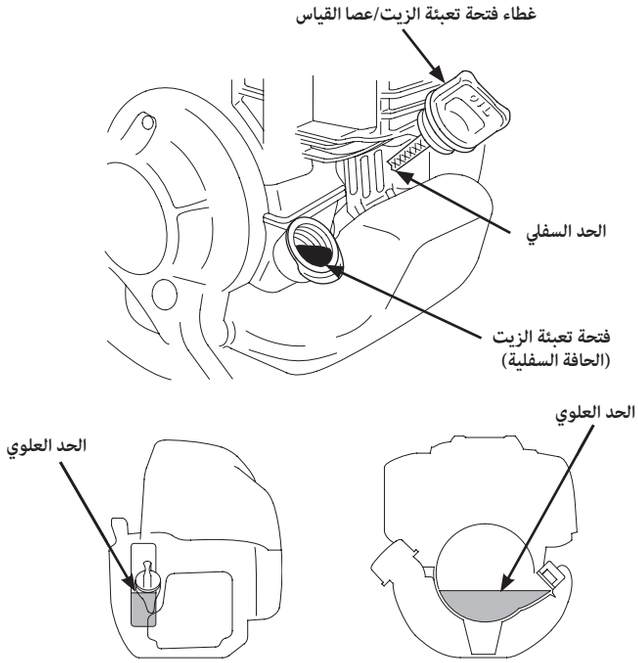

4. أعد تركيب غطاء فتحة تعبئة الزيت/عصا القياس واربط بإحكام.

إخطار

قد يتسبب تشغيل المحرك بمستوى منخفض من الزيت في إتلاف المحرك. هذا النوع من التلف لا تتم تغطيته بواسطة الضمان المحدود المقدَّم من الموزع.

تغيير الزيت

قم بتصريف زيت المحرك المستعمل عندما يكون المحرك دافئًا. يتم تصريف الزيت الدافئ بسرعة وبشكل كامل.

1. تحقق ما إذا تم إحكام ربط غطاء فتحة تعبئة الوقود.

2. ضع حاوية مناسبة أسفل المحرك لتجميع الزيت المستهلك.

3. أزل غطاء فتحة تعبئة الزيت/عصا القياس وقم بتصريف الزيت في الحاوية عن طريق إمالة المحرك تجاه عنق فتحة تعبئة الزيت.

الرجاء التخلص من زيت الموتور المستعمل بطريقة تتوافق مع البيئة. نقترح عليك نقل الزيت المستعمل في حاوية محكمة السد إلى مركز إعادة التدوير المحلي أو محطة الخدمة من أجل معالجته. لا تلقِه في حاوية النفايات، أو تسكبه على الأرض، أو تسكبه في الصرف.

4. باستخدام المحرك في وضع مستو، املأ حتى الحافة السفلية لفتحة تعبئة الزيت باستخدام الزيت الموصى به (انظر صفحة 8).

سيتبقى بعض الزيت في المحرك بعد تصريفه. عند إعادة التزود بالزيت الجديد، ابدأ بأقل من 80 سم^3 (2.7 أوقية أمريكية، 2.8 أوقية امبراطورية). أضف زيتًا كافيًا ببطء للملء حتى الحافة السفلية من فتحة تعبئة الزيت كما هو موضح بالأسفل.

إخطار

قد يتسبب تشغيل المحرك بمستوى منخفض أو زائد من الزيت في إتلاف المحرك. هذا النوع من التلف لا تتم تغطيته بواسطة الضمان المحدود المقدَّم من الموزع.

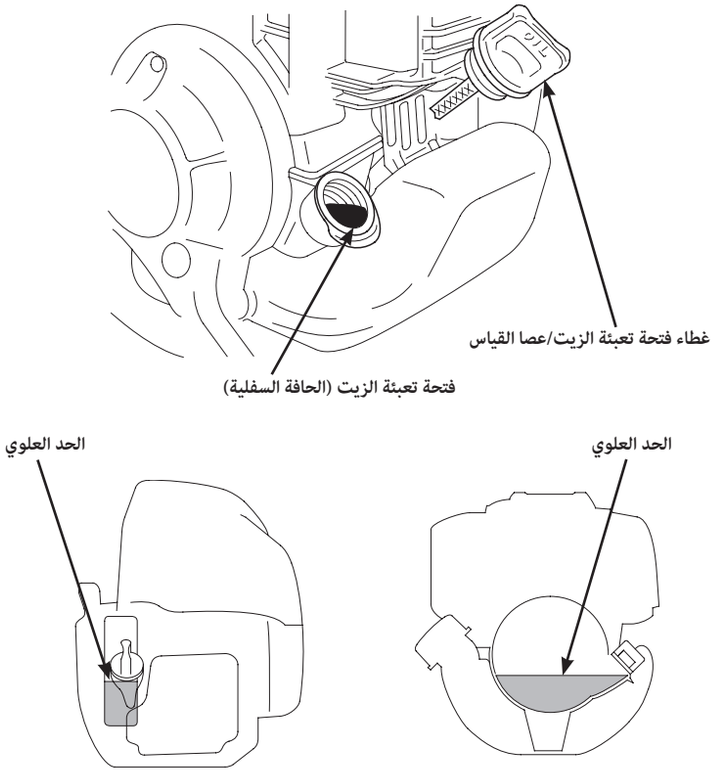

5. أعد تركيب غطاء فتحة تعبئة الزيت/عصا القياس بشكل محكم.
إذا انسكب أي من الزيت، فتأكد من مسحه.

مُنقِّي الهواء

يتسبب مُنقِّي الهواء المتسخ في إعاقة تدفق الهواء إلى المكربن مما يقلل أداء المحرك. في حالة تشغيل المحرك في المناطق الترابية جدًا، عليك تنظيف عنصر ترشيح الهواء بمعدل أكثر تكراراً من المعدل المبين في جدول الصيانة.

إخطار

تشغيل المحرك بدون عنصر ترشيح هواء، أو باستخدام عنصر ترشيح هواء تالف، سيسمح بدخول الأتربة للمحرك، مما سيؤدي لتهالك المحرك بسرعة. هذا النوع من التلف لا تتم تغطيته بواسطة الضمان المحدود المقدَّم من الموزع.

فحص (نوع عنصر ترشيح الهواء الرغوي)

اضغط على عروة المزلاج الموجودة في الجزء العلوي من غطاء مُنقِّي الهواء، وأزل الغطاء. افحص عنصر ترشيح الهواء. نظف عنصر ترشيح الهواء المتسخ أو استبدله. استبدل دائمًا عنصر ترشيح الهواء التالف.

راجع هذه الصفحة للحصول على التعليمات التي تنطبق على خدمة مُنقِّي ومرشح الهواء.

أعد تركيب عنصر ترشيح الهواء وغطاء مُنقِّي الهواء.

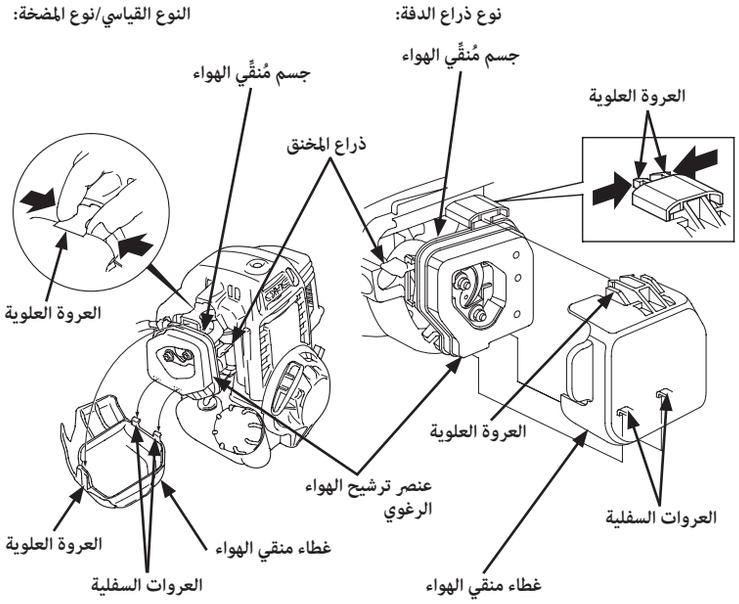

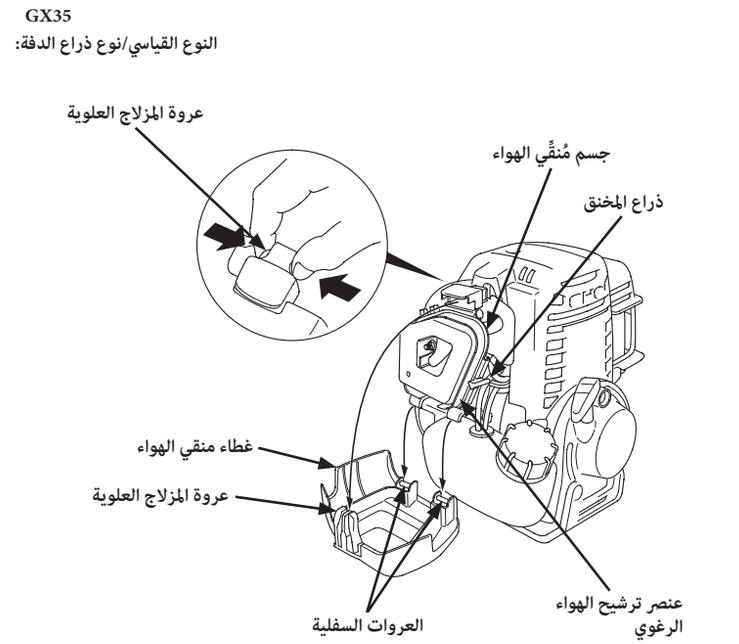

تنظيف (نوع عنصر ترشيح الهواء الرغوي)

1. نظف عنصر الترشيح في مياه دافئة بصابون، ثم اشطفه، ودعه يجف تماماً. أو نظفه في مذيب غير قابل للاشتعال، ودعه يجف.
2. اغمس عنصر الترشيح في زيت محرك نظيف، ثم اعصر أي زيت زائد. سيدخّن المحرك عند تشغيله في حالة وجود زيت أكثر من اللازم في العنصر.
3. امسح الأتربة من جسم مُنقِّي الهواء والغطاء، باستخدام خرقة مبللة. كن حذرًا لمنع دخول الأتربة إلى المكربن.

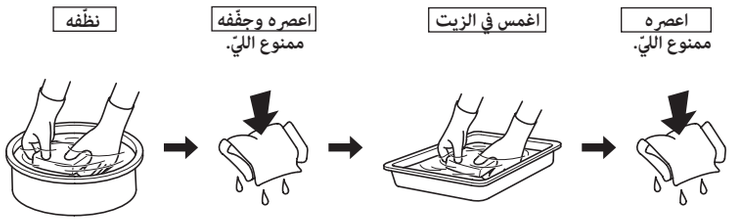

4. أعد تركيب عنصر الترشيح وغطاء مُنقِّي الهواء بإحكام.

فحص (نوع عنصر ترشيح الهواء الورقي)

أزل البرغي وغطاء مُنقِّي الهواء. افحص عنصر ترشيح الهواء. نظف عنصر ترشيح الهواء المتسخ أو استبدله. استبدل دائمًا عنصر ترشيح الهواء التالف.

ارجع إلى صفحة 11 للحصول على تعليمات التنظيف.

أعد تركيب عنصر ترشيح الهواء وغطاء مُنقِّي الهواء.

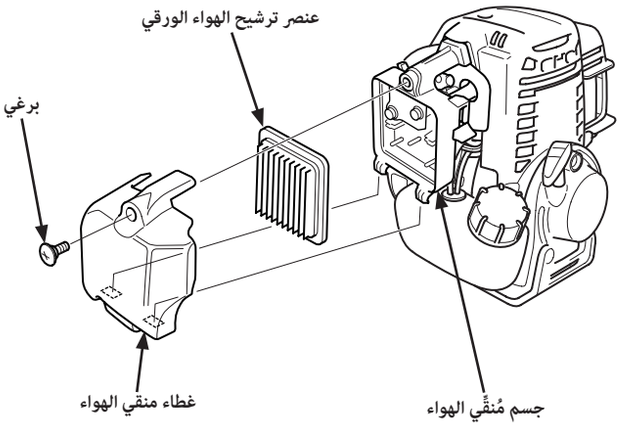

تنظيف (نوع عنصر ترشيح الهواء الورقي)

1. قم بإزالة البرغي من غطاء مُنقِّي الهواء، وقم بإزالة الغطاء.

2. قم بإزالة عنصر ترشيح الهواء الورقي من جسم مُنقِّي الهواء.

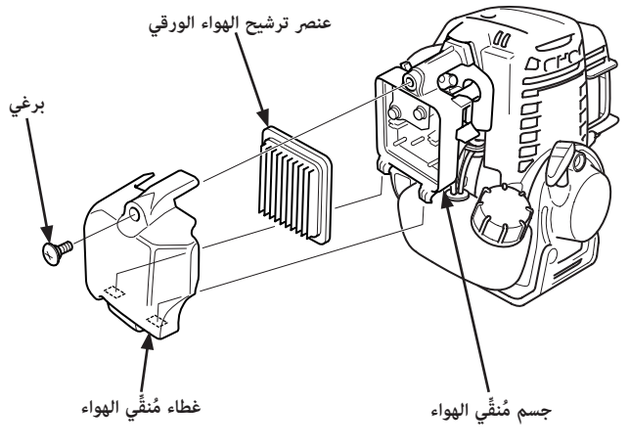

3. افحص عنصر ترشيح الهواء، واستبدله إذا كان تالفًا. دائمًا استبدل عنصر ترشيح الهواء الورقي عند الفواصل الزمنية المجدولة (انظر صفحة 7).

4. نظف عنصر ترشيح الهواء إذا كان من المقرر إعادة استخدامه.

انقر بعنصر ترشيح الهواء الورقي عدة مرات على سطح صلب لإزالة الأتربة، أو لتنفيس الهواء المضغوط [بما لا يتجاوز 200 كيلو باسكال (2.0 كجم قوة/سم^2، 29 رطلاً لكل بوصة مربعة)] من خلال عنصر الترشيح من جانب جسم مُنقِّي الهواء. لا تحاول مسح الأتربة بالفرشاة؛ حيث سيؤدي المسح بالفرشاة إلى إدخال الأتربة في الألياف. استبدل عنصر ترشيح الهواء الورقي إذا كان متسخاً بشدة.

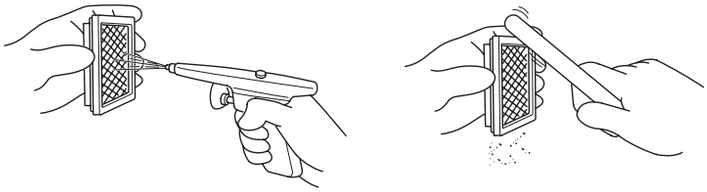

5. امسح الأتربة من داخل غطاء وجسم مُنقِّي الهواء باستخدام خرقة رطبة. توخَّ الحذر لمنع دخول الأتربة إلى قناة الهواء التي تؤدي إلى المكربن.

6. أعد تثبيت عنصر ترشيح الهواء الورقي بجسم مُنقِّي الهواء.

7. ثبّت غطاء مُنقِّي الهواء، واربط البرغي بإحكام.

شمعة الإشعال

شمعة الإشعال الموصى بها: CM5H (NGK)، CMR5H (NGK)

تشتمل شمعة الإشعال الموصى بها على النطاق الحراري المناسب لدرجات حرارة تشغيل المحرك العادية.

إخطار

قد تتسبب شمعة الإشعال غير المناسبة في إتلاف المحرك.

للحصول على الأداء الجيد، يجب ترك الفجوة المناسبة لشمعة الإشعال وأن تكون خالية من الرواسب.

1. قم بإزالة الغطاء العلوي.
قم بفك المسمار السداسي 5 مم باستخدام مفتاح ربط سداسي، ثم قم بإزالة الغطاء العلوي.

⚠ هيبنة

لا تقم بتشغيل المحرك إذا تمت إزالة الغطاء العلوي.
لا تسحب مقبض بادئ التشغيل الارتدادي إذا تمت إزالة الغطاء العلوي.

قد تُصاب من الأجزاء الدوارة أو تُحرق بواسطة كاتم الصوت.

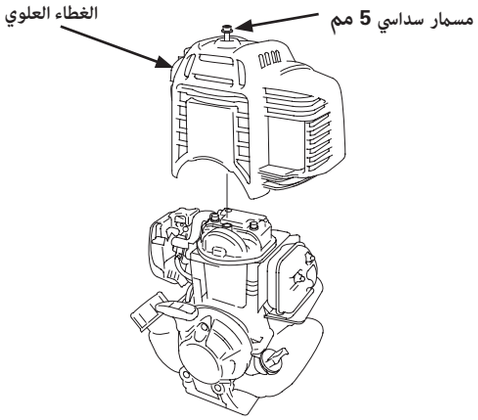

2. افصل غطاء شمعة الإشعال، وقم بإزالة أية أتربة موجودة حول منطقة شمعة الإشعال.

3. قم بإزالة شمعة الإشعال باستخدام مفتاح ربط شمعة الإشعال مقاس 5/8 بوصة.

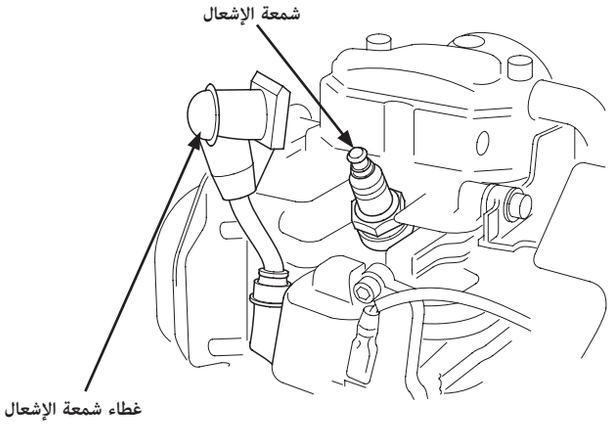

4. افحص شمعة الإشعال.
استبدلها في حالة تلفها أو فسادها لدرجة سيئة، أو إذا كانت فلكة منع التسرب في حالة سيئة، أو في حال تآكل الإلكترود (القطب الكهربي).

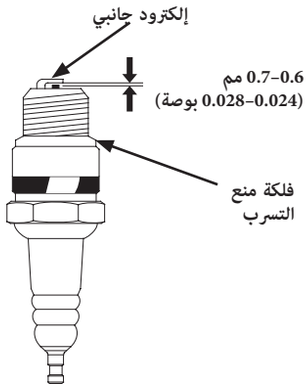

5. قم بقياس فجوة إلكترود شمعة الإشعال باستخدام مقياس تحسسي سلكي. صحّح الفجوة، إذا لزم الأمر، عن طريق ثني الإلكترود الجانبي بحذر.
يجب أن يكون مقاس الفجوة:
0.7–0.6 مم (0.028–0.024 بوصة)

6. ثبّت شمعة الإشعال، يدويًا، بحذر لتجنب عمل الحزوز المستعرضة.

7. بعد استقرار شمعة الإشعال، أحكم ربطها باستخدام مفتاح ربط شمعة الإشعال مقاس 5/8 بوصة للضغط على فلكة التثبيت.

عند تركيب شمعة إشعال جديدة، أحكم ربطها بمقدار 1/2 دورة بعد استقرار شمعة الإشعال للضغط على فلكة التثبيت.

عند إعادة تركيب شمعة إشعال جديدة، أحكم ربطها بمقدار 1/4-1/8 دورة بعد استقرار شمعة الإشعال للضغط على فلكة التثبيت.

إخطار

قد تصير شمعة الإشعال المرتخية ساخنة جدًا وقد تؤدي إلى إتلاف المحرك.
قد يؤدي الربط الزائدلشمعة الإشعال إلى إتلاف السنون اللولبية في رأس الأسطوانة.

8. اربط غطاء شمعة الإشعال في شمعة الإشعال.

9. قم بتركيب الغطاء العلوي، وأحكم ربط المسمار السداسي 5 مم بمفتاح ربط سداسي.

أجنحة التبريد

الفحص

1. قم بفك المسمار السداسي 5 مم، ثم قم بإزالة الغطاء العلوي.

2. افصل غطاء شمعة الإشعال.

3. افحص أجنحة تبريد المحرك، وأزل البقايا إذا لزم الأمر.

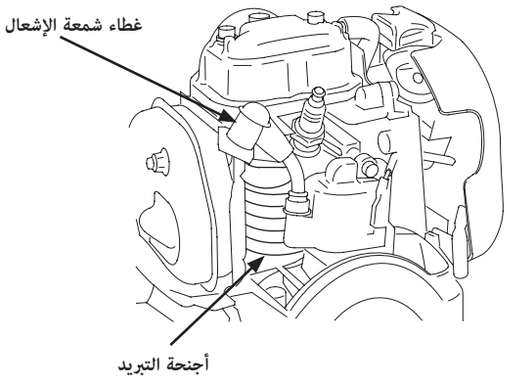

4. أعد توصيل غطاء شمعة الإشعال.

5. قم بتركيب الغطاء العلوي، وأحكم ربط المسمار السداسي 5 مم.

مرشّح الوقود وخزان الوقود

فحص مرشّح الوقود وتنظيف خزان الوقود

⚠ تحذ ير

يتسم البنزين بقابليته العالية للاشتعال والانفجار، وقد تُحرق أو تُصاب إصابة بالغة عند التعامل مع الوقود.
- أوقف المحرك وأبعده عن الحرارة والشرر وألسنة اللهب.
- تعامل مع الوقود في الأماكن المفتوحة فقط.
- امسح الوقود المنسكب فورًا.

1. تحقق ما إذا تم إحكام ربط غطاء فتحة تعبئة زيت المحرك.

2. قم بإزالة غطاء فتحة تعبئة الوقود، وقم بتصريف الوقود داخل حاوية بنزين معتمدة عن طريق إمالة المحرك تجاه عنق فتحة تعبئة الوقود.

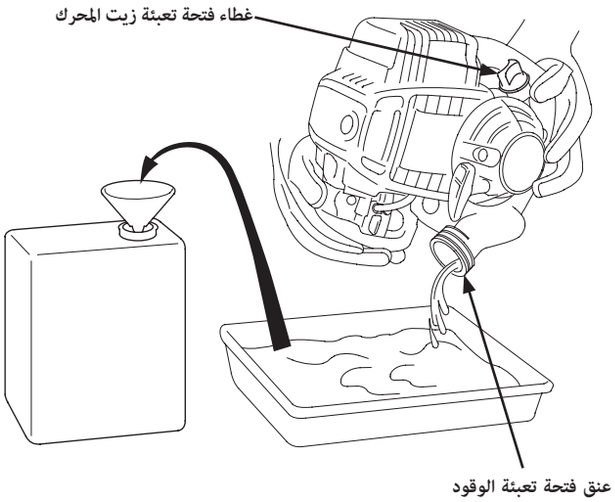

3. اسحب مرشّح الوقود للخارج من خلال عنق فتحة تعبئة الوقود بتعليق أنبوب الوقود الأسود باستخدام قطعة سلك، مثل مشبك ورق مستقيم جزئيًا.

4. افحص مرشّح الوقود. إذا كان مرشّح الوقود مُتسخًا، فاغسله برفق باستخدام مذيب غير قابل للاشتعال أو ذي درجة اشتعال عالية. إذا كان مرشّح الوقود مُتسخًا بشدة، فاستبدله.

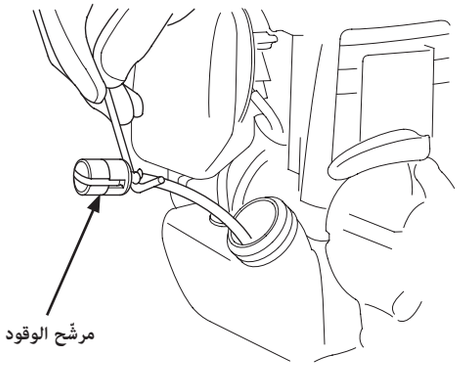

5. قم بإزالة الماء والأتربة من خزان الوقود بشطف خزان الوقود من الداخل باستخدام مذيب غير قابل للاشتعال أو ذي درجة اشتعال عالية.

6. قم بإدخال مرشّح الوقود داخل خزان الوقود وأحكم ربط غطاء فتحة تعبئة الوقود.

جهاز التقاط الشرر (الأنواع السارية)

قد يكون جهاز تجميع الشرر مكوناً قياسياً أو اختيارياً، بحسب نوع المحرك. في بعض المناطق، يكون من غير القانوني تشغيل محرك بدون جهاز لتجميع الشرر. يرجى التحقق من القوانين والتشريعات المحلية. يمكن الحصول على جهاز تجميع الشرر من وكلاء خدمة Honda المعتمدين.

يجب صيانة جهاز التقاط الشرر كل 100 ساعة للحفاظ على أدائه التشغيلي حسبما هو محدد عند التصميم.

سيكون كاتم الصوت ساخنًا، في حالة وجود المحرك قيد التشغيل. اتركه يبرد قبل صيانة جهاز تجميع الشرر.

GX25
النوع القياسي/نوع المضخة:

إزالة جهاز التقاط الشرر

1. قم بفك المسمار السداسي 5 مم، ثم قم بإزالة الغطاء العلوي (انظر صفحة 11).
2. أزل البراغي 4 مم من جهاز التقاط الشرر، وأزل جهاز التقاط الشرر من كاتم الصوت.

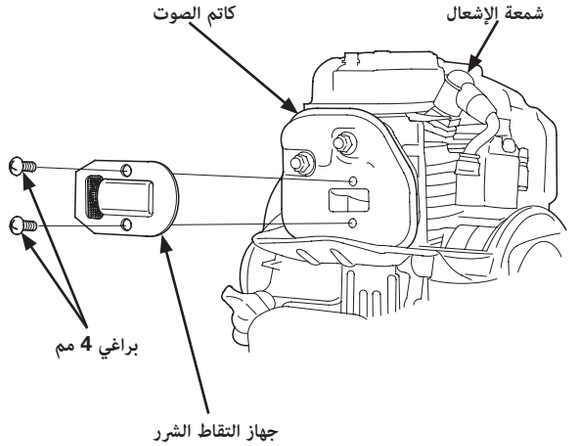

فحص وتنظيف جهاز التقاط الشرر

1. استخدم فرشاة لإزالة رواسب الكربون من مصفاة جهاز التقاط الشرر. توخ الحذر لتتجنب تلف المصفاة.

يجب أن يكون جهاز التقاط الشرر خاليًا من الكسور والفتحات. قم باستبدال جهاز التقاط الشرر إذا تعرض للتلف.

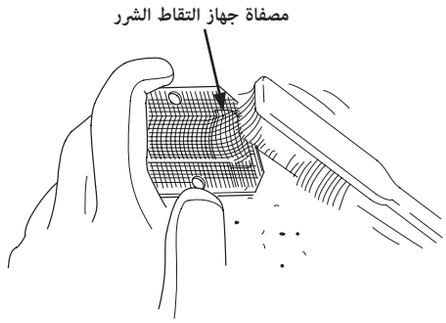

2. قم بتركيب جهاز التقاط الشرر عن طريق تنفيذ إجراءات الفك بترتيب معكوس.

عندما تقوم بتركيب جهاز التقاط الشرر، يجب أن يكون منفذ جهاز التقاط الشرر باتجاه الجانب المقابل لشمعة الإشعال.

3. قم بتركيب الغطاء العلوي، وأحكم ربط المسمار السداسي 5 مم (انظر صفحة 11).

نوع ذراع الدفة

إزالة جهاز التقاط الشرر

1. قم بفك المسمار السداسي 5 مم، ثم قم بإزالة الغطاء العلوي (انظر صفحة 11).
2. أزل البرغي ذاتي التسنين اللولبي 3 × 6 مم من جهاز التقاط الشرر، وأزل جهاز التقاط الشرر من كاتم الصوت.

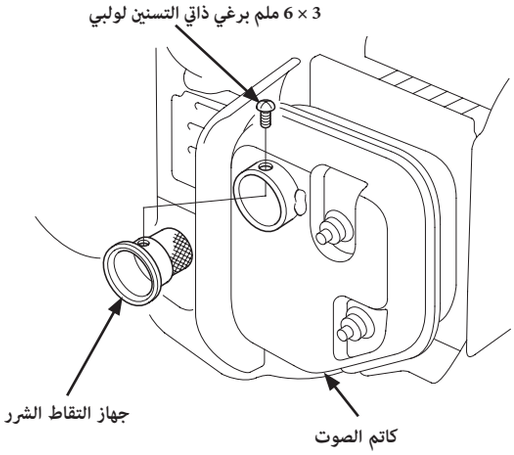

فحص وتنظيف جهاز التقاط الشرر

1. استخدم فرشاة لإزالة رواسب الكربون من مصفاة جهاز التقاط الشرر. توخ الحذر لتتجنب تلف المصفاة.

يجب أن يكون جهاز التقاط الشرر خاليًا من الكسور والفتحات. قم باستبدال جهاز التقاط الشرر إذا تعرض للتلف.

2. قم بتركيب جهاز التقاط الشرر عن طريق تنفيذ إجراءات الفك بترتيب معكوس.
3. قم بتركيب الغطاء العلوي، وأحكم ربط المسمار السداسي 5 مم (انظر صفحة 11).

GX35

النوع القياسي:

إزالة جهاز التقاط الشرر

1. قم بفك المسمار السداسي 5 مم، ثم قم بإزالة الغطاء العلوي (انظر صفحة 11).
2. أزل البراغي ذاتية التسنين اللولبي 4 × 6 مم من جهاز التقاط الشرر، وأزل جهاز التقاط الشرر ومرشّح العادم من كاتم الصوت.

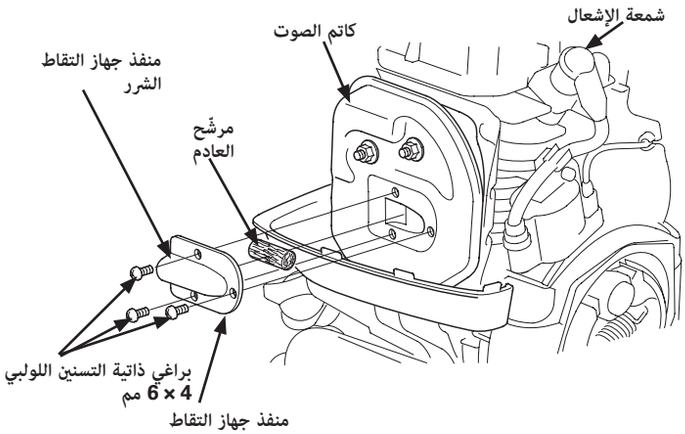

فحص وتنظيف مرشّح العادم

اضغط على مرشّح العادم، واطرقه برفق بإصبع، لإزالة رواسب الكربون. احذر من طرقه بشدة. يجب أن يكون مرشّح العادم خاليًا من الكسور والفتحات. في حال تلفه أو فساده بشدة، قم بصيانته عن طريق وكيل Honda الخاص بك.

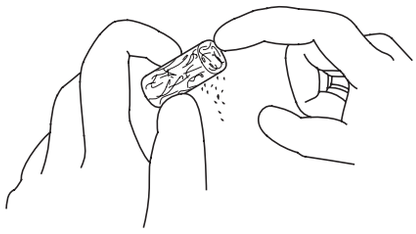

فحص وتنظيف جهاز التقاط الشرر

1. استخدم فرشاة لإزالة رواسب الكربون من مصفاة جهاز التقاط الشرر. توخ الحذر لتتجنب تلف المصفاة.

   يجب أن يكون جهاز التقاط الشرر خاليًا من الكسور والفتحات. قم باستبدال جهاز التقاط الشرر إذا تعرض للتلف.

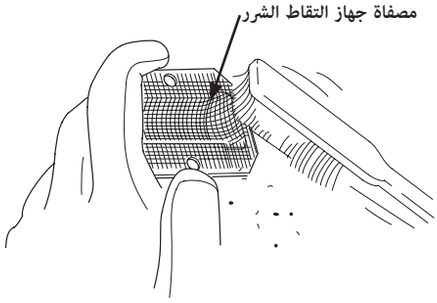

2. قم بتركيب مرشّح العادم وجهاز التقاط الشرر عن طريق تنفيذ إجراءات الفك بترتيب معكوس.

   عندما تقوم بتركيب جهاز التقاط الشرر، يجب أن يكون منفذ جهاز التقاط الشرر باتجاه الجانب المقابل لشمعة الإشعال.

3. قم بتركيب الغطاء العلوي، وأحكم ربط المسمار السداسي 5 مم (انظر صفحة 11).

نوع ذراع الدفة:
إزالة جهاز التقاط الشرر

1. قم بفك المسمار السداسي 5 مم، ثم قم بإزالة الغطاء العلوي (انظر صفحة 11).
2. أزل البراغي ذاتية التسنين اللولبي 4 × 6 مم من جهاز التقاط الشرر، وأزل جهاز التقاط الشرر من كاتم الصوت.

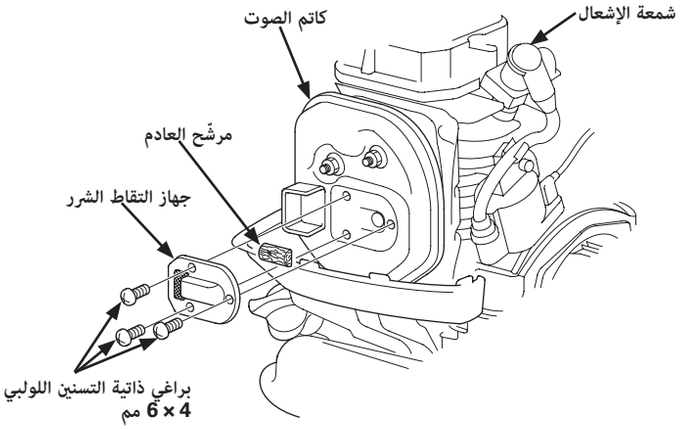

فحص وتنظيف مرشّح العادم

اضغط على مرشّح العادم، واطرقه برفق بإصبع، لإزالة رواسب الكربون. احذر من طرقه بشدة. يجب أن يكون مرشّح العادم خاليًا من الكسور والفتحات. في حال تلفه أو فساده بشدة، قم بصيانته عن طريق وكيل Honda الخاص بك.

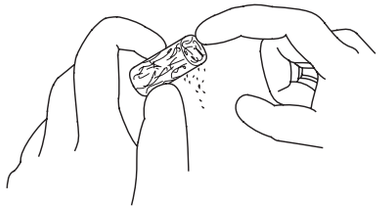

فحص وتنظيف جهاز التقاط الشرر

1. استخدم فرشاة لإزالة رواسب الكربون من مصفاة جهاز التقاط الشرر. توخ الحذر لتتجنب تلف المصفاة.

   يجب أن يكون جهاز التقاط الشرر خاليًا من الكسور والفتحات. قم باستبدال جهاز التقاط الشرر إذا تعرض للتلف.

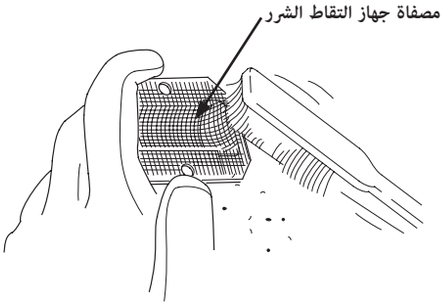

2. قم بتركيب مرشّح العادم وجهاز التقاط الشرر عن طريق تنفيذ إجراءات الفك بترتيب معكوس.

   عندما تقوم بتركيب جهاز التقاط الشرر، يجب أن يكون منفذ جهاز التقاط الشرر باتجاه الجانب المقابل لشمعة الإشعال.

3. قم بتركيب الغطاء العلوي، وأحكم ربط المسمار السداسي 5 مم (انظر صفحة 11).

إزالة/تركيب أنبوب الهواء الساخن
(الأنواع السارية)

إخطار

- استخدم المحرك بشكل عادي مع تركيب أنبوب الهواء الساخن، وإلا فقد يسبّب التجمّد.
- عند ارتفاع درجة الحرارة المحيطة *(86* درجة فهرنهايت/*30* درجة مئوية أو أعلى)، تأكد من إزالة أنبوب الهواء الساخن باتباع الإجراء التالي قبل تشغيل المحرك.
  قد يتسبب تشغيل المحرك مع تركيب أنبوب الهواء الساخن في سخونة زائدة للمحرك.
- حرر أنبوب الهواء الساخن من مشبك الأنبوب وافصله عن قناة الهواء الساخن قبل إزالة الغطاء العلوي من أجل الصيانة، وما إلى ذلك. تأكد من إعادة تركيب أنبوب الهواء الساخن في مكانه الأصلي بإحكام بعد تركيب الغطاء العلوي.

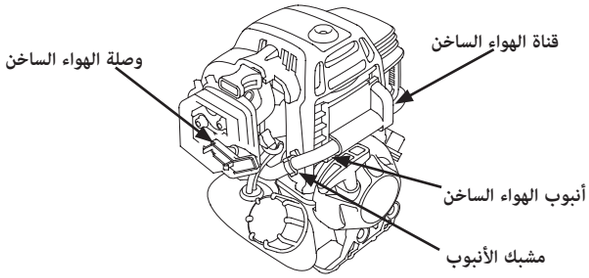

1. أزل غطاء مُنقِّي الهواء (انظر صفحة 10).
2. حرر أنبوب الهواء الساخن من المشبك في غطاء المحرك واسحب أنبوب الهواء الساخن خارج قناة الهواء الساخن على غطاء المحرك.

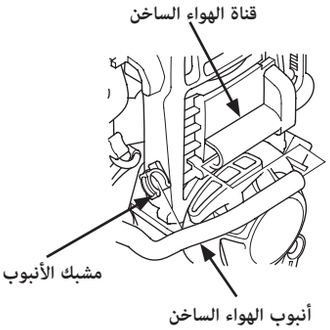

3. قم بإزالة وصلة الهواء الساخن من علبة مُنقِّي الهواء.

   GX25: ادفع العروة للداخل بعمق لإزالة وصلة الهواء الساخن من علبة مُنقِّي الهواء.

   GX35: قم بإزالة وصلة الهواء الساخن من علبة مُنقِّي الهواء باتجاهك.

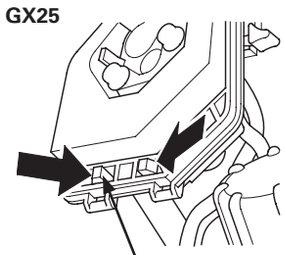

4. أزل أنبوب الهواء الساخن باستخدام مجموعة الوصلة على الأنبوب.
   قم بتخزين الأجزاء التي تمت إزالتها في مكان مناسب بحرص. توخَّ الحذر لكي لا تفقدها.

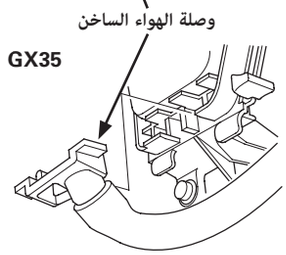

5. قم بتركيب أنبوب الهواء الساخن ووصلة الهواء الساخن بالقيام بالترتيب العكسي للإزالة.
   (GX25 فقط) قم بتركيب وصلة الهواء الساخن على علبة مُنقِّي الهواء في المكان المُوضح.

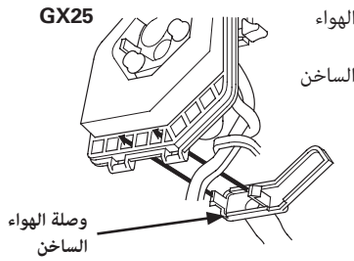

اقتراحات ونصائح مفيدة

تخزين المحرك الخاص بك

التجهيز للتخزين

يعد تجهيز مكان التخزين المناسب أمرًا أساسيًا في الحفاظ على المحرك خاليًا من المشكلات وفي حالة جيدة. ستساعد الخطوات التالية في منع الصدأ والتآكل من إعاقة أداء المحرك والتأثير في مظهره، وسيزيد من سهولة بدء تشغيل المحرك عندما تستخدمه مرة أخرى.

التنظيف

إذا كان المحرك قيد التشغيل، فاتركه يبرد لمدة نصف ساعة على الأقل قبل تنظيفه. قم بتنظيف جميع الأسطح الخارجية، وقم بإصلاح أي طلاء تالف، وضع طبقة رقيقة من الزيت على المناطق الأخرى التي قد يظهر فيها الصدأ.

إخطار

استخدام خرطوم حديقة أو أداة غسل ضاغطة يمكن أن يتسبب بدفع المياه لداخل مُنقِّي الهواء أو فتحة كاتم الصوت. سيؤدي وجود الماء في منقي الهواء إلى نقع مرشّح الهواء في الماء، وقد يدخل الماء الذي يمر عبر مرشّح الهواء أو كاتم الصوت إلى الأسطوانة، مما يتسبب في تلفها.

الوقود

إخطار

استنادًا إلى المنطقة التي تقوم فيها بتشغيل الأداة، قد تفسد تركيبات الوقود وتتأكسد بسرعة. قد يفسد الوقود ويتأكسد في غضون *30* يومًا وقد يتسبب في إتلاف المكربن و/أو نظام الوقود. الرجاء الرجوع إلى وكيل الخدمة للتعرف على توصيات التخزين المحلية.

سيتأكسد البنزين ويفسد خلال التخزين. سيؤدي البنزين الفاسد إلى صعوبة بدء التشغيل، وقد يترك رواسب صمغية قد تؤدي إلى انسداد نظام الوقود. إذا فسد البنزين الموجود في المحرك أثناء التخزين، فقد تحتاج لصيانة أو استبدال المكربن وباقي مكونات نظام الوقود الأخرى.
يتباين طول المدة الزمنية التي يمكن ترك البنزين خلالها في خزان الوقود والمكربن دون التسبب في أي مشكلات وظيفية حسب بعض العوامل مثل خليط البنزين، ودرجات الحرارة التي يتم فيها التخزين، وما إذا كان خزان الوقود مملوءًا بشكل جزئي أو كامل. يعمل الهواء الموجود في خزان وقود تم ملؤه جزئيًا على زيادة فساد الوقود. تؤدي درجات حرارة التخزين الدافئة جدًا إلى تسريع فساد الوقود. قد تحدث بعض مشكلات التلف في الوقود في غضون أشهر قليلة، أو ربما أقل إذا لم يكن البنزين جديدًا عند تعبئة خزان الوقود به.

لا تتم تغطية التلف الذي يلحق بنظام الوقود أو مشكلات أداء المحرك الناتجة عن التقصير في التجهيز من قبل الضمان المحدود المقدَّم من الموزع.

يمكنك تمديد عمر تخزين الوقود عن طريق إضافة مادة حفظ البنزين المصنعة لهذا الغرض، أو يمكنك تجنب مشكلات تلف الوقود عبر تصريف خزان الوقود والمكربن.

إضافة مادة حفظ البنزين لزيادة مدة تخزين الوقود

عند إضافة مادة حفظ البنزين، املأ خزان الوقود بالوقود الجديد. إذا تم ملؤها بشكل جزئي فقط، فإن الهواء الموجود في الخزان سيزيد من احتمالية فساد الوقود أثناء التخزين. إذا كنتَ تحتفظ بحاوية بنزين من أجل استخدامها في إعادة التزود بالوقود، فتأكد من أنها تحتوي على بنزين جديد فقط.

1. أضف مادة حفظ البنزين بحسب تعليمات شركة التصنيع.
2. بعد إضافة مادة حفظ البنزين، قم بتشغيل المحرك في الأماكن الخارجية المفتوحة لمدة 10 دقائق للتأكد من أن البنزين المعالج قد حل محل البنزين غير المعالج في المكربن.
3. أوقف تشغيل المحرك.

تصريف خزان الوقود والمكربن

⚠ تحذير

يتسم البنزين بقابليته العالية للاشتعال والانفجار، وقد تُحرق أو تُصاب إصابة بالغة عند التعامل مع الوقود.

- أوقف المحرك وأبعده عن الحرارة والشرر وألسنة اللهب.
- تعامل مع الوقود في الأماكن المفتوحة فقط.
- امسح الوقود المنسكب فورًا.

1. تأكد من إحكام ربط غطاء فتحة تعبئة زيت المحرك.
2. قم بإزالة غطاء فتحة تعبئة الوقود وقم بتصريف الوقود داخل حاوية بنزين معتمدة عن طريق إمالة المحرك تجاه عنق فتحة تعبئة الوقود.
3. اضغط على المصباح الأولي عدة مرات حتى يتلاشى الوقود في أنبوب مردود الوقود.
4. قم بإمالة المحرك باتجاه عنق فتحة تعبئة الوقود مرة أخرى لتصريف الوقود.

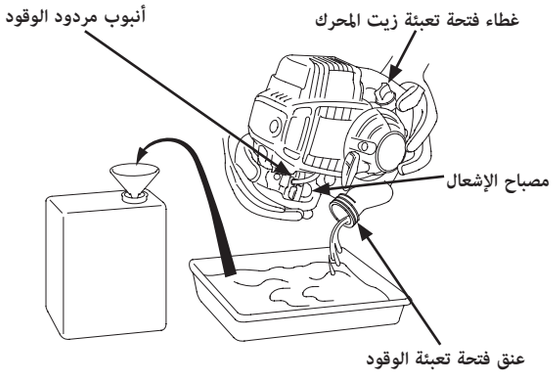

5. بعد تصريف الوقود بالكامل، أعد تركيب غطاء ترشيح الوقود بإحكام.

زيت المحرك

1. غيّر زيت المحرك (انظر صفحة 9).
2. قم بفك المسمار السداسي 5 مم، ثم قم بإزالة الغطاء العلوي (انظر صفحة 11).
3. أزل شمعة الإشعال (انظر صفحة 11).
4. ضع قطرتين من زيت المحرك النظيف داخل الأسطوانة.
5. قم بتركيب الغطاء العلوي مؤقتًا.
6. اسحب مقبض بادئ التشغيل عدة مرات لتوزيع الزيت في الأسطوانة.
7. أزل الغطاء العلوي، ثم أعد تركيب شمعة الإشعال.
8. قم بتركيب الغطاء العلوي، وأحكم ربط المسمار السداسي 5 مم (انظر صفحة 11).
9. اسحب مقبض بادئ التشغيل ببطء حتى تشعر بمقاومة.

احتياطات التخزين

إذا كان المحرك الخاص بك سيتم تخزينه مع وجود بنزين في خزان الوقود والمكربن، فمن المهم خفض خطر اشتعال بخار البنزين. اختر منطقة تخزين جيدة التهوية بعيدًا عن أي جهاز يعمل بألسنة اللهب، مثل الأفران أو سخانات الماء أو مجفف الملابس. تجنب أيضًا أي مناطق بها موتور كهربي ينبعث منه الشرر، أو يتم فيها تشغيل أدوات طاقة.

إن أمكن، تجنب مناطق التخزين التي ترتفع فيها الرطوبة لأنها تزيد من احتمالية الصدأ والتآكل.

حافظ على بقاء المحرك في وضع مستوٍ خلال التخزين. قد تتسبب إمالته في تسرب الوقود أو الزيت.

عندما يكون المحرك ونظام العادم باردين، قم بتغطية المحرك لمنع دخول الغبار إليه. قد يؤدي المحرك ونظام العادم الساخنان إلى احتراق بعض المواد أو انصهارها. لا تستخدم لوحًا بلاستيكيًا كغطاء واقٍ من دخول الغبار.

سيؤدي الغطاء غير المساميّ إلى احتجاز الرطوبة حول المحرك، مما يحفّز الصدأ والتآكل.

الإخراج من التخزين

تحقق من المحرك كما هو موضح في قسم فحوصات ما قبل التشغيل في هذا الدليل (انظر صفحة 4).

إذا تم تصريف الوقود أثناء التجهيز للتخزين، فاملأ الخزان بالبنزين الجديد. إذا كنتَ تحتفظ بحاوية بنزين من أجل استخدامها في إعادة التزود بالوقود، فتأكد من أنها تحتوي على بنزين جديد فقط. يتأكسد البنزين ويفسد مع مرور الوقت مما يتسبب في صعوبة بدء التشغيل.

إذا تم طلاء الأسطوانة بالزيت أثناء التجهيز للتخزين، فسينبعث الدخان من المحرك لفترة وجيزة عند بدء التشغيل. وهذا أمر طبيعي.

النقل

إذا كان المحرك قيد التشغيل، فاتركه يبرد لمدة 15 دقيقة على الأقل قبل تحميل المُعدة التي تعمل بالمحرك على عربة النقل. يمكن أن تتسبب سخونة المحرك ونظام العادم في إصابة بالحروق بالإضافة إلى اشتعال بعض المواد.

التحسّب للمشكلات غير المتوقعة

تعذر بدء تشغيل المحرك

السبب المحتمل	الإصلاح
الخانق مفتوح.	حرك الذراع إلى الوضع CLOSED (مغلق) ما لم يكن المحرك ساخناً.
مفتاح المحرك في الوضع OFF (إيقاف التشغيل). (على المُعدّة)	أدر مفتاح تشغيل المحرك إلى وضع ON (التشغيل).
نفاد الوقود.	إعادة التزود بالوقود (صفحة 8).
وقود رديء؛ تخزين المحرك دون معالجة البنزين أو تصريفه، أو إعادة التزود باستخدام بنزين رديء.	تصريف خزان الوقود والمكربن (صفحة 16). إعادة التزود باستخدام بنزين جديد (صفحة 8).
تعطل شمعة الإشعال، أو فسادها، أو عدم ضبط فجوتها بشكل صحيح.	ضبط الفجوة أو استبدال شمعة الإشعال (صفحة 11).
شمعة الإشعال مبللة بالوقود (غمر المحرك بمخلوط زائد من الوقود والهواء).	اترك شمعة الإشعال لتجف. بعد التجفيف، قم بتركيب شمعة الإشعال وابدأ تشغيل المحرك (صفحة 4).
انسداد مرشّح الوقود، تعطل المكربن، تعطل الإشعال، الصمامات عالقة، غير ذلك.	إحضار المحرك إلى وكيل الخدمة الخاص بك، أو الرجوع إلى دليل الورشة.

المحرك يفتقد للطاقة

السبب المحتمل	الإصلاح
انسداد عنصر الترشيح.	تنظيف عنصر الترشيح أو استبداله (صفحة 10 — 11).
وقود رديء؛ تخزين المحرك دون معالجة البنزين أو تصريفه، أو إعادة التزود باستخدام بنزين رديء.	تصريف خزان الوقود والمكربن (صفحة 16). إعادة التزود ببنزين جديد (صفحة 8).
انسداد مرشّح الوقود، تعطل المكربن، تعطل الإشعال، الصمامات عالقة، غير ذلك.	إحضار المحرك إلى وكيل الخدمة الخاص بك، أو الرجوع إلى دليل الورشة.

المعلومات الفنية ومعلومات المستهلك

المعلومات الفنية

مكان الرقم التسلسلي
سجل الرقم التسلسلي للمحرك، ونوعه، وتاريخ الشراء في الفراغات الواردة أدناه. ستحتاج إلى هذه المعلومات عند طلب شراء قطع الغيار وعند تقديم الاستفسارات الفنية أو استفسارات عن الضمان.

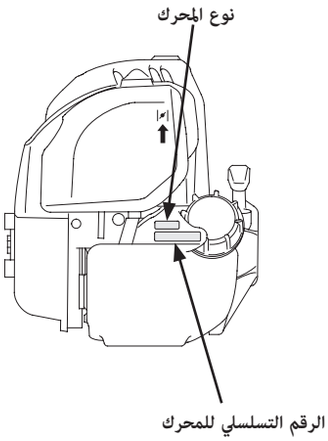

الرقم التسلسلي للمحرك: __ __ __ __ — __ __ __ __ __ __ __ __

نوع المحرك: ___ ___ ___ ___

تاريخ الشراء: _____ / _____ / _____

وصلة التحكم عن بعد

النوع القياسي/نوع ذراع الدفة:

يُزوَّد ذراع التحكم بالخانق بتوصيلة لإرفاق الكابل.

أزل غطاء مُنقِّي الهواء (انظر صفحة 10) للوصول لذراع الخانق وتوصيلة الكابل.

أرفق كابل الخانق كما هو مُوضح في الشكل التوضيحي.

لضبط كابل الخانق، اتبع تعليمات الجهة المصنعة للمُعدة.

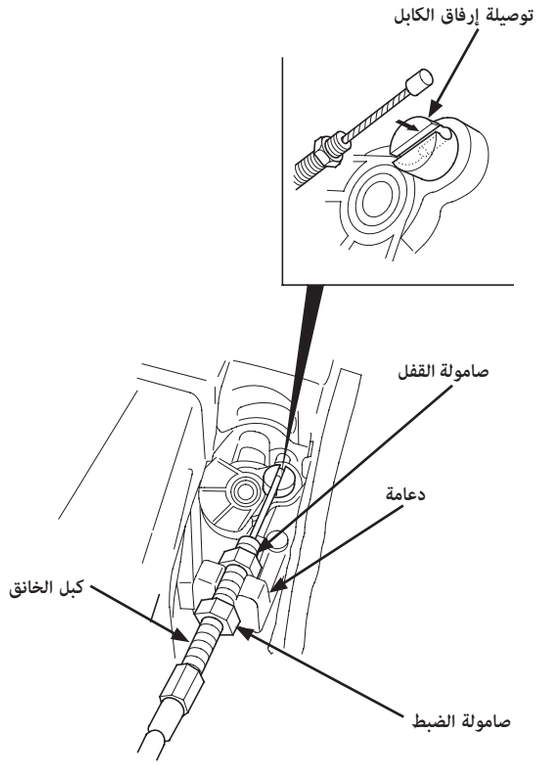

تعديلات المكربن من أجل التشغيل في الارتفاعات الشاهقة

سيكون خليط الهواء والوقود في المكربن القياسي غنيًا أكثر مما ينبغي في الارتفاعات الشاهقة. سينخفض الأداء، وسيزداد استهلاك الوقود. سيؤدي الخليط الغني جدًا إلى إفساد شمعة الإشعال ويتسبب في صعوبة بدء التشغيل. قد يؤدي تشغيل هذا المحرك في ارتفاع يختلف عن الارتفاع الذي تم اعتماد هذا المحرك للتشغيل عنده، خلال فترات زمنية مطولة، إلى زيادة الانبعاثات.

يمكن تحسين أداء المحرك في الارتفاعات الشاهقة من خلال إدخال تعديلات معينة على المكربن. إذا كنت تقوم دائمًا بتشغيل المحرك عند ارتفاعات تزيد عن 1500 متر (5000 قدم)، فاطلب من وكيل الخدمة أن يقوم بإدخال تلك التعديلات على المكربن. سيستوفي هذا المحرك، عند تشغيله على ارتفاع شاهق مع إدخال تعديلات المكربن للتشغيل في الارتفاعات الشاهقة، جميع معايير الانبعاث طوال عمره التشغيلي.

حتى عند تعديل المكربن، ستنخفض القدرة الحصانية التي ينتجها هذا المحرك بنسبة 3.5% لكل زيادة في الارتفاع قدرها 300 متر (1000 قدم). سيزداد تأثير الارتفاع على القوة الحصانية عن هذا الحد في حالة عدم إدخال تعديلات المكربن.

إخطار

عندما يكون قد تم تعديل المكربن للتشغيل في الارتفاعات الشاهقة، سيكون خليط الهواء والوقود ضعيفًا أكثر مما ينبغي للتشغيل عند ارتفاعات منخفضة. قد يتسبب التشغيل عند ارتفاعات تقل عن *1500* متر *(5000* قدم*)* مع إدخال تعديلات على المكربن إلى زيادة سخونة المحرك وقد يؤدي ذلك إلى تلف خطير في المحرك. عند استخدام المحرك في ارتفاعات منخفضة، اطلب من وكيل الخدمة إرجاع المكربن إلى مواصفات المصنع الأصلية.

معلومات حول نظام التحكم بالانبعاثات

مصدر الانبعاثات
ينتج عن عملية الاحتراق غاز أول أكسيد الكربون وأكاسيد النيتروجين والهيدروكربونات. وتعد عملية التحكم في الهيدروكربونات وأكاسيد النيتروجين مهمة للغاية نظرًا لتفاعلها في ظل ظروف معينة ما ينتج عنه تكوين ضباب دخان كيميائي ضوئي عندما تتعرض لضوء الشمس. ولا يتفاعل أول أكسيد الكربون بالطريقة ذاتها لكنه سام في ذاته.

تستخدم Honda إعدادات مكربن منخفضة وأنظمة أخرى لتقليل انبعاثات أول أكسيد الكربون، وأكاسيد النيتروجين، والهيدروكربونات.

الولايات المتحدة الأمريكية، قانون الهواء النظيف بولاية كاليفورنيا، وهيئة البيئة الكندية
تتطلب لوائح وكالة حماية البيئة الأمريكية ومجلس كاليفورنيا وهيئة البيئة الكندية من جميع المصنعين تقديم تعليمات خطية تبين كيفية تشغيل وصيانة أنظمة التحكم بالانبعاثات.

يجب اتباع التعليمات والإجراءات التالية من أجل الحفاظ على مستوى الانبعاثات الصادرة من محرك Honda في نطاق معايير الانبعاثات.

العبث والتبديل
قد يزيد العبث بنظام التحكم بالانبعاثات أو تبديله من الانبعاثات الصادرة بما يتجاوز الحد القانوني. وفيما يلي بعض من تلك التصرفات التي تعد عبثًا:

- إزالة أو تغيير أي جزء من أنظمة السحب أو الوقود أو العادم.
- تبديل أو تثبيط آلية تعديل السرعة أو ضبط الضغط ما يتسبب في تشغيل المحرك خارج معايير تصميمه.

مشكلات قد تؤثر على الانبعاثات
إذا اكتشفت أيًا من الأعراض التالية، فعليك فحص وتصليح محركك بواسطة وكيل الصيانة لديك.

- صعوبة بدء التشغيل أو التباطؤ بعد التشغيل.
- التوقف التام.
- إخفاق الإشعال أو الإشعال في توقيت خاطئ بسبب الحِمل.
- احتراق متأخر (الإشعال في توقيت خاطئ).
- دخان عادم أسود أو استهلاك الوقود بكثرة.

قطع الغيار
صُممت أنظمة التحكم بالانبعاثات في محرك Honda وصُنعت واعتمدت حتى تتماشى مع لوائح الانبعاث الخاصة بوكالة حماية البيئة الأمريكية وولاية كاليفورنيا واللوائح الكندية. ونوصي باستخدم قطع غيار Honda الأصلية عند إجراء الصيانة.
ولقد جرى تصنيع قطع الغيار الأصلية هذه بالمعايير ذاتها المتبعة في تصنيع القطع الأصلية، مما يجعلك تثق في أدائها. قد يتسبب استخدام قطع غيار ليست أصلية الجودة والتصميم في تقليل كفاءة نظام التحكم بالانبعاثات لديك.

تتحمل الجهة المصنعة لقطعة الغيار لما بعد البيع المسؤولية عن عدم تأثير تلك القطعة عكسياً على أداء الانبعاثات. ويجب على الجهة المصنعة للقطعة التأكيد على أن استخدام القطعة لن يتسبب في عدم تماشي المحرك مع لوائح الانبعاثات.

الصيانة
اتبع جدول الصيانة المبين في صفحة 7. تذكر أن هذا الجدول قائم على قاعدة استخدام جهازك في الغرض المصمم له. واعلم بأن التشغيل المستمر مع التحميل الزائد أو ارتفاع درجة الحرارة، أو الاستعمال في ظروف مبللة أو ترابية غير عادية، سيتطلب المزيد من الصيانة.

مؤشر الهواء
(الطرز المعتمدة للبيع في ولاية كاليفورنيا)

يُوضع ملصق معلق/بطاقة معلقة لمعلومات مؤشر الهواء على المحركات المعتمدة لتحملها الانبعاثات لفترة زمنية وفقاً لمتطلبات مجلس موارد الهواء في كاليفورنيا.

صُمم المخطط البياني لتزويدك، عميلنا العزيز، بإمكانية مقارنة أداء الانبعاثات للمحركات المتاحة. فكلما قل مؤشر الهواء، كلما قل التلوث.

صُمم وصف القدرة على التحمل خصيصاً لتزويدك بالمعلومات المتعلقة بفترة قدرة المحرك على تحمل الانبعاثات.
ويشير العنصر الوصفي إلى مدة العمر النافع بالنسبة لنظام التحكم بانبعاثات المحرك. انظر ضمان نظام التحكم بالانبعاثات للحصول على معلومات إضافية.

المصطلح الوصفي	قابل للتطبيق لفترة القدرة على تحمل الانبعاثات
معتدل	50 ساعة (0-80 سم3، حصريًا) 125 ساعة (أكثر من 80 سم3)
متوسط	125 ساعة (0-80 سم3، حصريًا) 250 ساعة (أكثر من 80 سم3)
ممتد	300 ساعة (0-80 سم3، حصريًا) 500 ساعة (أكثر من 80 سم3) 1000 ساعة (225 سم3 فأكثر)

يجب أن يبقى ملصق/بطاقة معلومات مؤشر الهواء المعلقة على المحرك حتى يتم بيعه. أزل البطاقة المعلقة قبل تشغيل المحرك.

المواصفات

GX25 (أنواع رئيسية)

رمز الوصف	GCART
الطول × العرض× الارتفاع	198 × 221 × 230 مم (7.8 × 8.7 × 9.1 بوصة)
الكتلة الجافة [الوزن]	2.90 كجم (6.39 رطل)
نوع المحرك	رباعي الأشواط، عمود كامات علوي، أسطوانة أحادية
الإزاحة [التجويف × الشوط]	25.0 سم^3 (1.53 بوصة مكعبة) [35.0 × 26.0 مم (1.4 × 1.0 بوصة)]
الطاقة الصافية (في توافق مع SAE J1349*)	0.72 كيلو واط (1.0 بيكو ثانية, 1.0 حصان كابح) بسرعة 7000 لفة في الدقيقة
أقصى عزم صاف (في توافق مع SAE J1349*)	1.0 نيوتن متر (0.10 كجم قوة - م, 0.74 رطل قوة - قدم) بسرعة 5000 لفة في الدقيقة
سعة زيت المحرك	0.08 لتر (0.08 كوارت أمريكي, 0.07 كوارت امبراطوري)
سعة خزان الوقود	النوع القياسي/نوع المضخة: 0.53 لتر (0.140 غالون أمريكي, 0.117 غالون امبراطوري) نوع ذراع الدفة : 0.54 لتر (0.143 غالون أمريكي, 0.119 غالون امبراطوري)
نظام التبريد	الهواء المضغوط
نظام الإشعال	مغنيط الترانزستور
دوران عمود مأخذ القدرة PTO	في عكس اتجاه عقارب الساعة

GX35(أنواع رئيسية)

رمز الوصف	GCAST
الطول × العرض× الارتفاع	205 × 234 × 240 مم (8.1 × 9.2 × 9.4 بوصة)
الكتلة الجافة [الوزن]	3.46 كجم (7.63 رطل)
نوع المحرك	رباعي الأشواط، عمود كامات علوي، أسطوانة أحادية
الإزاحة [التجويف × الشوط]	35.8 سم^3 (2.18 بوصة مكعبة) [39.0 × 30.0 مم (1.5 × 1.2 بوصة)]
الطاقة الصافية (في توافق مع SAE J1349*)	1.0 كيلو واط (1.4 حصان, 1.3 حصان كافح) بسرعة 7000 لفة في الدقيقة
أقصى عزم صاف (في توافق مع SAE J1349*)	1.6 نيوتن متر (0.16 كيلو جرام قوة - م, 1.2 رطل قوة - قدم) بسرعة 5500 لفة في الدقيقة
سعة زيت المحرك	0.10 لتر (0.11 كوارت أمريكي, 0.09 كوارت امبراطوري)
سعة خزان الوقود	النوع القياسي/نوع المضخة: 0.63 لتر (0.166 غالون أمريكي, 0.139 غالون امبراطوري) نوع ذراع الدفة: 0.64 لتر (0.169 غالون أمريكي, 0.141 غالون امبراطوري)
نظام التبريد	الهواء المضغوط
نظام الإشعال	مغنيط الترانزستور
دوران عمود مأخذ القدرة PTO	في عكس اتجاه عقارب الساعة

* تقدير قدرة المحرك المشار إليها في هذه الوثيقة هي خرج القدرة الصافية التي تم قياسها واختبارها في محرك قدرة لطراز المحرك بموجب SAE J1349 عند سرعة 7000 لفة في الدقيقة (الطاقة الصافية) وعند GX25: 5000 لفة في الدقيقة، GX35: 5500 لفة في الدقيقة (أقصى عزم صافٍ). وقد تختلف قدرة المحرك الكلية عن هذه القيمة.
سيختلف خرج الطاقة الفعلي للمحرك المثبت في الماكينة النهائية وفقًا لعدة عوامل، بما في ذلك سرعة تشغيل المحرك عند الاستعمال، والظروف البيئية، والصيانة، ومتغيرات أخرى.

مواصفات التحسينات الفنية

العنصر	المواصفات	الصيانة
فجوة شمعة الإشعال	0.7–0.6 مم (0.028–0.024 بوصة)	ارجع إلى صفحة: 11
سرعة التباطؤ	3100±200 لفة في الدقيقة	راجع وكيل Honda المعتمد لديك
خلوص الصمام (البارد)	داخلي: 0.08 ± 0.02 مم خارجي: 0.11 ± 0.02 مم	
مواصفات أخرى	لا يلزم عمليات ضبط أخرى.	

معلومات مرجعية سريعة

الوقود		بنزين خالٍ من الرصاص (ارجع إلى صفحة 8).
	الولايات المتحدة	تصل معايرة أوكتان المضخة فيه إلى 86 أو أعلى
	باستثناء الولايات المتحدة	تصل معايرة أوكتان البحثية فيه إلى 91 أو أعلى
		تصل معايرة أوكتان المضخة فيه إلى 86 أو أعلى
زيت المحرك		SAE 10W-30 أو API SJ أو إصدار أحدث، من أجل الاستخدامات العامة. ارجع إلى صفحة 8.
شمعة الإشعال		CM5H (NGK) CMR5H (NGK)
الصيانة		قبل كل مرة يتم فيها الاستخدام: • افحص مستوى زيت المحرك. ارجع إلى صفحة 9. • افحص مرشّح الهواء. ارجع إلى صفحة 10.
		أول 10 ساعات: قم بتغيير زيت المحرك. ارجع إلى صفحة 9.
		التالي: ارجع إلى جدول الصيانة المبين في صفحة 7.

مخططات توصيلات الأسلاك

النوع القياسي/نوع ذراع الدفة:

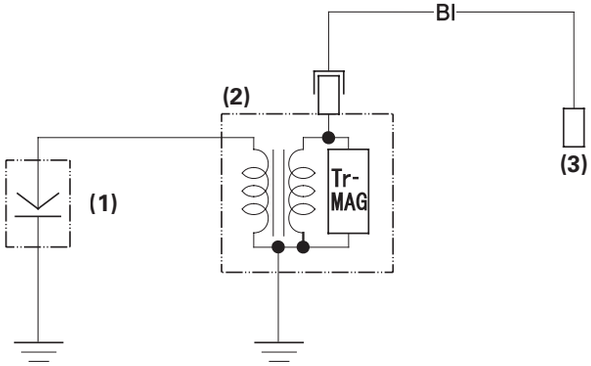

نوع المضخة:

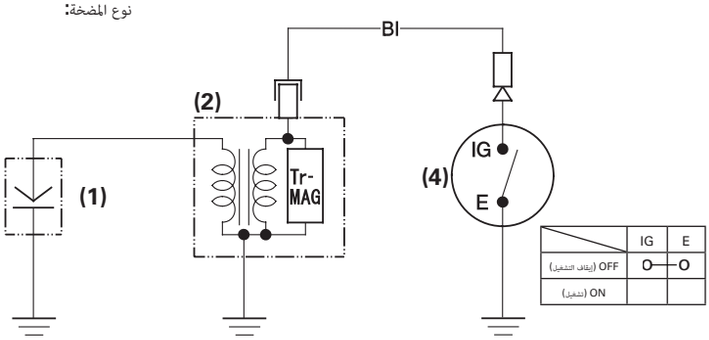

(1) شمعة الإشعال
(2) ملف الإشعال
(3) مفتاح المحرك
على المُعدّة التي يتم تشغيلها بواسطة المحرك.
(4) مفتاح المحرك

Bl	أسود

معلومات المستهلك

معلومات الضمان وتحديد مكان الموزع/الوكيل

الولايات المتحدة الأمريكية، وبورتوريكو، وجزر فيرجين الأمريكية:
تفضلوا بزيارة موقعنا على الإنترنت: www.honda-engines.com

كندا:
اتصل على 9HONDA9 (888)
أو قم بزيارة الموقع الخاص: www.honda.ca

للمنطقة الأوروبية:
تفضلوا بزيارة موقعنا على الإنترنت: http://www.honda-engines-eu.com

معلومات خدمة العملاء

يتكون طاقم الخدمة لدى الوكلاء من أشخاص محترفين مدرّبين. ويجب أن يكونوا قادرين على الرد على أي تساؤل لديك. إذا واجهتك مشكلة ما لم يتمكن الوكيل من حلها بشكل يرضيك، فالرجاء مناقشتها مع إدارة مركز الوكيل. يستطيع مدير الخدمة أو المدير العام أو المالك تقديم المساعدة لك. يتم حل جميع المشكلات تقريبًا من خلال هذه الطريقة.

الولايات المتحدة الأمريكية، وبورتوريكو، وجزر فيرجين الأمريكية:
إذا لم ترضَ بالقرار المتخذ بواسطة إدارة الوكيل، يرجى الاتصال بموزع محركات Honda الإقليمي الخاص بمنطقتك.

في حالة عدم رضاك بعد التحدث إلى موزع المحركات الإقليمي، يمكنك الاتصال بمكتب Honda كما هو مبين.

جميع المناطق الأخرى:
إذا لم ترضَ بالقرار المتخذ بواسطة إدارة الوكيل، يرجى الاتصال بمكتب Honda كما هو مبين.

《مكتب Honda》
عندما تراسلنا أو تتصل بنا، الرجاء توفير هذه المعلومات:

- اسم شركة تصنيع المُعدة ورقم الطراز المثبت فيه المحرك
- طراز المحرك، ورقمه التسلسلي، ونوعه (انظر صفحة 17)
- اسم الوكيل الذي باع لك هذا المحرك
- اسم وعنوان ومعلومات الاتصال بممثل الوكيل الذي يشرف على صيانة المحرك
- تاريخ الشراء
- اسمك وعنوانك ورقم هاتفك
- وصف تفصيلي للمشكلة

الولايات المتحدة الأمريكية، وبورتوريكو، وجزر فيرجين الأمريكية:
American Honda Motor Co., Inc.
قسم معدات الطاقة
مكتب علاقات العملاء
Marconi Drive 4900
Alpharetta, GA 30005-8847

أو على الهاتف: 497-6400 (770)، من 8:30 ص - 7:00 م. بالتوقيت الشرقي

كندا:
Honda Canada, Inc.
برجاء زيارة www.honda.ca
للحصول على معلومات العنوان

هاتف: 9HONDA9 (888) هاتف مجاني
6329-946 (888)
فاكسيميلي: 0909-939 (877) هاتف مجاني

للمنطقة الأوروبية:
Honda Motor Europe Logistics NV.
مركز المحركات الأوروبي

http://www.honda-engines-eu.com

جميع المناطق الأخرى:
يرجى الاتصال بموزع Honda في منطقتك للحصول على المساعدة.

HONDA
The Power of Dreams