INLEDNING

Tack för att du köpt en motor från Honda. Vi vill hjälpa till så att du ska få bästa möjliga nytta av din nya motor och att du ska kunna hantera den på ett säkert sätt. Denna bruksanvisning innehåller information om hur man gör det. Läs den noggrant innan du använder motorn. Om ett problem skulle uppstå, eller om du har frågor om motorn, ska du kontakta en auktoriserad Honda-serviceverkstad.

All information i denna publikation bygger på senast tillgänglig information vid tryckningen. Honda Motor Co., Ltd. förbehåller sig rätten att göra ändringar när som helst utan föregående meddelande och utan någon form av krav. Inga delar av det här dokumentet får kopieras utan skriftligt tillstånd.

Denna bruksanvisning ska betraktas som en del av motorn och skall alltid följa med den vid försäljning.

Läs igenom de medföljande instruktionerna för utrustning som använder denna motor för ytterligare information om hur man startar, stänger av motorn, drift, justeringar eller särskilda underhållsinstruktioner.

För USA, Puerto Rico och amerikanska Jungfruöarna:
Vi rekommenderar att du läser garantipolicyn för att få en tydlig bild av vad den täcker och vilket ansvar du har som ägare. Garantipolicyn är ett separat dokument som du ska ha fått av återförsäljaren.

SÄKERHETSINFORMATION

Din säkerhet och andras säkerhet är mycket viktig. I den här bruksanvisningen, och på själva motorn, finns viktig säkerhetsinformation. Läs dessa meddelanden noggrant.

Säkerhetsinformationen visar på risker som kan innebära personskador för dig själv och andra. Varje säkerhetsmeddelande föregås av en varningssymbol ⚠ och något av de tre orden, FARA, VARNING eller FÖRSIKTIGHET.

Dessa signalord betyder:

⚠ FARA Du KOMMER att DÖ eller SKADAS ALLVARLIGT, om du inte följer anvisningarna.

⚠ VARNING Du KAN bli DÖDAD eller SVÅRT SKADAD om Du inte följer instruktionerna.

⚠ FÖRSIKTIGHET Du KAN SKADAS om du inte följer anvisningarna.

Varje meddelande talar om för dig vilken fara det handlar om, vad som kan hända och vad du kan göra för att för att undvika eller minska skadan.

MEDDELANDEN OM FÖREBYGGANDE AV SKADOR

Det finns också andra viktiga meddelanden som föregås av ordet OBS.

Detta betyder:

OBS! Om du inte följer instruktionerna kan din motor eller annan egendom skadas.

Syftet med dessa meddelanden är att skydda din motor, annan egendom eller omgivningen från skada.

© 2011 Honda Motor Co., Ltd. — Med ensamrätt

GX630R · GX660R · GX690R

3SZ6L600
00X3S-Z6L-6000

HONDA

SVENSKA

BRUKSANVISNING

GX630 · GX660 · GX690

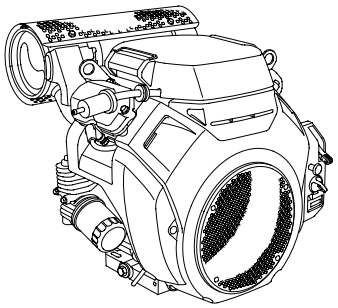

⚠ VARNING: ⚠

Avgasutsläppet från denna motor innehåller kemikalier som i staten Kalifornien är kända för att orsaka cancer, fosterskador och andra fortplantningsskador.

INNEHÅLL

INLEDNING 1
SÄKERHETSINFORMATION 1
SÄKERHETSINFORMATION ... 2
PLACERING AV SÄKERHETSSKYLTAR 2
KOMPONENTER & REGLAGE PLACERING 3
FUNKTIONER 3
KONTROLLER FÖRE ANVÄNDNING 4
KÖRNING 4
FÖRBEREDELSER FÖR SÄKER DRIFT 4
STARTA MOTORN 4
STÄNGA AV MOTORN 5
STÄLLA IN MOTORVARVTAL 6
MOTORSERVICE 6
VIKTEN AV UNDERHÅLL 6
UNDERHÅLLSSÄKERHET 6
SÄKERHETSÅTGÄRDER 7
UNDERHÅLLS-SCHEMA 7
BRÄNSLEPÅFYLLNING 7
MOTOROLJA 8
Rekommenderad olja 8
Kontroll av oljenivå 8
Oljebyte 8
OLJEFILTER 9
LUFTRENARE 9
Kontroll 9
Rengöring 9
TÄNDSTIFT 10
GNISTSLÄCKARE 11
TIPS OCH FÖRSLAG 11
FÖRVARING AV MOTORN 11
TRANSPORT 12
HANTERING AV OVÄNTADE PROBLEM 13
BYTE AV SÄKRING 13
TEKNISK INFORMATION 14
Serienumrets placering 14
Batterianslutningar för Elstart 14
Länksystem för fjärrkontroll 15
Modifiering av förgasare för körning på hög höjd 15
System för utsläppskontroll Information 16
Luftindex 17
Specifikationer 17
Motorinställnings-specifikationer 17
Snabbreferens Information 17
Kopplingsscheman 18
KONSUMENTUPPLYSNING 19
INFORMATION OM GARANTI OCH PLACERING AV LEVERANTÖRER/ ÅTERFÖRSÄLJARE 19
INFORMATION OM KUNDSERVICE 19

SÄKERHETSINFORMATION

- Förstå hur alla kontroller fungerar och hur man stoppar motorn snabbt i en nödsituation. Se till att användaren har fått tillräcklig information innan han/hon använder utrustningen.
- Låt inte barn köra motorn. Håll barn och husdjur borta från driftsområdet.
- Motorns avgaser innehåller giftig kolmonoxid.
  Kör inte motorn utan tillräcklig ventilation och kör den aldrig inomhus.
- Motorn och avgassystemet blir mycket heta under drift. Ha motorn minst en meter från byggnader och annan utrustning när den är i drift. Ha inte något lättantändligt material i närheten och placera ingenting på motorn när den är i drift.

PLACERING AV SÄKERHETSSKYLTAR

Den här skylten varnar för risker som kan orsaka allvarliga personskador. Läs den noggrant.
Om skylten faller av eller blir svårläst – kontakta Hondas återförsäljare för en utbyte.

VARNINGSSKYLT

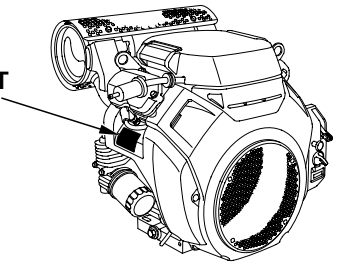

VARNINGSSKYLT	För EU	Förutom EU
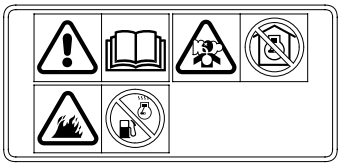	fäst på produkten	medföljer produkten
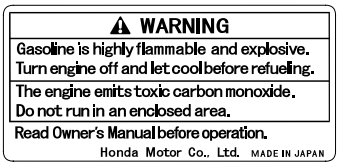	medföljer produkten	fäst på produkten
	medföljer produkten	medföljer produkten

Fabriksmonterad ljuddämpare från Honda.

VARNINGSSKYLT FÖR LJUDDÄMPARE	
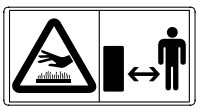	ingår ej
	medföljer produkten
	medföljer produkten

Bensin är mycket brandfarligt och explosivt. Stoppa motorn och låt den svalna före påfyllning.

Motorn släpper ut giftig koloxid. Kör inte motorn i slutna utrymmen.

Läs bruksanvisningen före användning.

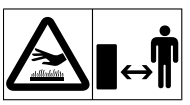

Man kan bränna sig på en varm ljuddämpare. Håll dig borta från den om motorn varit på.

KOMPONENTER & REGLAGE

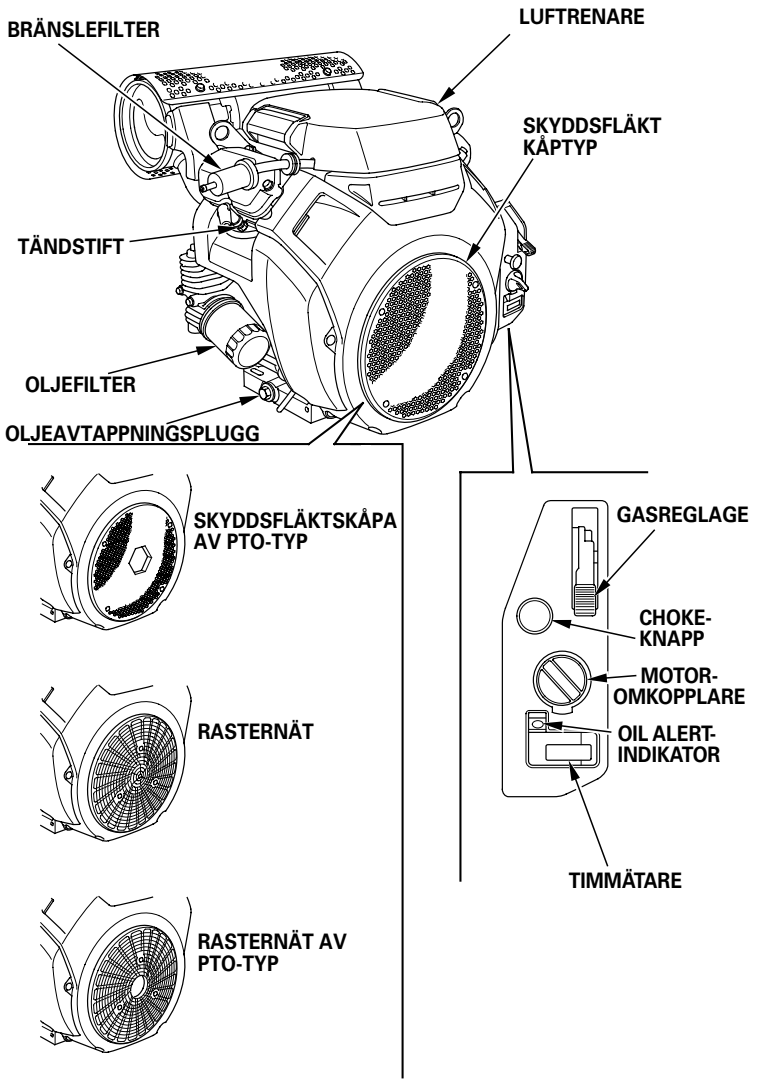

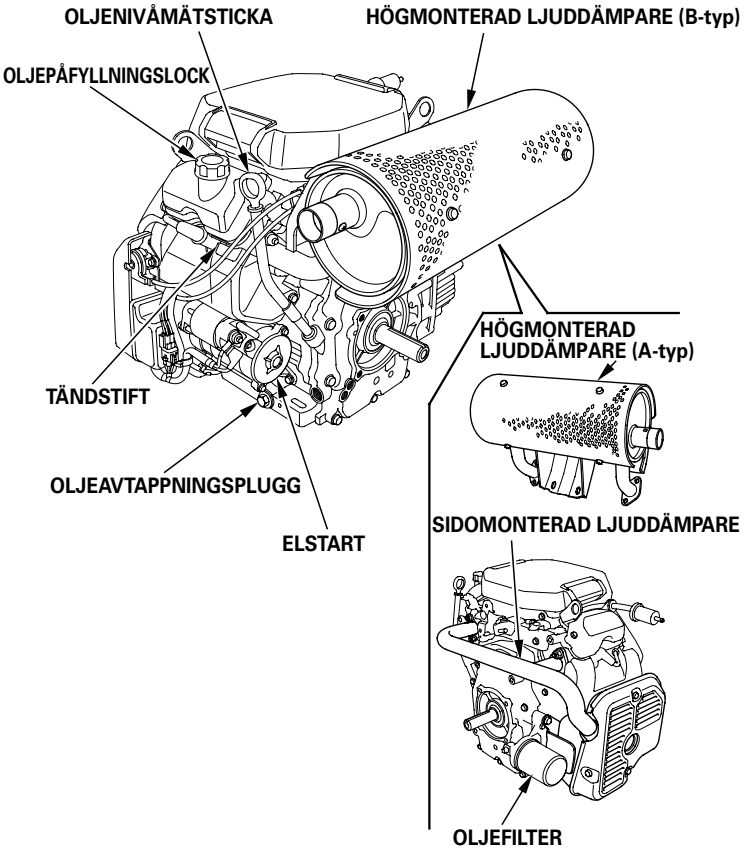

FUNKTIONER

Oil Alert-® system (vissa modeller)
"Oil Alert är ett registrerat varumärke i USA"

Oil Alert-system är utformat för att förhindra att motorn skadas på grund av att det är för lite olja i vevhuset. Innan oljenivån i vevhuset går under säkerhetsnivån, tänds Oil Alert-indikatorn (röd) och Oil Alert-systemet stannar motorn automatiskt (motorns stoppknapp blir kvar i ON-läget).

Om motorn stannar och inte startar igen, ska du kontrollera oljenivån (se sidan 8) innan du felsöker andra områden.

Timräknare
Efter att motorn startats, kommer tiden att räknas då den är igång.
Tiden räknas inte om man enbart sätter motorns stoppknapp i ON (PÅ)-läget.

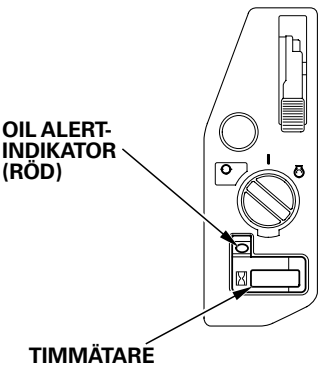

Magnet-ventil för bränsleavstängning

Motorn har en magnetventil för bränsleavstängning som gör att bränslet flödar till förgasarens huvudmunstycke när motorns stoppknapp är i ON (PÅ)- eller START-läget och stoppar bränsleflödet till huvudmunstycket när motorns stoppknapp är i OFF (AV)-läget.

Motorn måste anslutas till batteriet som ger kraft till magnetventilen för bränsleavstängning, så att motorn kan gå. Om batteriet kopplas bort, stoppas bränsleflödet till förgasaren.

KONTROLLER FÖRE ANVÄNDNING

ÄR MOTORN FÖRBEREDD OCH KLAR?

För din egen säkerhet, och för att maximera livslängden för din utrustning, är det väldigt viktigt att ta sig tid och kontrollera motorn innan man sätter igång den. Kom ihåg att rätta till de fel du finner, eller låt en Honda-återförsäljare rätta till dem innan du kör motorn.

⚠ VARNING

Felaktigt underhåll eller att inte rätta till ett problem före drift kan orsaka ett funktionsel där du kan skadas allvarligt eller dödas.

Utför alltid en kontroll före drift före varje användning och rätta till alla problem.

Innan du påbörjarkontrollerna före drift, ska du se till att motorn står på ett jämnt underlag ochatt stoppknappen är i OFF (AV)-läget.

Kontrollera alltid följande innan du startar motorn:

Kontrollera motorns allmänna skick

1. Titta runt och under motorn för att se om det finns tecken på oljeläckor eller bensinläckor.

2. Ta bort smuts eller annat skräp, i synnerhet runt ljuddämparen.

3. Se efter om det finns tecken på skador.

4. Kontrollera att alla skydd och höljen finns på plats och att alla muttrar, skruvar och bultar är åtdragna.

Kontrollera motorn

1. Kontrollera bränslenivån. Att starta med full tank minskar risken för driftavbrott för bränslepåfyllning.

2. Kontrollera motoroljenivån (se sidan 8). Om motorn körs med låg oljenivå kan motorskador uppstå.

   Oil Alert-systemet (vissa modeller) stannar motorn automatiskt innan oljenivån går under säkerhetsnivån. Men för att slippa besvär med en plötslig avstängning, ska man alltid kontrollera motoroljenivån innan man startar motorn.

3. Kontrollera luftfilterelementet (se sidan 9). Ett smutsigt filterelement begränsar luftflödet till förgasaren och försämrar motorns prestanda.

4. Kontrollera den utrustning som drivs av motorn.

   Läs igenom instruktionerna som följde med den utrustning som drivs av denna motor för eventuella försiktighetsåtgärder eller procedurer som ska genomföras före start.

KÖRNING

FÖRBEREDELSER FÖR SÄKER DRIFT

Innan du startar motorn första gången ber vi dig läsa avsnittet *SÄKERHETSINFORMATION* på sidan 2 och *KONTROLLER FÖRE ANVÄNDNING* på sidan 4.

För din säkerhets skull, ska du undvika att starta eller köra motorn i ett slutet utrymme som till exempel ett garage. Motorns avgaser innehåller giftig koloxid som kan samlas snabbt i ett slutet utrymme och orsaka illamående eller dödsfall.

⚠ VARNING

Avgasutsläppet innehåller giftig koloxid som kan ansamlas till farliga nivåer i slutna utrymmen. Att andas in koloxid kan leda till medvetslöshet eller dödsfall.

Kör aldrig motorn i ett slutet, eller delvis slutet utrymme, där det kan finnas människor.

Läs igenom instruktionerna som följde med den utrustning som får kraft av motorn för eventuella försiktighetsåtgärder som ska observeras före start, nedstängning eller drift.

Kör inte motorn i backar som sluttar mer än 20°.

STARTA MOTORN

1. Om bränsletanken har en ventil, ska du se till att den är i läget OPEN (ÖPPEN) eller ON (PÅ) innan du startar motorn.

2. Vid start av en kall motor ska chokereglaget flyttas till stängt läge (CLOSED).

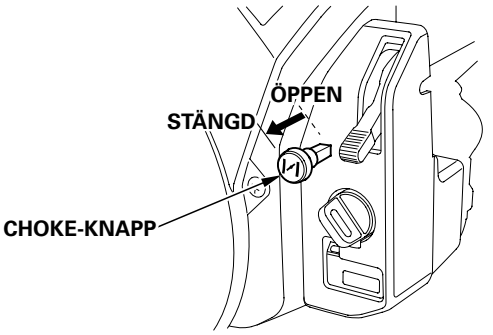

När man ska starta om en varm motor ska chokereglaget stå i läget OPEN (ÖPPEN).

På va motortillämpningar är det bättre att använda fjärrkontrollen för chokereglaget än det chokereglage som är monterat på motorn och som visas här. Se anvisningarna från respektive tillverkare.

3. Flytta gasreglaget från MIN.-läget, ungefär 1/3 mot MAX.-läget.

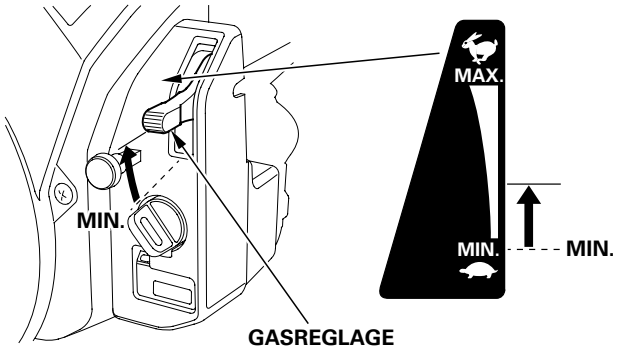

På vissa motortillämpningar är det bättre att använda fjärrkontrollen för gasreglaget än det gasreglage som är monterat på motorn och som visas här. Se anvisningarna från respektive tillverkare.

4. Vrid tändningslåset till ON (PÅ).

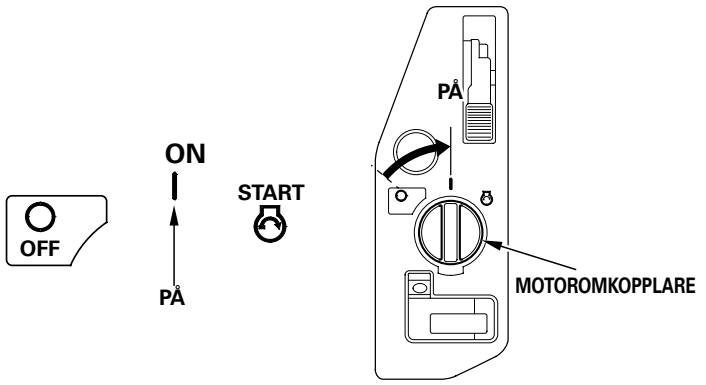

5. Dra igång motorn med startanordningen.

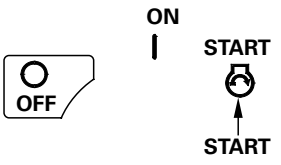

Vrid tändningen till START-läget och håll den där tills motorn startar.

Om motorn inte startar inom fem sekunder, ska du släppa motorns stoppknapp och vänta i minst tio sekunder innan du försöker igen.

OBS!

Om man använder elstarten i mer än fem sekunder i taget kommer startmotorn att överhettas och då kan den bli förstörd.

När motorn startar, ska du släppa motorns stoppknapp och låta den gå tillbaka till ON (PÅ)-läget.

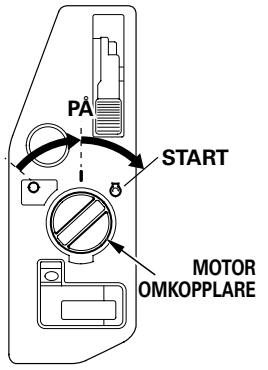

6. Värm upp motorn i två till tre sekunder.

7. Om chokereglaget var i CLOSED (STÄNGT) läge när du startade motorn, ska du sakta föra det mot OPEN (ÖPPET) läge när motorn värms upp.

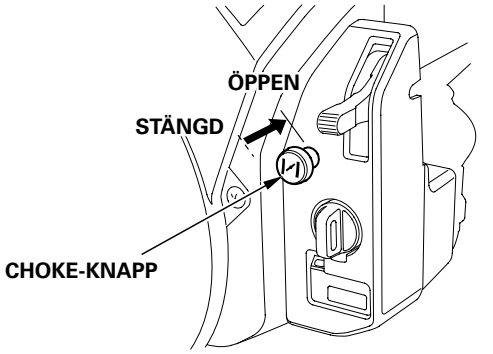

STÄNGA AV MOTORN

Vrid bara motorns stoppknapp till läget OFF (AV) om du behöver stänga av motorn i en nödsituation. Gör på följande sätt vid normala förhållanden. Se anvisningarna från respektive tillverkare.

1. Flytta gasreglaget till MIN-läget.

   På vissa motortillämpningar är det bättre att använda fjärrkontrollen för gasreglaget än det gasreglage som är monterat på motorn och som visas här.

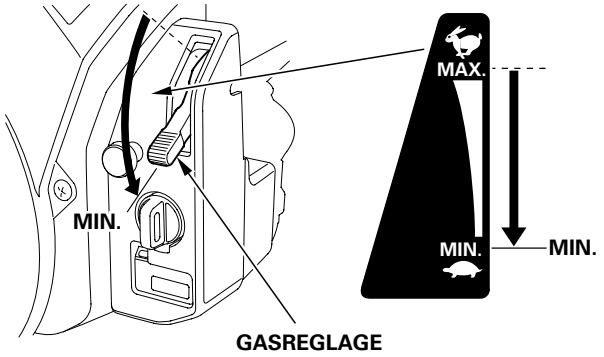

2. Vrid motoromkopplaren till läge OFF (AV).

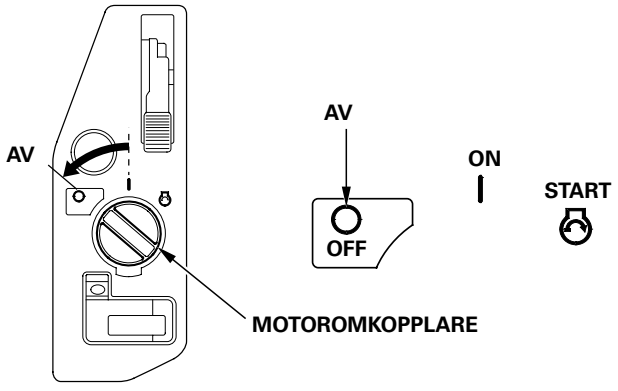

3. Om bränsletanken har en bränslekran, ska bränslekranen vridas till CLOSED- eller OFF (AV)-läget.

STÄLLA IN MOTORVARVTAL

Ställ in gasspjällsarmen på önskat motorvarvtal.

På vissa motortillämpningar är det bättre att använda fjärrkontrollen för gasreglaget än det gasreglage som är monterat på motorn och som visas här. Se anvisningarna från respektive tillverkare.

Se de instruktioner som följde med den utrustning som drivs av denna motor för rekommendationer när det gäller motorvarvtal.

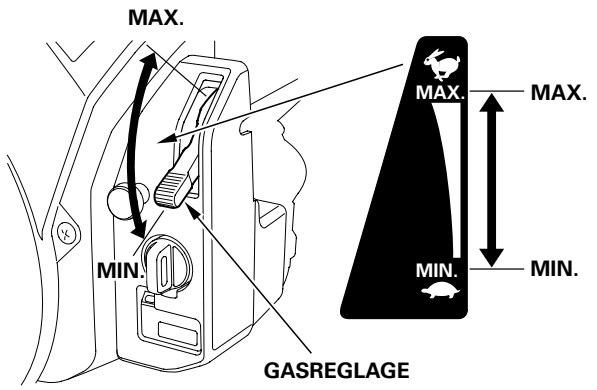

Koppla inte bort batteriet från motorn när den är på. Om man kopplar bort batteriet kan det orsaka att bränsleavstängningsventilen stänger av bränsleflödet till förgasarens huvudmunstycke, varpå motorn stannar.

MOTORSERVICE

VIKTEN AV UNDERHÅLL

Väl utfört underhåll är avgörande för säker, ekonomisk och problemfri drift. Det hjälper också till att minska utsläppen.

⚠ VARNING

Att inte underhålla eller att inte rätta till ett problem innan drift kan orsaka ett funktionsfel där Du kan skadas allvarligt eller dödas.

Följ alltid de rekommendationer för kontroller och underhåll som anges i bruksanvisningen.

För att du ska få hjälp med att underhålla din motor på rätt sätt, finns det ett underhållsschema på de följande sidorna, procedurer för rutinkontroller och enkla underhållsprocedurer med hjälp av grundläggande handverktyg.
Andra serviceåtgärder som är mer komplicerade, eller som kräver specialverktyg, utförs bäst av professionella och ofta då av en Honda-tekniker eller en annan kvalificerad mekaniker.

Underhållsschemat gäller vid normala användningsförhållanden. Om du använder din motor under svåra förhållanden, till exempel ihållande tung belastning eller i hög temperatur, eller användning i onormalt fuktiga eller dammiga förhållanden, kan du fråga din Honda-återförsäljare om råd hur du ska anpassa användningen till dina speciella behov.

Underhåll, byte eller reparation av avgaskontrollenheter- och system, kan utföras av en bilverkstad eller en enskild person med hjälp av delar som är EPA-certifierade.

UNDERHÅLLSSÄKERHET

Här följer några av de viktigaste säkerhetsföreskrifterna. Vi kan däremot inte varna för varje tänkbar risk som kan uppstå vid underhållsarbeten. Bara du själv kan avgöra om du ska utföra ett givet moment av underhållet eller inte.

⚠ VARNING

Att inte följa instruktioner om underhåll kan orsaka att du blir allvarligt skadad eller dödad.

Följ alltid procedurerna i denna bruksanvisning.

SÄKERHETSÅTGÄRDER

- Kontrollera att motorn är avstängd innan du påbörjar något underhållsarbete eller några reparationer. Koppla från tändkabelskon vid tändstiftet för att undvika oavsiktlig start. Du kan undvika många potentiella risker så här:
  —**Koloxidförgiftning från avgaserna.**
  Använd bara motorn utomhus, på avstånd från fönster och dörrar.
  —**Brännskador från hete delar.**
  Låt motorn och avgassystemet svalna innan du rör vid dem.
  —**Skada från rörliga delar.**
  Kör inte motorn innan du fått anvisningar om att göra detta.

- Läs instruktionerna innan Du börjar, och försäkra dig om att du har rätt verktyg och tillräcklig kunskap.

- Var försiktig när du arbetar i närheten av bensin för att minska risken för brand eller explosion. Använda bara lösningsmedel som inte är brandfarliga, inte bensin när du rengör delar. Håll cigaretter, gnistor och öppen eld borta från alla bränslerelaterade delar.

Kom ihåg att en auktoriserad Honda-återförsäljare kan din motor bäst och har rätt utrustning för att serva och reparera den.

För att vara säker på bästa kvalitet och funktion bör du bara använda nya Honda originalreservdelar eller motsvarande vid reparation och service.

SERVICESCHEMA

SERVICEINTERVALL (3) Utför varje angiven månad eller efter antal drifttimmar, beroende på vilket som inträffar först. / DETALJ		Varje användning	Första månaden eller efter 20 timmar	Var 6:e månad eller efter 100 timmar	Varje år eller efter 300 tim.	Vartannat år eller efter 500 tim.	Se på sidan
Motorolja	Kontrollera nivå	○					8
	Byte		○	○			8
Motoroljefilter	Byt ut	Var 200:e timme					9
Luftfilter	Kontrollera	○					9
	Rengör			○ (1)			9
	Byt ut					○ *	
Tändstift	Kontrollera/ justera			○			10
	Byt ut				○		
Gnistsläckare (vissa modeller)	Rengör			○			11
Tomgångsvarvtal	Kontrollera/ justera				○ (2)		**
Ventilspel	Kontrollera/ justera				○ (2)		**
Förbränningskammare	Rengör	Efter 1 000 timmar (2)					**
Bränslefilter	Byt ut				○ (2)		**
Bränsleslang	Kontrollera	Vartannat år (byt ut om det behövs (2))					**

* Byt endast ut pappersfilterelementet.
** Se verkstadshandboken.

(1) Utför service oftare vid användning i dammiga miljöer.

(2) Dessa delar ska servas av en Honda-återförsäljare, såvida du inte själv har de rätta verktygen och den kunskap som krävs. Se Hondas verkstadshandbok för uppgifter om serviceförfaranden.

(3) Vid kommersiell användning, ska du logga antalet driftstimmar för att fastställa rätt underhållsintervall.

Om underhållsschemat inte följs kan detta leda till fel som inte täcks av garantin.

BRÄNSLEPÅFYLLNING

Rekommenderat bränsle

Blyfri bensin		
	USA	Pumpbensin, oktantal på 86 eller högre
	Utanför USA	Bensin med oktantal på 91 eller högre
		Pumpbensin, oktantal på 86 eller högre

Denna motor är godkänd för att köras på blyfri bensin med ett oktantal på 86 eller högre (oktantal på 91 eller högre).
Fyll på bränsle i ett väl ventilerat utrymme med motorn avstängd. Låt motorn svalna först om den varit igång. Fyll aldrig på bränsle inomhus där bensinångorna kan komma i kontakt med flammor eller gnistor.
Man kan använda blyfri bensin som inte innehåller mer än 10 volymprocent etanol (E10) eller 5 volymprocent metanol. Dessutom ska metanolen innehålla lösningsmedel och korrosionsskyddsmedel. Användning av ett bränsle som innehåller mer etanol eller metanol än vad som visas ovan kan leda till problem när det gäller start och/eller prestanda. Det kan också skada delar i metall, gummi och plast som ingår i bränslesystemet. Skador på motorn som orsakats av användning av ett bränsle med högre procenttal av etanol eller metanol än vad som visas ovan täcks inte av garantin.

Om utrustningen ska användas sällan eller oregelbundet, finns det ytterligare information angående bränslenedbrytning i bränsleavsnittet i kapitlet FÖRVARA MOTORN (se sidan 11).

⚠ VARNING

Bensin är mycket brandfarligt och explosivt och du kan bränna dig eller skadas allvarligt när du hanterar bränsle.

- Stanna motorn och undvik gnistor, värme och öppen låga.
- Fyll endast på bränsle utomhus.
- Torka upp spill omedelbart.

OBS!

Bränsle kan skada lacker och vissa typer av plast. Var försiktig så att du inte spiller ut bränsle när du fyller på tanken. Skador som orakats av utspillt bränsle täcks inte av leverantörens begränsade garanti.

Använd aldrig gammal eller förorenad bensin eller oljeblandad bensin. Se till att smuts och vatten inte kan komma in i bränsletanken.

Motorn ska vara stoppad och på ett jämns underlag när man tar av tanklocket för att kontrollera bränslenivån. Fyll på tanken om bränslenivån är låg.
Se de instruktioner som följde med den utrustning som drivs av motorn när det gäller bränslepåfyllning.

Fyll på bränsle i ett väl ventilerat utrymme innan du startar motorn. Låt motorn svalna först om den varit igång. Fyll på försiktigt så att du inte spiller ut bränsle. Det kan var nödvändigt att ha mindre bensin i tanken beroende på driftsförhållandena. Dra åt bränsletanklocket säkert igen efter påfyllningen.

Håll bensinen på avstånd från apparaters kontrollampor, grillar, elektriska apparater, eldrivna verktyg etc.

Utspillt bränsle är inte bara brandfarligt utan även miljöfarligt. Torka upp spill omedelbart.

MOTOROLJA

Oljan är en viktig komponent som påverkar prestanda och livslängd. Använd fyrtaktsolja av biltyp.

Rekommenderad olja

Använd en fyrtaktsolja som uppfyller eller överskrider kraven för API, servicekategori SJ eller senare (eller motsvarande). Kontrollera alltid API-serviceskylten på oljebehållaren för att försäkra dig om att den har bokstäverna SJ eller senars (eller motsvarande).

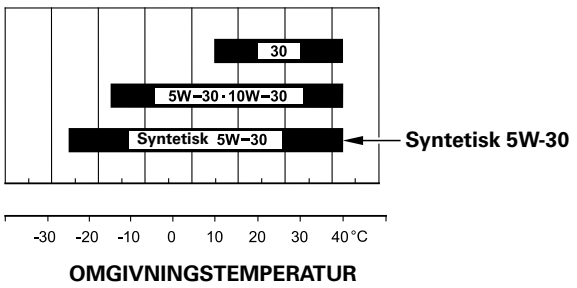

SAE 10W-30 eller 5W-30 rekommenderas för allmän användning. Använd en helt syntetisk 5W-30 för start-/drifttemperaturer mellan –15°C och –25°C. Andra viskositeter i schemat kan användas när medeltemperaturen i ditt körområde är inom angivna intervaller.

Kontroll av oljenivå

Kontrollera motoroljenivån med motorn avstängd och på plant underlag.

1. Starta motorn och låt den gå på tomgång i en eller två minuter. Stanna motorn och vänta två till tre minuter.

2. Ta bort oljestickan och torka av.

3. Sätt i oljestickan helt och ta sedan ut den för att kontrollera oljenivån.

4. Om oljenivån är låg, ska du ta bort oljepåfyllningslocket och fylla på med rekommenderad olja upp till den övre nivåmarkeringen på oljestickan.

5. Sätt tillbaka oljestickan och oljepåfyllningslocket.

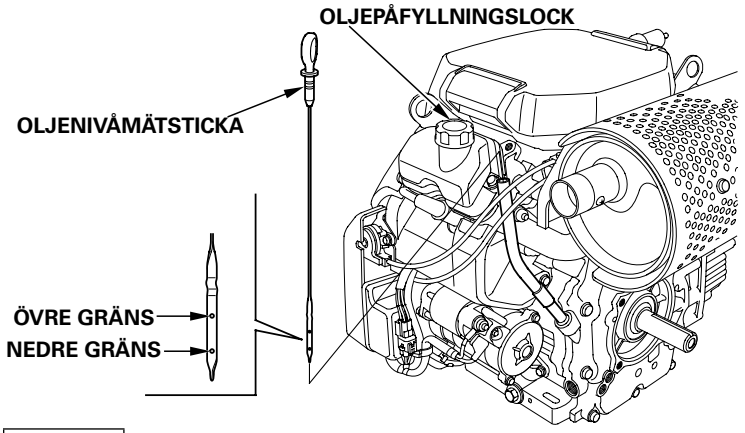

OBS!

Om motorn körs med låg oljenivå kan motorskador uppstå. Denna typ av skada täcks inte av leverantörens begränsade garanti.

Oil Alert-systemet (vissa modeller) stannar motorn automatiskt innan oljenivån går under säkerhetsnivån. Men för att slippa besvär med en plötslig avstängning, ska man alltid kontrollera motoroljenivån innan man startar motorn.

Oljebyte

Tappa av den använda oljan när motorn är varm. Varm olja går att tappa av snabbt och helt och hållet.

1. Placera en lämplig behållare under motorn som kan samla upp oljan, ta sedan bort oljepåfyllningslocket, avtappningspluggen och tätningsbrickan.

2. Låt använd olja rinna ut helt, sätt sedan i avtappningspluggen och en ny tätningsbricka och dra åt ordentligt.

   Ta hand om gammal motorolja på ett godkänt och miljövänligt sätt. Ta med den använda oljan i en stängd behållare till en återvinningsstation eller verkstad för återvinning. Den får inte kastas i soporna, hällas ut på marken eller hällas ut i avloppet.

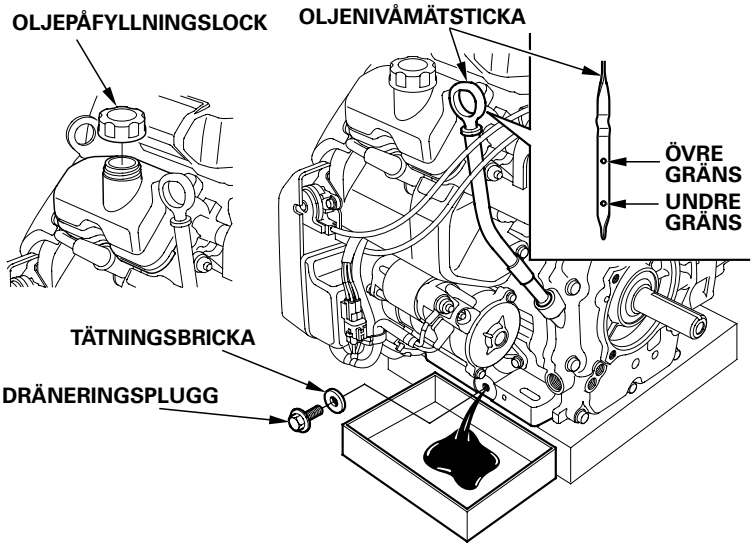

3. Placera motorn på ett jämnt underlag och fyll på med rekommenderad olja upp till den övre nivåmarkeringen på oljestickan.

OBS!

Om motorn körs med låg oljenivå kan motorskador uppstå. Denna typ av skada täcks inte av leverantörens begränsade garanti.

Oil Alert-systemet (vissa modeller) stannar motorn automatiskt innan oljenivån går under säkerhetsnivån.
För att undvika problem med oväntadavstängning, ska du fylla på till den övre nivåmarkeringen och därefter kontrollera oljan regelbundet.

4. Sätt tillbaka oljepåfyllningslocket/oljestickan ordentligt.

OLJEFILTER

Byte

1. Tappa ur motoroljan och dra åt avtappningspluggen ordentligt.

2. Ta bort oljefiltret och tappa ur oljan i en lämplig behållare. Ta hand om den gamla oljan och filtret på ett godkänt och miljövänligt sätt.

OBS!

Det är bättre att använda en oljefilternyckel, i stället för en oljefilteravdragare, eller motsvarande, med rem, för att undvika att slå emot eller skada oljetrycksmätaren.

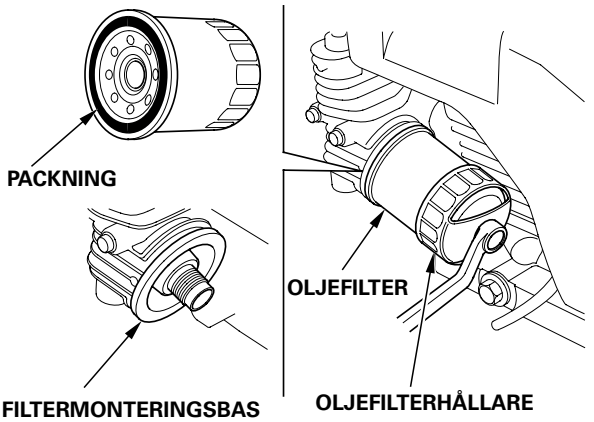

3. Rengör filtrets monteringsbas och täck det nya oljefiltret med motorolja.

OBS!

Använd bara Hondas originaloljefilter eller ett filter av motsvarande kvalitet avsett för din modell. Användning av ett icke-Honda-oljefilter eller ett oljefilter för en annan modell kan orsaka motorskador.

4. Skruva fast det nya oljefiltret för hand tills tätningen kommer i kontakt med filtrets monteringsbas. Ta sedan en oljefilterhållare för att dra åt filtret ytterligare ett fjärdedels varv.

   Oljefiltrets åtdragningsmoment: 12 N·m (1,2 kgf·m)

5. Fyll på vevhuset med angiven mängd av den specificerade oljan (se sidan 8). Sätt tillbaka oljepåfyllningslocket/oljestickan.

6. Starta motorn och kontrollera om det förekommer läckage.

7. Stoppa motorn och kontrollera oljenivån enligt beskrivningen på sidan 8. Om det behövs ska du fylla på olja till den övre nivåmarkeringen på oljestickan.

LUFTRENARE

En smutsig luftrenare begränsar luftflödet till förgasaren och försämrar motorns prestanda. Om du använder motorn i mycket dammiga områden, ska oljefiltret rengöras oftare än vad som anges i UNDERHÅLLSSCHEMAT (se sidan 7).

OBS!

Om man använder motorn utan luftfilter, eller med ett skadat luftfilter, kan det komma in smuts i motorn, vilket snabbt ger skador på den. Denna typ av skada täcks inte av leverantörens begränsade garanti.

Kontroll

Ta bort luftrenarkåpan och kontrollera filterelementen. Rengör eller byt ut smutsiga filterelement. Byt alltid ut skadade filterelement.

Rengöring

1. Dra luftrenarens kåpspärr till olåst läge och ta av kåpan.

2. Ta bort vingmuttern från pappersfilterselementet.

3. Ta bort pappersfilterselementet och skumplastfilterselementet från luftrenarhuset.

4. Ta bort skumplastfilterselementet från pappersfilterselementet.

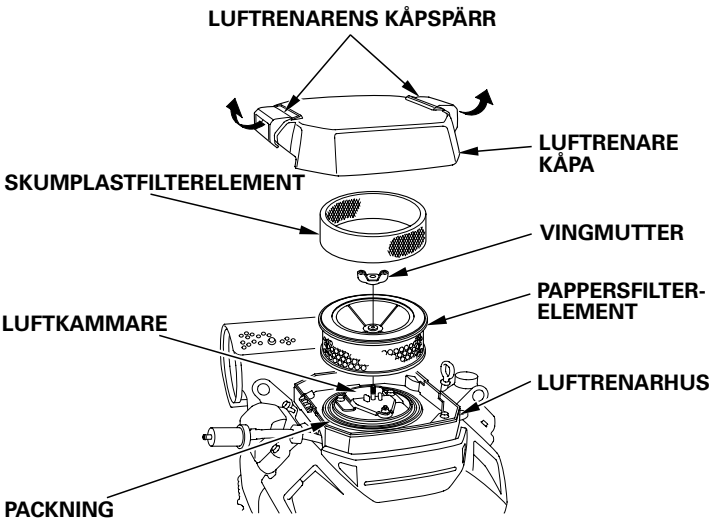

5. Kontrollera båda filterelementen och byt ut dem om de är skadade. Byt alltid ut pappersfilterselementet vid schemalagt underhåll (se sidan 7).

6. Rengör filterelementen om de ska återanvändas.

Pappersfilterselement: Slå filterelementet några gånger mot ett hårt underlag för att få bort smuts eller blås tryckluft [som inte överskrider 207 kPa (2,1 kgf/cm²)] genom filterelementet, från luftrenarhusets sida.

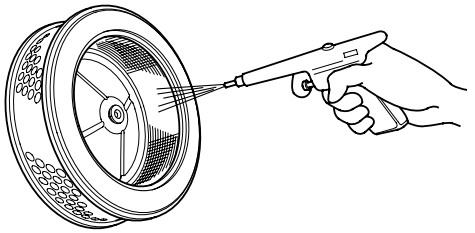

Försök aldrig borsta av smuts; borstning driver in smuts i fibrerna. Byt ut pappersfilterselementet om det är mycket smutsigt.

Skumplastfilterselement: Rengör med varmt tvålvatten, skölj och låt torka ordentligt. Eller rengör med ett lösningsmedel, som inte är brandfarligt, och låt torka ordentligt. Doppa filterelementet i ren motorolja och krama sedan ut all överflödig olja. Motorn kommer att ryka när den startas om det finns för mycket olja i skumplasten.

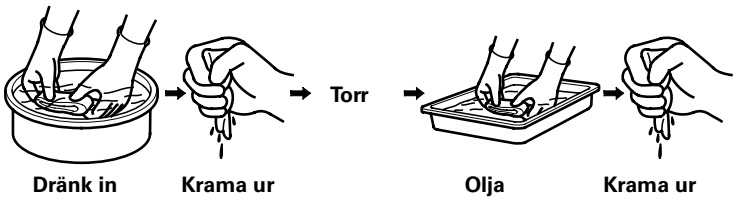

7. Ta en fuktig trasa och torka bort smuts från luftrenarhusets insida och kåpa. Var försiktig så att det inte kommer in smuts i luftkammaren, som leder till förgasaren.

8. Placera skumplastfilterselementet ovanför pappersfilterselementet och sätt tillbaka det borttagna filterelementet. Se till att packningen är på plats under filterelementet. Dra åt vingmuttern ordentligt.

9. Lås fast luftrenarkåpans spärr ordentligt.

TÄNDSTIFT

Rekommenderat tändstift: ZFR5F (NGK)

Det rekommenderade tändstiftet har korrekt värmetal för normala drifttemperaturer för motorn.

OBS!

Felaktiga tändstift kan orsaka motorskador.

Om motorn körts, ska den svalna innan man utför service på tändstiften.

För bra prestanda, måste tändstiften vara fria från avlagringar och det ska vara korrekt elektrodavstånd.

1. Ta av tändhattarna och ta bort eventuell smutts från tändstiftsområdet.

2. Ta bort tändstiften med en tändstiftsnyckel (5/8 tum).

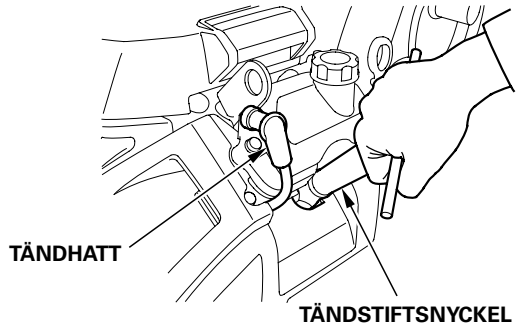

3. Kontrollera tändstiften. Byt ut om de är skadade, mycket förorenade, om tätningsbrickan är i dåligt skick eller om elektroden är sliten.

4. Kontrollera elektrodavståndet med ett bladmått. Korrigera avståndet, om så behövs, genom att böja försiktigt på sidoelektroden. Elektrodavståndet ska vara: 0,7 – 0,8 mm

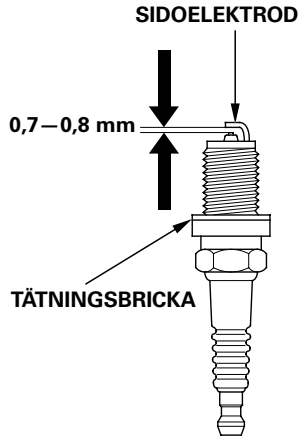

5. Montera tändstift försiktigt för hand för att undvika korsgängning.

6. När tändstiftet sitter på plats ska det dras åt med en tändstiftsnyckel (5/8 tum)så att tätningsbrickan trycks samman.

Ett nytt tändstift ska dras åt 1/2 varv efter anliggning för att brickan ska tryckas samman.

Ett tändstift som återanvänds ska dras åt 1/8 – 1/4 varv efter anliggning för att brickan ska tryckas samman.

OBS!

Ett löst sittande tändstift kan överhetta motorn och skada den. Alltför kraftig åtdragning av tändstiftet kan skada gängorna i topplocket.

7. Fäst tändhattarna på tändstiften.

GNISTSLÄCKARE (vissa modeller)

Motorn är inte fabriksutrustad med en gnistsläckare. Gnistsläckaren är en tillvalsdel. I vissa områden är det förbjudet att använda motorn utan en gnistsläckare. Kontrollera lokala lagar och bestämmelser. Gnistsläckare kan beställas från auktoriserade Honda-serviceverkstäder.

Man måste utföra service på gnistsläckaren var 100:e timma för att den ska fungera på avsett sätt.

Om motorn har varit i gång är ljuddämparen het. Låt den svalna innan servicearbete utförs på den.

Rengöring och kontroll av gnistsläckare

1. Ta bort gnistsläckaren:

   HÖGT MONTERAD LJUDDÄMPARTYP: Ta bort specialskruven från ljuddämparen och ta bort gnistsläckaren.

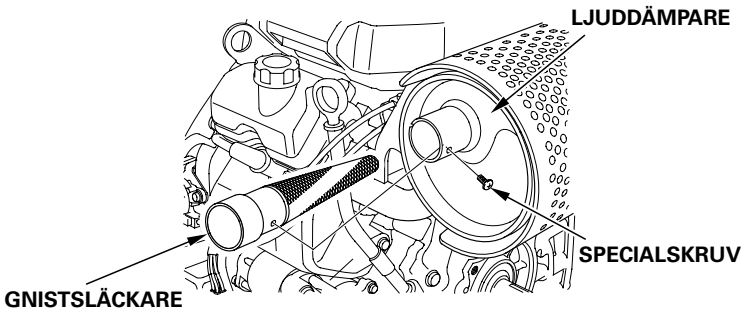

   SIDOMONTERAD LJUDDÄMPARTYP: Ta bort 6 mm flänsbultarna från ljuddämparskyddet och ta bort ljuddämparskyddet. Ta bort specialskruvarna från gnistsläckaren och ta bort gnistsläckaren från ljuddämparen.

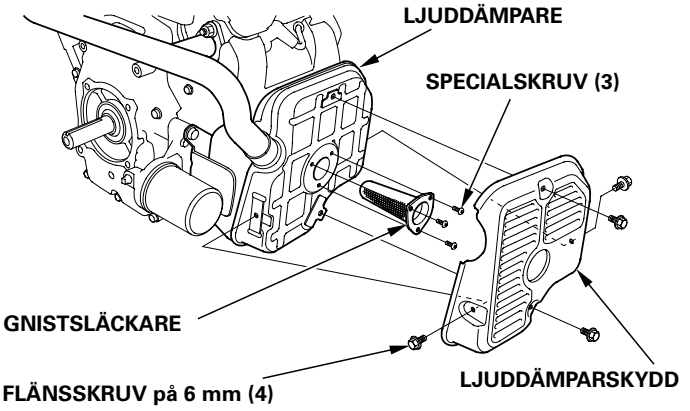

2. Använd en borste för att ta bort sotavlagringar från gnistsläckarens nät. Var försiktig så att nätet inte skadas.

   Gnistsläckaren måste vara fri från hål och skador. Byt ut gnistsläckaren om den är skadad.

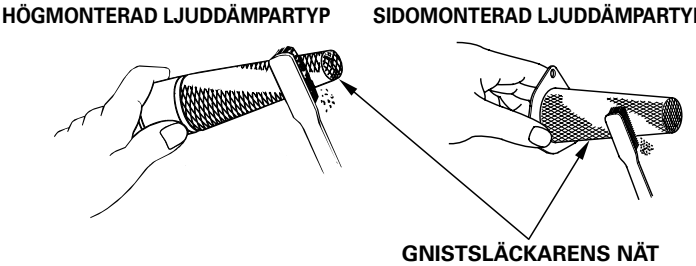

3. Montera gnistsläckaren och ljuddämparskyddet i omvänd ordning jämfört med borttagningen.

TIPS OCH FÖRSLAG

FÖRVARING AV MOTORN

Förberedelser före förvaring
Korrekt förvaring är mycket viktigt för att motorn ska fungera problemfritt och se bra ut. Följande steg hjälper till att hindra rost och korrosion från att försämra motorns funktion och utseende. Och motorn går lättare att starta nästa gång du ska använda den.

Rengöring
Låt motorn svalna under minst en halvtimme före rengöringen om den har varit igång nyligen. Rengör alla yttre ytor, bättra på färg som skadats och täck ytor som kan rosta med ett tunt lager olja.

OBS!

Om man använder en trädgårdsslang eller en högtryckstvätt för att rengöra utrustningen, kan vatten komma in i luftrenaren eller ljuddämparens öppning. Vatten i luftrenaren kan blöta ned luftfiltret, och vatten som kommer igenom luftfiltret eller ljuddämparen, kan komma in i cylindern och skada den.

Bränsle

OBS!

Det kan det vara så att, beroende på det område där du använder din utrustning, bränsleblandningar snabbt kan försämras och oxideras. Försämring och oxidering av bränsle kan uppstå på endast 30 dagar och detta kan skada förgasaren och/eller bränslesystemet. Kontakta närmaste serviceverkstad för information om lokala förvaringsrekommendationer.

Bensin oxideras och bryts ned när den förvaras under lång tid. Försämrad bensin gör det svårare att starta och det bildas gummiavlagringar som täpper till bränslesystemet. Om bensinen i din motor försämras under förvaringen, kan det bli nödvändigt att byta ut eller serva förgasaren och andra bränslesystemskomponenter.
Den tid som bränslet kan förvaras i bränsletanken och förgasaren utan att driftproblem uppstår varierar utifrån sådana faktorer som bränsleblandning, förvaringstemperatur och om bränsletanken är helt eller delvis fylld. Luften i en delvis fylld bränsletank gör att bränslet försämras snabbare. Väldigt varma förvaringstemperaturer gör att bränsleförsämringen går snabbare. Problem med bränsleförsämring kan uppstå efter några månader, eller kortare tid, om bensinen inte var ny när du fyllde på bränsletanken.

Skador i bränslesystemet eller prestandaproblem som ett resultat av felaktig förvaring täcks inte av *leverantörens begränsade garanti*.

Du kan förlänga bränslets livslängd vid förvaring genom att tillsätta ett stabiliseringsmedel som är avsett för detta syfte, eller så kan du undvika problem med bränsleförsämring genom att tömma bränsletanken och förgasaren.

Fylla på med stabiliseringsmedel för att förlänga bränslets livslängd

När man fyller på stabiliseringsmedel i bränslet ska bränsletanken först fyllas med ny bensin. Om den bara är delvis fylld kommer luften i tanken att snabba upp bränslenedbrytningen under förvaringen. Om du har en behållare med påfyllningsbensin, ska du se till att den endast innehåller ny bensin.

1. Fyll på stabiliseringsmedel enligt tillverkarens anvisningar.

2. När du tillsatt stabiliseringsmedel, ska du låta motorn gå i tio minuter för att vara säker på att bensinen har ersatt den obehandlade bensinen i förgasaren.

3. Stoppa motorn och om bränsletanken har en bränslekran, ska bränslekranen vridas till CLOSED (STÄNGT)- eller OFF (AV)-läget.

Tömning av bränsletank och förgasare

⚠ VARNING

Bensin är mycket brandfarligt och explosivt, och du kan bränna dig eller skadas allvarligt när du hanterar bränsle.

- Stanna motorn och undvik gnistor, värme och öppen låga.
- Bränsle ska bara hanteras utomhus.
- Torka upp spill omedelbart.

1. Koppla bort bränsleledningen till motorn och töm bränsletanken en godkänd bränslebehållare. Om bränsletanken har en bränslekran, ska bränslekranen vridas till OPEN- eller ON (PÅ)-läget för att tömningen ska sätta igång. Anslut bränsleledningen igen när avtappningen är klar.

2. Lossa förgasarens avtappningsskruv och tappa av förgasaren i en godkänd bränslebehållare. När avtappningen är klar, ska förgasarens avtappningsskruv dras åt.

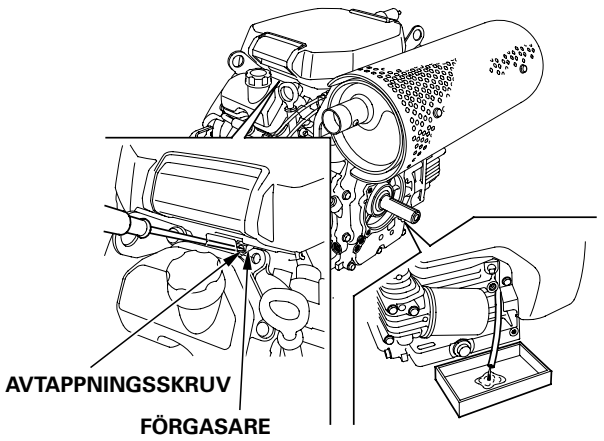

Motorolja

1. Byt motorolja (se sidan 8).

2. Ta bort tändstiften (se sidan 10).

3. Häll i 5 – 10 cm^3 (5 – 10 cc, 1 – 2 teskedar) ren motorolja i varje cylinder.

4. Sätt på motorn i några sekunder genom att vrida motorns stoppknapp till START-läget för att fördela oljan i cylindrarna.

5. Sätt tillbaka tändstiften.

Förebyggande åtgärder före förvaring

Om motorn ska förvaras med bensin i bränsletanken och förgasaren, är det viktigt att förebygga risken för antändning av bensinångor. Välj ett välventilerat förvaringsutrymme som ligger på behörigt avstånd från utrustning med öppen låga, som till exempel en eldstad, vattenvärmare eller klädtorkare. Undvik även områden med en gnistproducerande elektrisk motor eller där eldrivna verktyg används.

Om möjligt, ska man även undvika förvaringsutrymmen med hög luftfuktighet, eftersom det kan leda till rost och korrosion.

Ställ motorn plant vid förvaring. Lutning kan orsaka bränsle- eller oljeläckage.

Om bränslet inte tappats ur från bränsletanken, ska bränslekranen vara i CLOSED (STÄNGT)- eller OFF (AV)-läget för att risken för bränsleläckage ska minskas.

Kontrollera att motorn och avgassystemet är svala och täck över motorn för att hålla dammet borta. En het motor och ett hett avgassystem kan antända eller smälta vissa material. Använd inte plastskynken som dammöverdrag.
Ett helt tätt överdrag gör att fukt hålls kvar runt motorn, vilket underlättar för rost och korrosion.

Om ett batteri är monterat ska det tas bort och förvaras på en sval och torr plats. Ladda batteriet en gång i månaden medan motorn står förvarad. Detta hjälper till att förlänga batteriets livslängd.

Framtagning från förvaring

Kontrollera motor enligt beskrivningen i avsnittet *KONTROLLER FÖRE ANVÄNDNING* i den här bruksanvisningen (se sidan 4).

Om bränslet tömdes ut innan maskinen ställdes undan ska tanken fyllas med ny bensin. Om du har en behållare med påfyllningsbensin, ska du se till att den endast innehåller ny bensin. Bensin oxideras och försämras med tiden, vilket skapar startproblem.

Om cylindrarna täcktes med olja inför förvaringen, kan motorn ryka en kort stund vid start. Detta är normalt.

TRANSPORT

Om motorn varit på, ska den svalna i minst 15 minuter innan man lastar på utrustningen som drivs av motorn på transportfordonet. En het motor och ett hett avgassystem kan orsaka brännskador eller smälta vissa material.

Ställ motorn plant under transport för att minska risken för bränsleläckage. Om bränsletanken har en bränslekran, ska bränslekranen vridas till CLOSED (STÄNGT)- eller OFF (AV)-läget.

HANTERING AV OVÄNTADE PROBLEM

MOTORN STARTAR INTE	Möjlig orsak	Korrigering
1. Elstart: Kontrollera batteriet och säkringen.	Batteriet har laddats ur.	Ladda batteriet.
	Säkring bränd.	Byt ut säkringen.
2. Kontrollera kontrollplatser.	Bränslekranen är i CLOSED (STÄNGT)- eller OFF (AV)-läget. (Om sådan finns)	Flytta reglaget till OPEN (ÖPPET)- eller ON-läget.
	Choke OPEN (ÖPPET).	Flytta vredet till CLOSED (STÄNGT)-läget om motorn inte är varm (sidan 4).
	Motorns stoppknapp är i OFF (AV)-läget.	Vrid motorns stoppknapp till ON-läget (sidan 5).
3. Kontrollera motoroljenivån.	Motoroljenivån är låg (Oil Alert stoppar motorn).	Fyll på med rekommenderad olja till angiven nivå (sidan 8).
4. Kontrollera bränslet.	Slut på bränsle.	Fyll på bränsle (sidan 7).
	Gammalt bränsle; motorn har förvarats utan förberedelser och avtappning av bensin, eller fyllts på med gammal bensin.	Tappa av bränsletanken och förgasaren (sidan 12). Fyll på med ny bensin (sidan 7).
5. Ta bort och kontrollera tändstiften.	Fel på tändstift; igensotade eller felaktigt elektrodavstånd.	Korrigera elektrodavståndet eller byt ut tändstiften (sidan 10).
	Bränsle på tändstiften (sur motor).	Torka och sätt tillbaka tändstiften (sidan 10). Starta motorn med reglaget i MAX-läget (sidan 6).
6. Ta motorn till en auktoriserad Honda-återförsäljare eller titta i verkstadshandboken.	Bränslefiltret igentäppt, fel på förgasaren, fel på tändningen, ventiler som fastnat etc.	Byt ut eller reparera felaktiga komponenter.

MOTORN SAKNAR KRAFT	Möjlig orsak	Korrigering
1. Kontrollera luftfiltret.	Filterelement tilltäppt(a).	rengör eller byt ut filterelement (sidan 9).
2. Kontrollera bränslet.	Gammalt bränsle; motorn har förvarats utan förberedelser och avtappning av bensin, eller fyllts på med gammal bensin.	Tappa av bränsletanken och förgasaren (sidan 12). Fyll på med ny bensin (sidan 7).
3. Ta motorn till en auktoriserad Honda-återförsäljare eller titta i verkstadshandboken.	Bränslefiltret igentäppt, fel på förgasaren, fel på tändningen, ventiler som fastnat etc.	Byt ut eller reparera felaktiga komponenter.

BYTE AV SÄKRING

Elstartens reläkrets och batteriets laddningskrets skyddas av en säkring på 30 A. Om säkringen går, fungerar inte elstarten.

1. Koppla bort kabelkontakten och ta bort kablaget från kabelbandet.

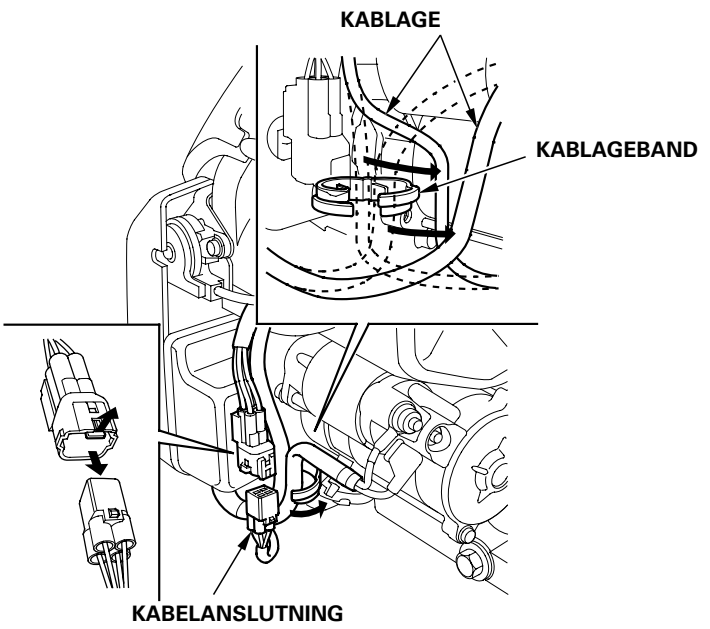

2. Ta bort de 6 × 8 mm specialskruvarna från den bakre kåpan på motorns kopplingsdosa och ta bort den bakre kåpan.

3. Ta bort säkringslocket och kontrollera säkringen.

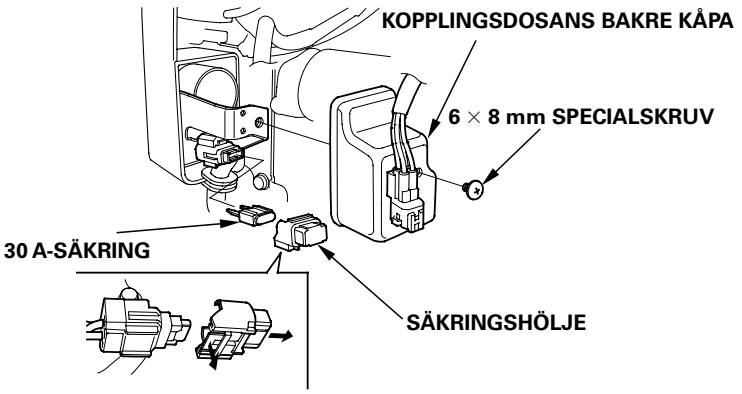

Om säkringen är smält, ska du ta bort säkringslocket och sedan ta utoch kasta den smälta säkringen. Montera en ny säkring på 30 A och sätt tillbaka säkringslocket.

OBS!

Använd aldrig en säkring med högre värde än 30 A.
Detta kan orsaka brand eller allvarliga skador på elsystemet.

4. Sätt tillbaka det bakre höljet. Montera de 6 × 8 mm specialskruvarna och dra åt ordentligt.

Om en säkring ofta går rör det sig vanligen om en kortslutning eller överbelastning i det elektriska systemet. Om säkringen går ofta, ska du ta motorn till en Honda-verkstad för reparation.

TEKNISK INFORMATION

Serienumrets placering

Skriv upp motorns serienummer, typ och inköpsdatum i utrymmet nedan. Denna information behövs när du beställer delar och när du gör tekniska garantianspråk.

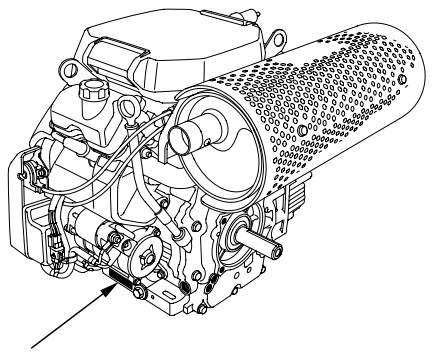

PLACERING AV SERIENUMMER OCH MOTORTYP

Motorns serienummer: __ __ __ __ — __ __ __ __ __ __ __

Motortyp: ___ ___ ___ ___

Inköpsdatum: _____ / _____ / _____

Batterianslutningar för elstart

Rekommenderat batteri

GX630	12 V—36 Ah
GX660	
GX690	

Var försiktig så att du inte ansluter ett batteri till den motsatta polen, eftersom det kommer att kortsluta batteriets laddningssystem. Anslut alltid batteriets pluskabel (+) till batterianslutningen innan du ansluter batteriets minuskabel (—), så att dina verktyg inte kan orsaka en kortslutning om de kommer i kontakt med en jordad del när du skruvar fast pluskabelns (+) ände.

⚠ VARNING

Ett batteri kan explodera om du inte gör på rätt sätt och skada personer som befinner sig i närheten.

Håll gnistor, öppna lågor och rökvaror borta från batteriet.

VARNING: Batteriets poler, anslutningsklämmor och relaterade tillbehörinnehåller bly och blysammansättningar. **Tvätta händerna efter hantering**.

1. Anslut batteriets pluspol (+) till startreläets anslutning som bilden visar.
2. Anslut batteriets minuskabel (—) till en av motorns fästbultar, rambult eller annan jordad anslutning för motorn.
3. Anslut batteriets pluskabel (+) till batteriets pluspol (+) som bilden visar.
4. Anslut batteriets minuskabel (—) till batteriets minuspol (—) som bilden visar.
5. Smörj in polerna och kabeländarna med fett.

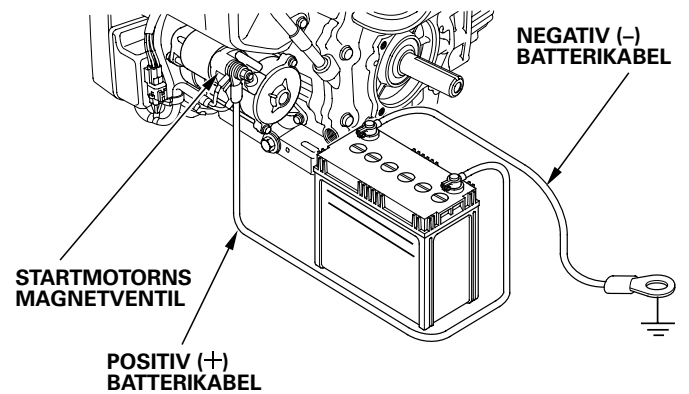

Länksystem för fjärrkontroll

Gasreglaget och chokereglaget har hål för extra vajrar. Följande illustrationer visar monteringsexempel för en solid vajer och för en flexibel, flätad vajer.

STYRNING HÖGER SIDA

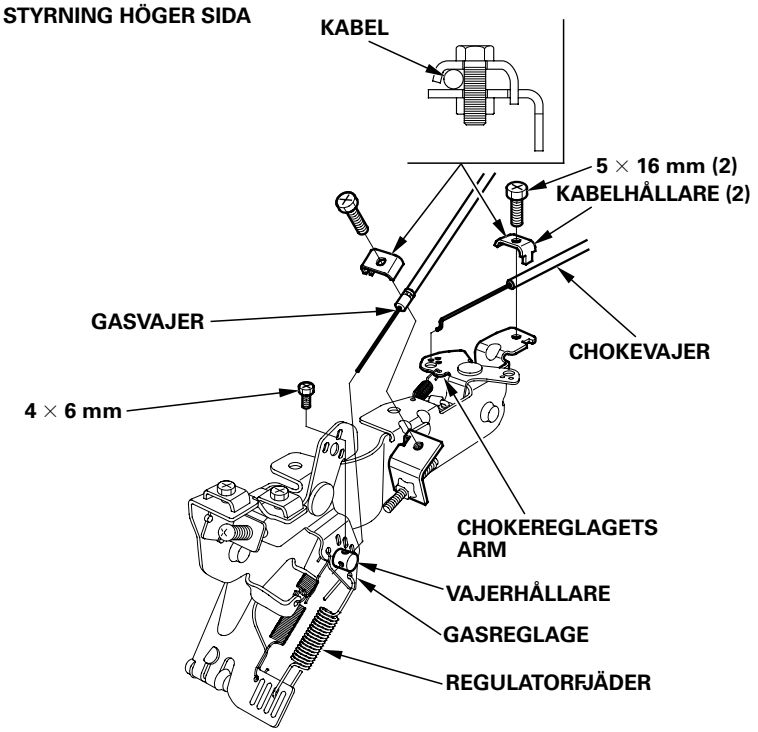

STYRNING VÄNSTER SIDA

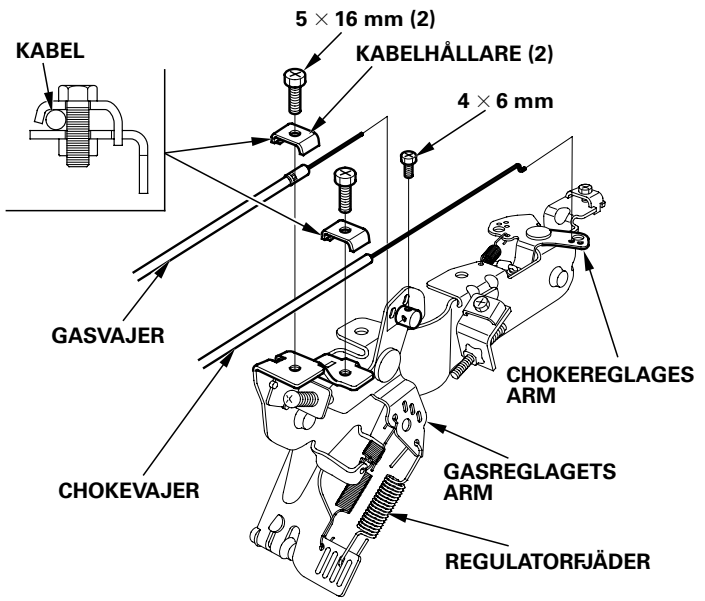

VAJERHÅLLARE

- **För gasvajer**

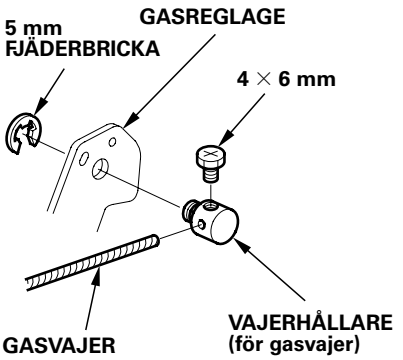

- **För chokevajer**

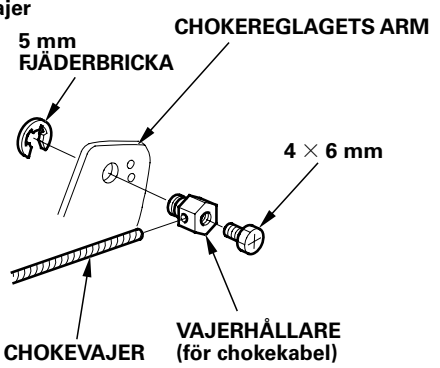

Modifiering av förgasare för körning på hög höjd

På hög höjd är den vanliga luft-/bränsleblandningen för rik för förgasaren. Motorns prestanda minskar och bränsleförbrukningen ökar. En mycket fet blandning täpper även till tändstiften och gör att det blir svårt att starta. Drift på högre höjder än motorn är avsedd för under längre tidsperioder, kan öka avgasutsläppen.

Prestanda på hög höjd kan förbättras genom specifika modifieringar i förgasaren. Om motorn alltid körs på höjder över 1 500 meter, kan du be din mekaniker att göra denna modifiering i förgasaren. När denna motor körs på höga höjder med modifieringar gjorda på förgasaren för användning på höga höjder, kommer den att uppfylla alla utsläppsstandarder under hela sin livstid.

Men med modifieringar i förgasaren kommer motorns hästkraft ändå att minska med 3,5 % för varje höjdökning på 300 meter. Hästkraftens påverkan av höjdökningen blir ännu större om ingen modifiering görs i förgasaren.

OBS!

När förgasaren har modifierats för drift på hög höjd, är luft-/bränsleblandningen för mager för användning på lägre höjder. Drift med en modifierad förgasare på höjder under 1 500 meter kan leda till att motorn överhettas och orsaka allvarliga skador på motorn. Om motorn ska användas på lägre höjder, ska återförsäljaren återställa förgasaren till den ursprungliga fabriksinställningen.

Information om system för utsläppskontroll

Utsläppskällor
Förbränningsprocessen producerar koloxid, kväveoxider och kolväten. Kontroll av kolväten och kväveoxider är mycket viktigt, eftersom de under vissaförhållandenreagerar och bildar fotokemisk smog när de utsätts försolljus. Koloxid reagerar inte på samma sätt, men är giftig.

Honda använder anpassade luft-/bränsleomfång och andra avgaskontrollssystem för att minska utsläppen av koloxid, kväveoxider och kolväten.
Dessutom använder Hondas bränslesystem komponenter och kontrollteknologier för att minska utsläpp genom avdunstning.

Miljöbestämmelser i USA, Kalifornien och Kanada
Regelverk för EPA, Kalifornien och Kanada kräver att allatillverkare ska tillhandahålla skriftlig information som beskriver drift och underhåll av avgaskontrollssystem.

Följande instruktioner och procedurer måste följas för att utsläppen från din Honda-motor ska uppfylla utsläppsstandarderna.

Manipulering och ändringar
Manipuleringar och ändringar av avgaskontrollssystemet kan öka utsläppen så att de blir större än vad som tillåts. Bland det som räknas som manipulering ingår:

- Borttagning eller förändring av någon del av insuget, bränslesystemet eller avgassystemet.
- Modifiering eller borttagning av regulatorlänksystemet eller den hastighetsjusterande mekanismen, kan göra att motorn arbetar utanför de parametrar den utformats för.

Problem som kan påverka utsläppen
Om du märker av något av följande symptom, ska du be din serviceverkstad att undersöka och reparera din motor.

- Svårstartad eller stannar efter start.
- Ojämn tomgång.
- Feltändning eller baktändning vid belastning.
- Efterförbränning (baktändning).
- Svart avgasrök eller hög bränsleförbrukning.

Reservdelar
Avgaskontrollssystemet på din Honda-motor har utformats, tillverkats och godkänts för att uppfylla regler för EPA, Kalifornien (modeller godkända för försäljning i Kalifornien) och Kanada. Vi rekommenderar användning av originaldelar från Honda varje gång du utför underhåll. Dessa reservdelar med originaldesign har tillverkats enligt samma standarder som originaldelarna, så du kan lita på deras prestanda. Användning av reservdelar som inte originaldesign och -kvalitet kan försämra avgaskontrollssystemets effektivitet.

En tillverkare av reservdelar haransvar för att delen inte påverkar avgasutsläppet negativt. Tillverkaren eller den som bygger om delen måste garantera att användning av delen inte leder till att motorn inte uppfylleravgasutsläpps- reglerna.

Underhåll
Följ underhållsschemat på sidan 7. Kom ihåg att detta schema bygger på antagandet att din maskin kommer att användas i sitt avsedda syfte. Ihållande tung belastning eller drift i höga temperaturer, eller användning i onormalt fuktiga eller dammiga förhållanden, kräver tätare serviceintervall.

Luftindex
(Modeller godkända för försäljning i Kalifornien)

En informationsskylt om luftindex finns på motorer som är godkända för en utsläppsbeständighetsperiod i enlighet med kraven från California Air Resources Board.

Tabellen är utformad för att ge dig, vår kund, möjlighet att jämföra avgasutsläppsprestanda på tillgängliga motorer. Ju lägre luftindex, desto lägre miljöutsläpp.

Beständighetsbeskrivningen är avsedd att ge dig information i anslutning till motorns utsläppsbeständighetsperiod. Beskrivningen indikerar den förmodade livslängden för motorns system för utsläppskontroll. Se*garantin för utsläppskontroll* för ytterligare information.

Beskrivande term	Avser utsläppsbeständighetsperiod
Måttlig	50 timmar (0 80 cc, inklusive) 125 timmar (mer än 80 cc)
Medelhög	125 timmar (0 80 cc, inklusive) 250 timmar (mer än 80 cc)
Förlängd	300 timmar (0 80 cc, inklusive) 500 timmar (mer än 80 cc) 1 000 timmar (225 cc och mer)

Specifikationer

GX630 (QAF-typ)

Längd × Bredd × Höjd	405 × 410 × 438 mm
Torrvikt	44,4 kg
Motortyp	4-taktsmotor, toppventil, 2 cylindrar (90° V-Twin)
Slagvolym [cylinderdiameter × slaglängd]	688,0 cm³ [78,0 × 72,0 mm]
Nettoeffekt (enligt SAE J1349*)	15,5 kW (21,2 PS) vid 3 600 varv/min
Max nettovridmoment (enligt SAE J1349*)	48,3 N·m (4,93 kgf·m) vid 2 500 varv/min
Motoroljevolym	Utan byte av oljefilter: 1,5 liter Med byte av oljefilter: 1,7 liter
Kylsystem	Kompression
Tändsystem	Magnettändning av CDI-typ
Kraftuttagsaxelns rotationsriktning	Moturs

GX660 (TAF-typ)

Längd × Bredd × Höjd	429 × 450 × 438 mm
Torrvikt	45,3 kg
Motortyp	4-taktsmotor, toppventil, 2 cylindrar (90° V-Twin)
Slagvolym [cylinderdiameter × slaglängd]	688,0 cm³ [78,0 × 72,0 mm]
Nettoeffekt (enligt SAE J1349*)	16,0 kW (21,8 PS) vid 3 600 varv/min
Max nettovridmoment (enligt SAE J1349*)	48,3 N·m (4,93 kgf·m) vid 2 500 varv/min
Motoroljevolym	Utan byte av oljefilter: 1,5 liter Med byte av oljefilter: 1,7 liter
Kylsystem	Kompression
Tändsystem	Magnettändning av CDI-typ
Kraftuttagsaxelns rotationsriktning	Moturs

GX690 (TAF-typ)

Längd × Bredd × Höjd	429 × 450 × 438 mm
Torrvikt	45,3 kg
Motortyp	4-taktsmotor, toppventil, 2 cylindrar (90° V-Twin)
Slagvolym [cylinderdiameter × slaglängd]	688,0 cm³ [78,0 × 72,0 mm]
Nettoeffekt (enligt SAE J1349*)	16,5 kW (21,4 PS) vid 3 600 varv/min
Max nettovridmoment (enligt SAE J1349*)	48,3 N·m (4,93 kgf·m) vid 2 500 varv/min
Motoroljevolym	Utan byte av oljefilter: 1,5 liter Med byte av oljefilter: 1,7 liter
Kylsystem	Kompression
Tändsystem	Magnettändning av CDI-typ
Kraftuttagsaxelns rotationsriktning	Moturs

***** Den märkeffekt som anges för motorn i det här dokumentet är nettoeffekt som testats på en serietillverkad motor av den här motormodellen och uppmätt i enlighet med SAE J1349 vid 3 600 varv/min (nettoeffekt) och vid 2 500 varv/min (max. nettovridmoment). Detta värde kan variera på massproducerade motorer.
Verklig uteffekt på den installerade motorn i den slutgiltiga maskinen kommer att variera beroende på ett antal faktorer, så som drifthastighet för i sin applikation, miljömässiga förhållanden, underhåll och andra variabler.

Motorinställningsspecifikationer GX630/660/690

DETALJ	SPECIFIKATION	UNDERHÅLL
Elektrodavstånd	0,7 – 0,8 mm	Se sidan 10
Tomgångsvarvtal	1 400 ± 150 varv/min	Kontakta en auktoriserad Honda-återförsäljare.
Ventilspel (kall)	IN: 0,08 ± 0,02 mm EX: 0,10 ± 0,02 mm	Kontakta en auktoriserad Honda-återförsäljare.
Andra specifikationer	Inga ytterligare justeringar krävs.	

Snabbreferens

Bränsle	Blyfri bensin (se sidan 7).	
	USA	Pumpbensin, oktantal på 86 eller högre
	Förutom USA	Bensin med oktantal på 91 eller högre Pumpbensin, oktantal på 86 eller högre
Motorolja	SAE 10W-30, API SJ eller senare, allmän användning. Se sidan 8.	
Tändstift	ZFR5F (NGK)	
Underhåll	Före varje användning: • Kontrollera motoroljenivån. Se sidan 8. • Kontrollera luftfiltret. Se sidan 9.	
	Första 20 timmarna: • Byt motorolja. Se sidan 8.	
	Övrigt: Se underhållsschemat på sidan 7.	

Kopplingsscheman

2,7 En laddningsspole och med manöverboxtyp

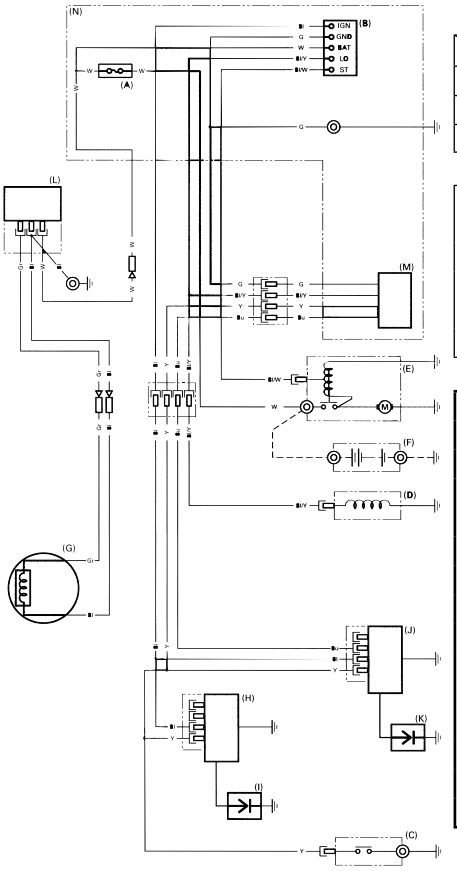

	TÄNDN	E	BAT	HALV	ST
AV					
PÅ					
START					

Bl	Svart	Br	Brun
Y	Gul	O	Orange
Bu	Blå	Lb	Ljusblå
G	Grön	Lg	Ljusgrön
R	Röd	P	Rosa
W	Vit	Gr	Grå

(A)	HUVUDSÄKRING
(B)	MOTOROMKOPPLARE
(C)	OLJENIVÅOMKOPPLARE
(D)	MAGNETVENTIL FÖR BRÄNSLEAVSTÄNGNING
(E)	STARTMOTOR
(F)	BATTERI
(G)	TÄNDSPOLE
(H)	VÄNSTER TÄNDSPOLE
(I)	VÄNSTER TÄNDSTIFT
(J)	HÖGER TÄNDSPOLE
(K)	HÖGER TÄNDSTIFT
(L)	REGULATOR LIKRIKTARE
(M)	TIMMÄTARE
(N)	MANÖVERBOX

17 A En laddningsspole och med manöverboxtyp

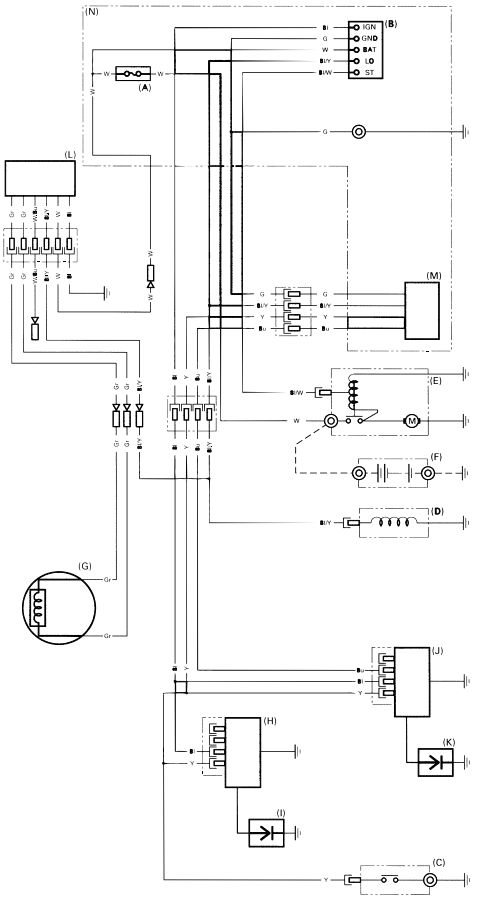

2,7 En laddningsspole och utan manöverboxtyp

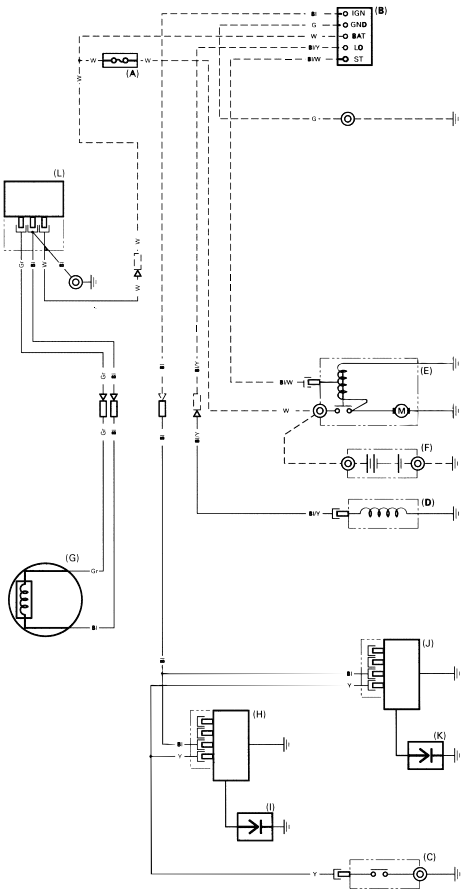

17 A En laddningsspole och utan manöverboxtyp

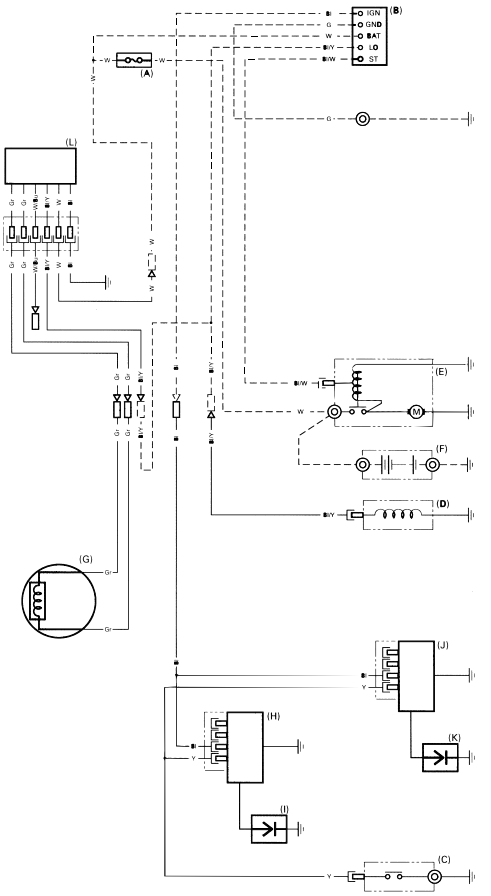

KONSUMENTUPPLYSNING

INFORMATION OM GARANTI OCH INFORMATION OM HUR MAN HITTAR LEVERANTÖR/ÅTERFÖRSÄLJARE

För USA, Puerto Rico och amerikanska Jungfruöarna:
Besök: www.honda-engines.com

Kanada:
Ring (888) 9HONDA9
eller besök: www.honda.ca

Europa:
Besök: http://www.honda-engines-eu.com

Australien:
Ring (03) 9270 1348
eller besök: www.hondampe.com.au

NFORMATION OM KUNDSERVICE

Servicepersonalen är utbildade proffs. De bör kunna besvara alla frågor du har. Om du får ett problem och du inte är nöjd med din återförsäljares lösning, ska du diskutera det med återförsäljarens överordnade. Servicechef, verkställande direktör eller ägare kan bistå. Nästan alla problem kan lösas på detta sätt.

För USA, Puerto Rico och amerikanska Jungfruöarna:

Om du inte är nöjd med beslutet som fattats av återförsäljarens överordnade, kan du kontakta Hondas regionala motordistributör i ditt område.

Om du fortfarande inte är nöjd efter att ha talat med Hondas regionala motordistributör, kan du kontakta Honda-kontoret så som visas.

Alla övriga områden:
Om du inte är nöjd med beslutet som fattats av återförsäljarens överordnade, kan du kontakta Honda-kontoret i ditt område.

《**Honda-kontoret**》
Uppge följande information när du skriver eller ringer:

- Namn på utrustningens tillverkare och modellnummer som motorn monterats på
- Motormodell, serienummer och typ (se sidan 14)
- Namnet på återförsäljaren som sålde motorn till dig
- Namn, adress och kontaktperson för återförsäljaren som gjort service på motorn
- Inköpsdatum
- Ditt namn, din adress och ditt telefonnummer
- En detaljerad beskrivning av problemet

För USA, Puerto Rico och amerikanska Jungfruöarna:
American Honda Motor Co., Inc.
Power Equipment Division
Customer Relations Office
4900 Marconi Drive
Alpharetta, GA 30005-8847, USA

Eller ring: (770) 497-6400, 08:30 – 19:00 ET (amerikansk östkusttid)

Kanada:
Honda Canada, Inc.
Gå till www.honda.ca
för adressinformation

Telefon:	(888) 9HONDA9	Gratis
	(888) 946-6329	
Fax:	(877) 939-0909	Gratis

Australien:
Honda Australia Motorcycle and Power Equipment Pty. Ltd.
1954 – 1956 Hume Highway
Campbellfield Victoria 3061

Telefon:	(03) 9270 1111
Fax:	(03) 9270 1133

Europa:
Honda Europe NV.
European Engine Center

http://www.honda-engines-eu.com

Alla övriga områden:
Kontakta närmaste Honda-representant för information.

HONDA
The Power of Dreams

HONDA

The Power of Dreams