HONDA

БЪЛГАРСКИ ЕЗИК

DC ЗАХРАНВАНЕ

GXE2.0H/GXE2.0S

GXE2.0H

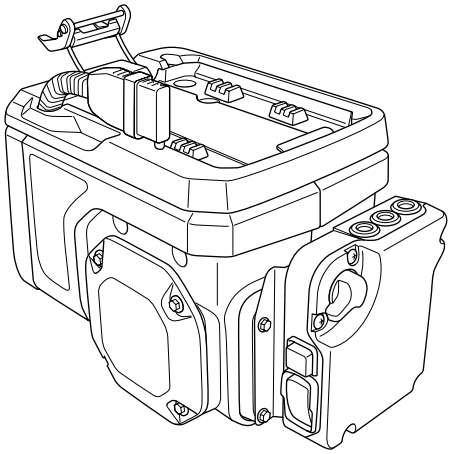

GXE2.0S

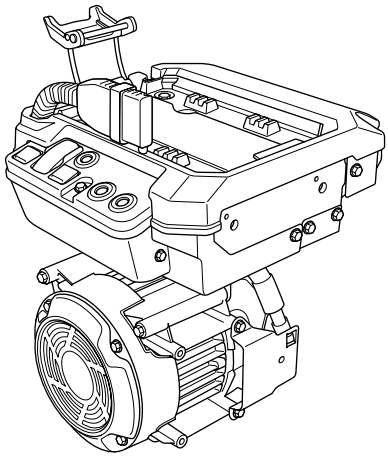

РЪКОВОДСТВО ЗА ПОТРЕБИТЕЛЯ

ОРИГИНАЛНА ИНСТРУКЦИЯ

©2022 Honda Motor Co., Ltd. – Всички права запазени

GXE2.0H/GXE2.0S
4A8A06050
00X4A-8A0-6050

00X3R8A0 6050

Отпечатано в Япония

МЕСТОПОЛОЖЕНИЕ НА ПРЕДУПРЕДИТЕЛНАТА ТАБЕЛКА

Фигура 1

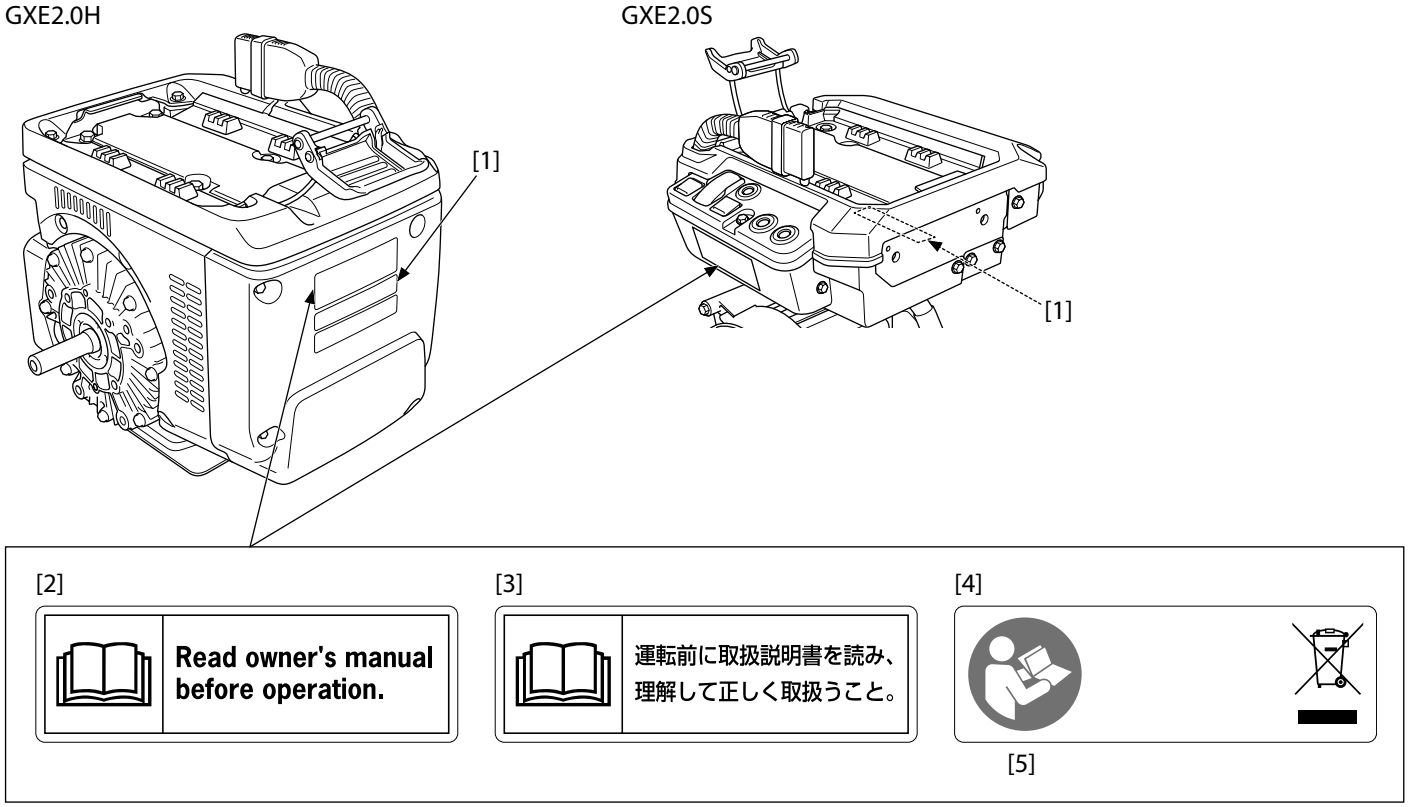

[1] Сериен номер
[2] За САЩ и Австралия
[3] За Япония
[4] За Европа и други страни
[5] Прочетете ръководството на собственика преди работа.

МЕСТОПОЛОЖЕНИЕ НА КОМПОНЕНТИТЕ И ОРГАНИТЕ ЗА УПРАВЛЕНИЕ

Фигура 2

GXE2.0H

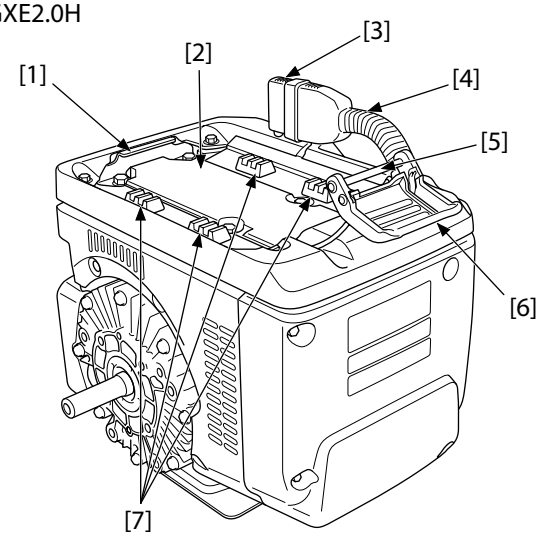

GXE2.0S

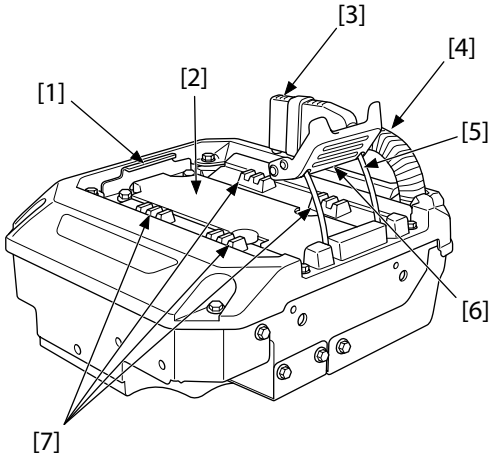

[1] Кука за батери
[2] Поставка за батерии
[3] Капачка на конектора на батерията
[4] Захранващ кабел
[5] Закопчалка на батерията
[6] Лост за закопчаване на батерията
[7] Гумена опора

Фигура 3

GXE2.0H

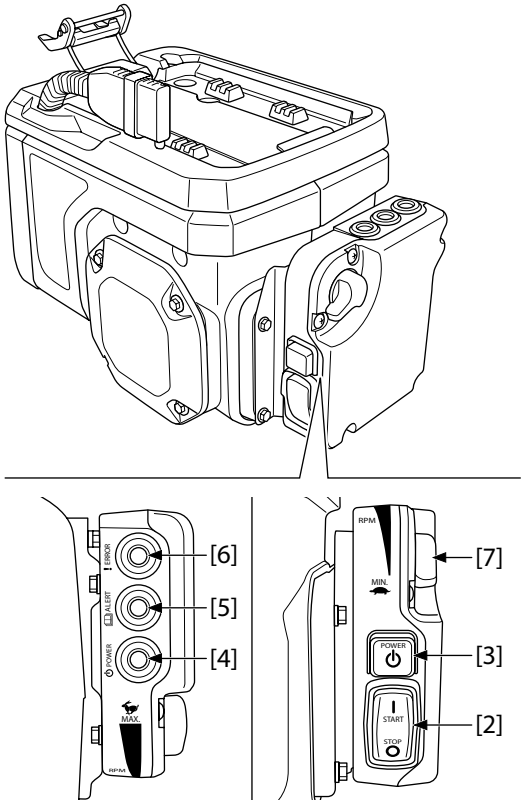

GXE2.0S

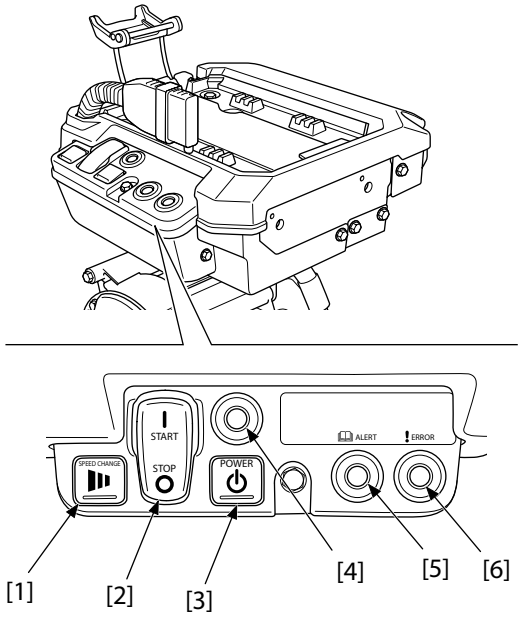

[1] SPEED CHANGE Button
[2] START/STOP Switch
[3] POWER Button
[4] POWER Indicator
[5] ALERT Indicator
[6] ERROR Indicator
[7] Лост за управление на скоростта (приложими типове)

Фигура 4

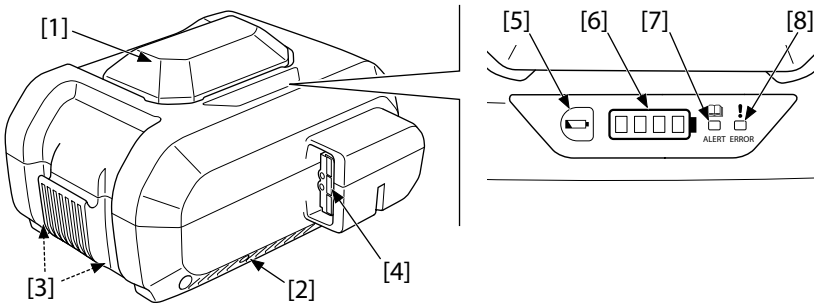

[1] Захват
[2] Всмукателен порт (от двете страни)
[3] Изпускателен порт (отдолу)
[4] Конектор за батерия
[5] Бутон за проверка на нивото на зареждане
[6] Индикатор за ниво на зареждане
[7] ALERT Indicator
[8] ERROR Indicator

РАБОТА

Фигура 5

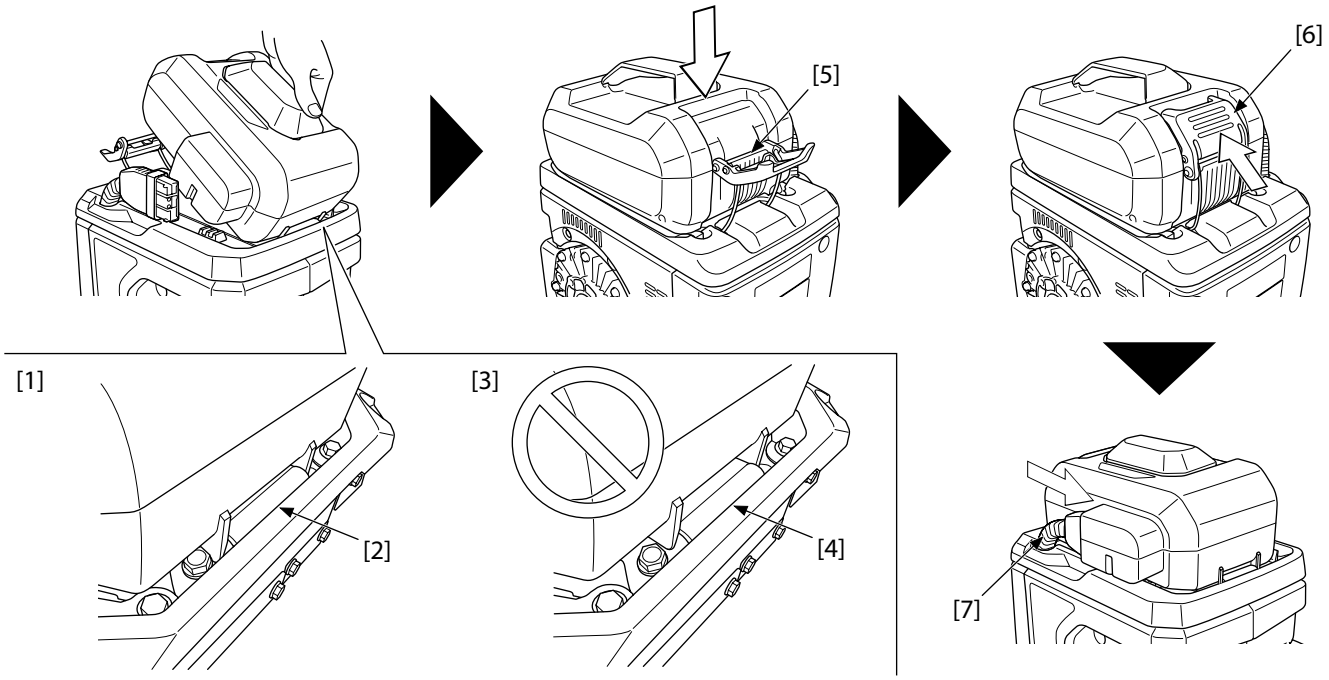

[1] Правилно
[2] Нокът на батерията е здраво поставен в куката на батерията.
[3] Неправилно
[4] Нокът на батерията не е поставен в куката на батерията.
[5] Закопчалка на батерията
[6] Лост за закопчаване на батерията
[7] Захранващ кабел

БЕЛЕЖКА

БЕЛЕЖКА

БЕЛЕЖКА

ВЪВЕДЕНИЕ

Благодарим Ви, че закупихте акумулаторен постояннотоков двигател Honda.
Това ръководство съдържа информация за начина на употреба, затова го прочетете внимателно, преди да използвате двигателя.

Инструкции за акумулаторната батерия и зарядно устройство са предоставени в ръководствата за употреба на съответните продукти. Спазвайте тези инструкции, когато работите с акумулаторната батерия или зарядното устройство.

Ако възникне проблем или имате въпроси относно продукта, консултирайте се с Вашия сервизен представител.

Продуктът, описан в това ръководство за употреба може да не съответства на Вашия реален продукт.

Това ръководство се счита за неразделна част от акумулаторния двигател и при последваща продажба трябва да бъде предадено заедно с него.

Предлагаме да прочетете гаранционната карта, за да разберете напълно гаранционните условия и Вашата отговорност като собственик.

За да използвате акумулаторния двигател са необходими оригинална акумулаторна батерия и зарядно устройство.

- Не използвайте акумулаторния двигател с не-оригинална батерия.
  При използване не-оригинални акумулаторни батерии може да възникне повреда в батерията и двигателя поради липса на защитни функции и др.

СЪДЪРЖАНИЕ

ВЪВЕДЕНИЕ 1
ПРЕДУПРЕЖДЕНИЯ ЗА БЕЗОПАСНОСТ 1
БЕЗОПАСНОСТ НА АКУМУЛАТОРНИЯ ПОСТОННОТОКОВ ДВИГАТЕЛ 1
ВАЖНА ИНФОРМАЦИЯ ЗА БЕЗОПАСНОСТ 1
МЕСТОПОЛОЖЕНИЕ НА ПРЕДУПРЕДИТЕЛНИТЕ ТАБЕЛКИ 2
МЕСТОПОЛОЖЕНИЕ НА КОМПОНЕНТИТЕ И ОРГАНИТЕ ЗА УПРАВЛЕНИЕ 2
ПРОВЕРКИ ПРЕДИ РАБОТА 2
РАБОТА 2
ЗАРЕЖДАНЕ НА АКУМУЛАТОРНАТА БАТЕРИЯ 2
ПОСТАВЯНЕ НА АКУМУЛАТОРНАТА БАТЕРИЯ 2
СТАРТИРАНЕ НА АКУМУЛАТОРНИЯ ПОСТОЯННОТОКОВ ДВИГАТЕЛ 3
ПРОВЕРКА НА НИВОТО НА ЗАРЯДА НА АКУМУЛАТОРНАТА БАТЕРИЯ 3
СПИРАНЕ НА АКУМУЛАТОРНИЯ ПРАВОТОКОВ ДВИГАТЕЛ 3
СВАЛЯНЕ НА АКУМУЛАТОРНАТА БАТЕРИЯ 3
ОБСЛУЖВАНЕ НА АКУМУЛАТОРНИЯ ПОСТОЯННОТОКОВ ДВИГАТЕЛ 4
ЗНАЧЕНИЕ НА ТЕХНИЧЕСКОТО ОБСЛУЖВАНЕ 4
ГРАФИК ЗА ТЕХНИЧЕСКО ОБСЛУЖВАНЕ 4
ТРАНСПОРТИРАНЕ 4
ПОЧИСТВАНЕ 4
СЪХРАНЕНИЕ 4
ИЗХВЪРЛЯНЕ 5
ОТСТРАНЯВАНЕ НА НЕИЗПРАВНОСТИ 5
СПЕЦИФИКАЦИИ 5
ИНФОРМАЦИЯ ЗА ПОТРЕБИТЕЛЯ 6
ИНФОРМАЦИЯ ЗА СПРАВКА 7
ЗА ПРОИЗВОДИТЕЛИ НА МАШИННО ОБОРУДВАНЕ 7

ПРЕДУПРЕЖДЕНИЯ ЗА БЕЗОПАСНОСТ

Вашата безопасност и безопасността на околните е много важна. В ръководството са предоставени важни предупреждения за безопасност. Прочетете внимателно тези предупреждения. Предупрежденията за безопасност информират за потенциални опасности, които могат да доведат до нараняване на Вас и на околните. Всяко предупреждение за безопасност се предхожда от символ за опасност ⚠ и една от трите сигнални думи: ОПАСНОСТ, ПРЕДУПРЕЖДЕНИЕ или ВНИМАНИЕ.
Тези сигнални думи означават:

⚠ ОПАСНОСТ — Съществува ВИСОК РИСК от СМЪРТ или СЕРИОЗНО НАРАНЯВАНЕ, ако не спазвате инструкциите.

⚠ ПРЕДУПРЕЖДЕНИЕ — Съществува РИСК от СМЪРТ или СЕРИОЗНО НАРАНЯВАНЕ, ако не спазвате инструкциите.

⚠ ВНИМАНИЕ — Съществува РИСК от НАРАНЯВАНЕ, ако не спазвате инструкциите.

Освен това ще срещнете и друга важна информация, която се предхожда от думата ЗАБЕЛЕЖКА.
Тази дума означава:

ЗАБЕЛЕЖКА — Информация, която ще помогне да избегнете повреди на акумулаторния двигател, на друго имущество или увреждане на околната среда.

БЕЗОПАСНОСТ НА АКУМУЛАТОРНИЯ ПОСТОННОТОКОВ ДВИГАТЕЛ

ВАЖНА ИНФОРМАЦИЯ ЗА БЕЗОПАСНОСТ

За Ваша безопасност и за безопасността на околните винаги спазвайте следващите инструкции.

- Преди да започнете работа, се постарайте да прочетете и да разберете тези инструкции и инструкциите, предоставени с оборудването, захранвано от този двигател.
- Запознайте се с начина на работа на всички органи за управление и как да спрете бързо акумулаторния двигател.
- Не допускайте други лица да работят с акумулаторния двигател, преди да са получили подходящи инструкции. Освен това не разрешавайте на децата да пипат двигателя. При неспазване на тези указания съществува риск от сериозно нараняване или повреда на двигателя.
- Не сваляйте капака, информационната табелка или други части. Освен това не разглобявайте и не модифицирайте акумулаторния двигател, тъй като това може да доведе до неизправности и повреди.
- Не работете с двигателя, ако сте под влиянието на алкохол или наркотици. Неправилната преценка може да доведе до сериозни наранявания.
- Преди да започнете работа, винаги извършвайте проверка и отстранявайте евентуалните проблеми.
- Използвайте оригинална акумулаторна батерия.
  DP72104Z
- За да избегнете токов удар, пожар или сериозни наранявания, винаги сваляйте батерията от акумулаторния двигател, когато го пренасяте или извършвате проверка.
- Не поставяйте други предмети върху двигателя, дори когато е изключен. Двигателят може да се деформира или това може да доведе до неизправности или наранявания.
- Поддържайте акумулаторната батерия чиста и суха.
- Не допускайте да влиза в контакт с вода.
- Не свързвайте акумулаторния двигател с друго оборудване, преди да се консултирате квалифициран специалист. Неправилното свързване може да доведе до наранявания или проблеми при работа.

МЕСТОПОЛОЖЕНИЕ НА ПРЕДУПРЕДИТЕЛНИТЕ ТАБЕЛКИ

Вижте Фигура 1 на стр. II.
Предупредителните табелки са поставени върху акумулаторния постояннотоков двигател за предупреждение. Прочетете внимателно тези предупредителни табелки и мерките за безопасност в това ръководство.
Ако табелките, поставени върху продукта, станат нечетливи, ако се скъсат или бъдат изгубени, трябва да ги смените с нови табелки.
Свържете се с представителя на Honda, за да закупите нови табелки.

МЕСТОПОЛОЖЕНИЕ НА КОМПОНЕНТИТЕ И ОРГАНИТЕ ЗА УПРАВЛЕНИЕ

Вижте Фигура 2 на стр. III и Фигура 3 на стр. IV.

ПРОВЕРКИ ПРЕДИ РАБОТА

Преди да започнете работа с акумулаторния постояннотоков двигател, проверете следващите точки.
Преди да започнете предварителната проверка, се уверете, че двигателят е поставен на равна повърхност и е спрян.
Освен това при проверката трябва да извършите пробен пуск.

⚠ ПРЕДУПРЕЖДЕНИЕ

Ако акумулаторният двигател не се поддържа правилно или ако проблемите не се отстраняват преди работа, това може да доведе до сериозни неизправности.

Някои неизправности могат да предизвикат сериозни наранявания или смърт.

Преди да започнете работа, винаги извършвайте проверка и отстранявайте евентуалните проблеми.

- Преди да поставите акумулаторната батерия, се уверете, че:
  - Външният корпус не се повреден.
  - Превключвателите не са повредени.
  - Гумената опора не е повредена.
  - Куката за батерията не е разхлабена или повредена.
  - Скобата за батерията не е повредена.
  - Конекторът за батерията не е повреден.
  - Кабелният сноп на двигателя не е повреден. (Само за модел GXE2.0S)
  - Върху двигателя или батерията няма остатъци или прекалено замърсяване.
- По време на пробния пуск
  - Проверете дали всички превключватели работят правилно (старт и стоп)
  - Проверете дали всички индикатори светват при включване на двигателя

РАБОТА

ЗАРЕЖДАНЕ НА АКУМУЛАТОРНАТА БАТЕРИЯ

Вижте ръководството на зарядното устройство за инструкции относно зареждането на батерията.

ПОСТАВЯНЕ НА АКУМУЛАТОРНАТА БАТЕРИЯ

Задължително използвайте оригинална акумулаторна батерия.
Вижте Фигура 4 на стр. IV и Фигура 5 на стр. V.

1. Уверете се, че в гнездото на батерията няма остатъци и замърсяване.
2. Наклонете батерията и вмъкнете езичето в куката за батерията.
3. Натиснете батерията надолу и закачете скобата към нея.
4. Натиснете лоста на скобата нагоре и заключете батерията. Внимавайте да не прищипете пръстите си.
5. Свалете капачката на конектора за батерията от захранващия кабел. Свържете захранващия кабел към конектора на батерията.

След като поставите батерията, се уверете, че куката и скобата са стабилно заключени.

СТАРТИРАНЕ НА АКУМУЛАТОРНИЯ ПОСТОЯННОТОКОВ ДВИГАТЕЛ

Вижте Фигура 3 на стр. IV.

1. Уверете се, че превключвателят START/STOP е в позиция STOP.
2. Натиснете бутона POWER.
   Всички индикатори трябва да светнат за няколко секунди и след това само индикаторът POWER трябва да остане включен.
3. Натиснете превключвателя START/STOP в позиция START, за да стартирате двигателя.
4. Регулирайте скоростта на двигателя според необходимостта.
   GXE2.0H: Използвайте лоста за управление на скоростта (за съответните модели).
   GXE2.0S: Натиснете бутона SPEED CHANGE.

- Ако бутонът POWER бъде натиснат, когато превключвателят START/STOP е в позиция START, индикаторът POWER не светва, а индикаторът ALERT започва да мига. В такъв случай двигателят не може да бъде стартиран. Натиснете превключвателя START/STOP в позиция STOP и след това натиснете бутона POWER.
- Може да измине известно време, докато индикаторите светнат, след като натиснете бутона POWER. Ако индикаторите не светнат, натиснете бутона POWER още веднъж.
- Ако не бъде извършена операция с двигателя около една минута след натискането на бутона POWER, индикаторът POWER изгасва. Натиснете отново бутона POWER, за да стартирате двигателя.
- Ако превключвателят за управление е инсталиран на оборудването, задвижвано от двигателя, вижте инструкциите за стартиране на двигателя в ръководството на оборудването.

ПРОВЕРКА НА НИВОТО НА ЗАРЯДА НА АКУМУЛАТОРНАТА БАТЕРИЯ

Докато двигателят работи, вижте дали индикаторът за нивото на заряд свети постоянно или мига, за да проверите нивото на заряд на батерията.
Когато акумулаторният DC двигател е спрян, натиснете бутона за проверка на нивото на заряд, за да проверите нивото на заряд на батерията.
Вижте Фигура 4 на стр. IV.

Състояние на индикатора	Ниво на заряд	
■■■■	Висок	Напълно заредена.
■■■□		Достатъчно заредена.
■■□□		Нисък заряд на батерията. Заредете батерията.
■□□□		
✱□□□	Нисък	

■: Свети, ✱: Мига, □: Не свети

СПИРАНЕ НА АКУМУЛАТОРНИЯ ПРАВОТОКОВ ДВИГАТЕЛ

Вижте Фигура 3 на стр. IV.

1. Натиснете превключвателя START/STOP в позиция STOP. Двигателят спира и индикаторът POWER изгасва.

- Ако превключвателят за управление е инсталиран на оборудването, задвижвано от двигателя, вижте инструкциите за спиране на двигателя в ръководството на оборудването.

СВАЛЯНЕ НА АКУМУЛАТОРНАТА БАТЕРИЯ

1. Изключете захранващия кабел от батерията.
   За да изключите захранващия кабел, хванете конектора и го издърпайте. Не дърпайте кабела.
2. Натиснете скобата надолу, за да отключите батерията, наклонете батерията нагоре и извадете езичето от куката за батерията, след това извадете батерията.
3. Поставете капачката на конектора за батерията на захранващия кабел.

ОБСЛУЖВАНЕ НА АКУМУЛАТОРНИЯ ПОСТОЯННОТОКОВ ДВИГАТЕЛ

ЗНАЧЕНИЕ НА ТЕХНИЧЕСКОТО ОБСЛУЖВАНЕ

Правилната поддръжка е от основно значение за безопасната, икономична, надеждна и екологична работа на двигателя.

⚠ ПРЕДУПРЕЖДЕНИЕ

Ако акумулаторният двигател не се поддържа правилно или ако проблемите не се отстраняват преди работа, това може да доведе до сериозни неизправности.

Някои неизправности могат да предизвикат сериозни наранявания или смърт.

Винаги спазвайте препоръките и графиците за проверка и поддръжка в това ръководство.

ГРАФИК ЗА ТЕХНИЧЕСКО ОБСЛУЖВАНЕ

GXE2.0H

ПОЗИЦИЯ \ ПЕРИОДИЧНОСТ НА ОБСЛУЖВАНЕ (1)		При всяка употреба	На всеки 5 години или 500 часа
Външен корпус	Проверка	o	
Превключвател, лост за управление на скоростта (за съответните модели)	Проверка	o	
LED индикатор (за съответните модели)	Проверка	o	
Захранващ кабел	Проверка	o	
Кабелен сноп	Проверка		o(2)(4)
Скоба за батерията	Проверка	o	
	Смяна		o(2)
Гумена опора	Проверка	o	
	Смяна		o(2)
Кука за батерията	Проверка	o	
	Смяна		o(2)
Гумена основа	Смяна		o(2)
Ограничителен болт	Смяна		o(2)
Ограничителна гума	Смяна		o(2)
Дренажен отвор	Почистване		o(2)
Регулатор на скоростта	Проверка	При необходимост (3)	

(1) Извършвайте на определения интервал от време или работни часове, което настъпи първо.
(2) Тези позиции трябва да се обслужват от сервизния представител, освен ако не притежавате подходящи инструменти и квалификация на механик. Консултирайте се с упълномощен представител на Honda.
(3) Ако двигателят започне да издава необичайни звуци, трябва да бъде прегледан от сервизен представител.
(4) Сменете при необходимост.

GXE2.0S

ПОЗИЦИЯ \ ПЕРИОДИЧНОСТ НА ОБСЛУЖВАНЕ (1)			При всяка употреба	На всеки 5 години или 250 часа
Външен корпус		Проверка	o	
Превключвател (за съответните модели)		Проверка	o	
LED индикатор (за съответните модели)		Проверка	o	
Захранващ кабел		Проверка	o	
Кабелен сноп на двигателя		Проверка	o	
Кабелен сноп		Проверка		o(2)(4)
Скоба за батерията		Проверка	o	
		Смяна		o(2)
Гумена опора		Проверка	o	
		Смяна		o(2)
Кука за батерията		Проверка	o	
		Смяна		o(2)
Дренажен отвор		Почистване		o(2)
Регулатор на скоростта	Номинална скорост	Проверка	При необходимост (3)	
	Средна скорост	Проверка		
	Ниска скорост	Проверка		

(1) Извършвайте на определения интервал от време или работни часове, което настъпи първо.
(2) Тези позиции трябва да се обслужват от сервизния представител, освен ако не притежавате подходящи инструменти и квалификация на механик. Консултирайте се с упълномощен представител на Honda.
(3) Фабрично зададената скорост е 3600 min^{-1} (rpm) (номинална скорост), 3300 min^{-1} (rpm) (средна скорост) или 3000 min^{-1} (rpm) (ниска скорост). Ако акумулаторният DC двигател започне да издава необичайни звуци, трябва да бъде прегледан от сервизен представител.
(4) Сменете при необходимост.

ТРАНСПОРТИРАНЕ

- Уверете се, че двигателят се е охладил.
- Свалете акумулаторната батерия.
- При транспортиране поддържайте двигателя в стабилно хоризонтално положение.

ПОЧИСТВАНЕ

Не използвайте маркуч или водоструйка за почистване на акумулаторната батерия. Ако в компонентите проникне вода, може да предизвика неизправност.

СЪХРАНЕНИЕ

- Преди да приберете двигателя за съхранение, свалете акумулаторната батерия, за да предотвратите случайно включване.
- Съхранявайте двигателя на равна повърхност.
- Избягвайте съхранение на места с висока температура и висока влажност, или в среда с резки промени на температурата. Не излагайте пряка слънчева светлина и дъжд.

ИЗХВЪРЛЯНЕ

За да спомогнете за опазване на околната среда, не изхвърляйте този продукт заедно с битовите отпадъци. Спазвайте местните закони и правила за изхвърляне продукта или се консултирайте с упълномощен представител на Honda.

Не изхвърляйте електрическо оборудване заедно с битовите отпадъци. Ако електрическите уреди се изхвърлят на сметището, от тях могат да изтекат вредни вещества, които да предизвикат нежелани реакции и да влязат в хранителната верига, и така могат да навредят на Вашето здраве и благосъстояние. За допълнителна информация относно изхвърлянето на този продукт се свържете с упълномощен представител или с най-близкия пункт за събиране на битови отпадъци.

ОТСТРАНЯВАНЕ НА НЕИЗПРАВНОСТИ

Ако възникне неизправност, проверете следващите точки. Ако проблемът не може да бъде разрешен или състоянието не се подобри, тогава се консултирайте с упълномощен сервизен представител на Honda.

Двигателят не работи

Вероятна причина	Решение
Батерията не е поставена правилно.	Вижте раздела "ПОСТАВЯНЕ НА АКУМУЛАТОРНАТА БАТЕРИЯ" (стр. 2) и проверете дали захранващият кабел и батерията са свързани правилно.
Батерията е изтощена.	Заредете батерията.
Батерията е повредена.	Сменете батерията.

Индикаторът ALERT мига

Вероятна причина	Решение
Задействана е защитната функция.	Консултирайте се с упълномощен представител на Honda.
При стартиране на двигателя бутонът POWER е бил натиснат, докато превключвателят START/STOP е бил в позиция START.	Натиснете превключвателя START/STOP в позиция STOP и след това натиснете бутона POWER.
Двигателят се нагрява. (Индикаторът POWER свети)	Спрете да използвате двигателя и изчакайте, докато се охлади.

Индикаторът ERROR свети

Вероятна причина	Решение
Задействана е защитната функция.	Консултирайте се с упълномощен представител на Honda.

СПЕЦИФИКАЦИИ

GXE2.0H (Тип: S3, модел с лост за управление на скоростта)

Модел		GXE2.0H
Описателен код		GMABK
Дължина × Ширина × Височина*1		294 × 418 × 296 mm
Тегло*1		19,7 kg
Охладителна система		Принудително въздушно охлаждане
Непрекъсната номинална мощност (фабрична настройка)		1,6 kW (2,1 HP, 2,2 PS) / 3600 min^{-1} (rpm)
	Въртящ момент	4,3 N·m (0,44 kgf·m) / 3600 min^{-1} (rpm)
	Ток	27 A
	Напрежение	72 V
Полезна мощност		1,8 kW (2,4 HP, 2,4 PS) / 3600 min^{-1} (rpm)
	Въртящ момент	4,8 N·m (0,49 kgf·m) / 3600 min^{-1} (rpm)
	Напрежение	72 V
Регулатор на скоростта		1800 до 3600 min^{-1} (rpm)
Диапазон на работната температура		-15 до 40°C (5 до 104°F)

*1 Без акумулаторна батерия

GXE2.0S (Тип: V1)

Модел		GXE2.0S
Описателен код		GMACK
Дължина × Ширина × Височина*1		Контролер: 351 × 299 × 127 mm Двигател: 216 × 224 × 194 mm
Тегло*1		Контролер: 7,1 kg Двигател: 8,7 kg
Охладителна система		Принудително въздушно охлаждане
Непрекъсната номинална мощност		1,6 kW (2,1 HP, 2,2 PS) / 3600 min^{-1} (rpm)
	Въртящ момент	4,3 N·m (0,44 kgf·m) / 3600 min^{-1} (rpm)
	Ток	27 A
	Напрежение	72 V
Полезна мощност		1,8 kW (2,4 HP, 2,4 PS) / 3600 min^{-1} (rpm)
	Въртящ момент	4,8 N·m (0,49 kgf·m) / 3600 min^{-1} (rpm)
	Напрежение	72 V
Регулатор на скоростта	Номинална скорост	3600 min^{-1} (rpm)
	Средна скорост	3300 min^{-1} (rpm)
	Ниска скорост	3000 min^{-1} (rpm)
Диапазон на работната температура		-15 до 40°C (5 до 104°F)

*1 Без акумулаторна батерия

ИНФОРМАЦИЯ ЗА ПОТРЕБИТЕЛЯ

Гаранция и адрес на дистрибутор/представител

САЩ, Пуерто Рико и Американски Вирджински острови:
Посетете нашия уебсайт: www.engines.honda.com

Канада:
Обадете се на тел.: (888) 9HONDA9
или посетете нашия уебсайт: www.honda.ca

За Европа:
Посетете нашия уебсайт: http://www.honda-engines-eu.com

Сервизна информация за потребителя

Персоналът на сервизния представител се състои от квалифицирани специалисти. Те трябва да могат да отговорят на всеки Ваш въпрос. Ако срещнете проблем, който Вашият представител не може да разреши удовлетворително за Вас, моля обсъдете го с ръководството на сервизния представител. Сервизният мениджър, генералният мениджър и собственикът могат да помогнат.
Почти всички проблеми се решават по този начин.

САЩ, Пуерто Рико и Американски Вирджински острови:
Ако не сте удовлетворени от решението, което е взето от ръководството на сервизния представител, обърнете се към регионалния представител на двигатели Honda за съответния регион. Можете да откриете името, адреса и телефонния номер чрез инструмента за откриване на представители на нашия уебсайт: www.engines.honda.com

Ако все още не сте удовлетворени, след като разговаряте с регионалния представител на двигатели Honda, можете да се свържете с централния офис на Honda.

American Honda Motor Co., Inc.
Power Equipment Division
Customer Relations Dept.
4900 Marconi Drive
Alpharetta, GA 30005-8847
Или на телефон: (770) 497-6400, Пон. - Пет. 9:00 - 19:30
Източно време

За всички останали райони:
Ако не сте удовлетворени от решението, взето от ръководството на сервизния представител, обърнете се към централния офис на Honda.

Международна гаранция на Honda DC Power Unit

Захранващият блок за постоянен ток на Honda (включително комплект батерии и зарядно устройство за батерии), инсталиран на този продукт на марката, се покрива от гаранция за захранващ блок за постоянен ток на Honda при следните допускания.

- Гаранционните условия отговарят на тези за DC Power Unit, установени от Honda за всяка държава.
- Гаранционните условия се отнасят за повреда на DC захранващ блок, причинена от някакъв производствен или спецификационен проблем.
- Гаранцията не важи за държави, в които няма дистрибутор на Honda, който да търгува с DC Power Unit.

За да получите гаранционно обслужване:

Трябва да занесете своя DC Power Unit на Honda или оборудването, в което е инсталиран, заедно с доказателство за оригиналната дата на покупка на дребно на дилъра, от който сте закупили вашия продукт, или на дилър на Honda, упълномощен да продава този продукт във вашата страна. За да намерите дистрибутор/дилър на Honda близо до вас или да проверите гаранционните условия във вашата страна, посетете нашия уебсайт за глобална сервизна информация https://www.hondappsv.com/ENG/ или се свържете с дистрибутора във вашата страна.

Сканиране

https://www.hondappsv.com/ENG/

Изключения:

Тази гаранция за DC захранване не включва следното:

1. Всяка повреда или влошаване в резултат на следното:
   - Пренебрегване на периодичната поддръжка, както е посочено в ръководството на собственика на DC Power Unit
   - Неправилен ремонт или поддръжка
   - Методи на работа, различни от посочените в ръководството на собственика на DC захранващия блок
   - Повреда, причинена от продукта, на който е инсталиран DC захранващият блок
   - Използването на неоригинални части и аксесоари на Honda, различни от одобрените от Honda
   - Излагане на продукта на сажди и дим, химически агенти, птичи изпражнения, морска вода, морски бриз, сол или други явления от околната среда
   - Сблъсък, пренебрегване, неоторизирана промяна или злоупотреба
   - Естествено износване (естествено избледняване на боядисани или покрити повърхности, лющене на листа и други естествени повреди)
2. Консумативи: Honda не гарантира нормално намаляване на капацитета на пълното зареждане на батерията поради употреба и съхранение и влошаване на качеството на частите поради нормално износване.
3. Почистване, настройка и нормална периодична поддръжка.
4. Използване на Honda DC Power Unit за състезания или състезания.
5. Всеки DC захранващ блок, който е част от продукт, който някога е бил обявен за пълна загуба или продаден за спасяване от финансова институция или застраховател.

ИНФОРМАЦИЯ ЗА СПРАВКА

ЗА ПРОИЗВОДИТЕЛИ НА МАШИННО ОБОРУДВАНЕ

Настоящото се предоставя с цел съответствие с ISO 13849-1, което се изисква за региона.
В този документ е дадена само информацията, която трябва да трябва да бъде включена в ръководството за употреба.
Поради тази причина, част от информацията, необходима за съединяване на акумулаторния DC двигател с оборудването е включена, но не е предоставена цялата информация.

Информация за съединяване на акумулаторния DC двигател

Функциите за безопасност на акумулаторния DC двигател включват функция*1 за безопасно изключване на въртящия момент на двигателя при получаване на сигнал от превключвателя START/STOP и функция*2 за изключване на въртящия момент на двигателя при отчитане на неизправност на контакт в превключвателя START/STOP.
Въртящият момент на двигателя се изключва в рамките на 500 ms след подаване на сигнал за спиране от превключвателя START/STOP или след отчитане на неизправност в превключвателя START/STOP.

*1 Тази функция спира напълно двигателя чрез сигнал за спиране, получен от превключвателя START/STOP
*2 Тази функция предотвратява случайното стартиране на двигателя
Когато използвате функцията за безопасност, винаги извършвайте оценка на риска за оборудването и се уверете, че описаната по-долу функция за безопасност отговаря на стойността на PL, която се изисква за оборудването.

Таблица X-1 Параметри на функцията за безопасност

ISO13849-1	Функция за безопасност	АКУМУЛАТОРЕН ПОСТОЯННОТОКОВ ДВИГАТЕЛ Honda
Система за мониторинг на превключвателя START/STOP • Предотвратява случайно стартиране на двигателя • Предотвратява невъзможност за спиране на двигателя	Кат.	3
	DC средно	Над 98%
	PL	c
	MTTFd	Над 42 години

Разяснение на термините

Кат.
Класификация на елементите за безопасност в системата за управление въз основа на тяхната устойчивост към повреди и последващото им поведение в състояние на повреда, която се постига чрез конструкцията на частите, отчитането на повредите и/или чрез тяхната надеждност

DC средно
Измерва ефективността на диагностиката, която може да бъде определена като съотношение между честотата на отчетените опасни повреди и честотата на общия брой опасни повреди

PL
За целите на тази част от ISO 13849 способността на елементите за безопасност да изпълняват функцията за безопасност се изразява чрез определяне на нивото на ефективност

MTTFd
Очакван среден период до възникване на повреда

MEMO

HONDA