HONDA

PORTUGUÊS

UNIDADE DE ALIMENTAÇÃO DC

GXE2.0H/GXE2.0S

GXE2.0H

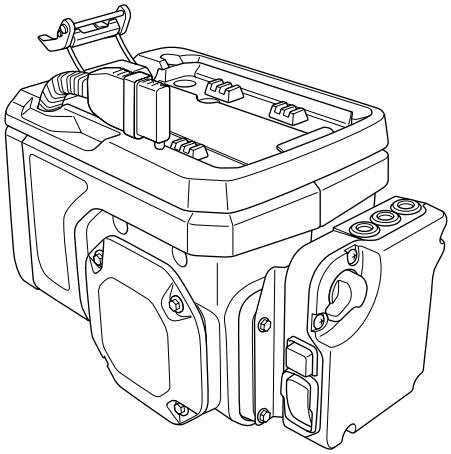

GXE2.0S

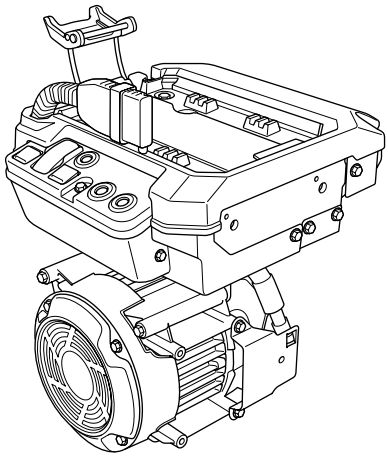

MANUAL DO PROPRIETÁRIO

INSTRUÇÕES ORIGINAIS

©2022 Honda Motor Co., Ltd. –Todos os direitos reservados

GXE2.0H/GXE2.0S
3P8A06050
00X3P-8A0-6050

00X3R8A0 6050

Impresso no Japão

LOCALIZAÇÃO DA ETIQUETA DE SEGURANÇA

Figura 1

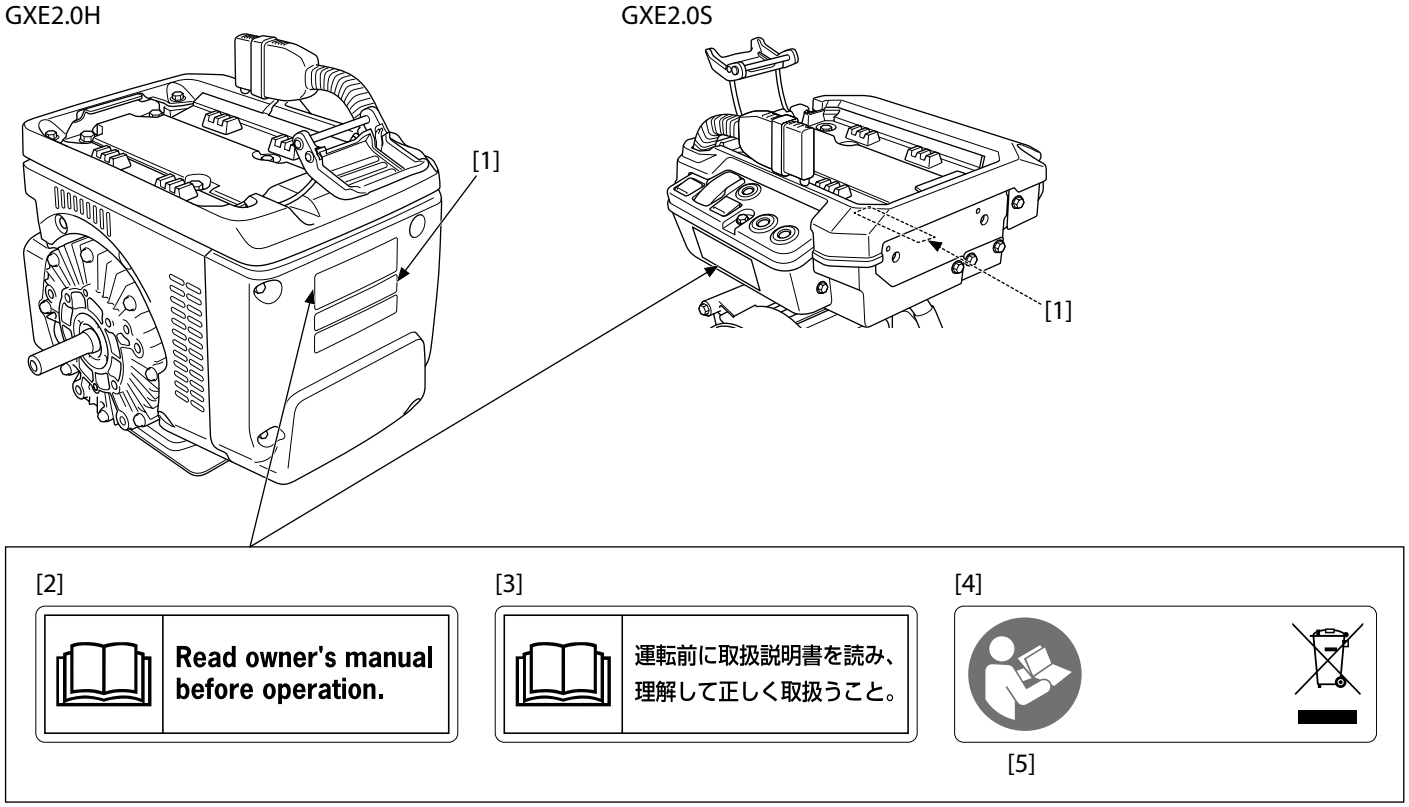

[1] Número de série
[2] Para EUA e Austrália
[3] Para o Japão
[4] Para a Europa e outros países
[5] Leia o Manual do Proprietário antes da operação.

LOCALIZAÇÕES DOS COMPONENTES E COMANDOS

Figura 2

GXE2.0H

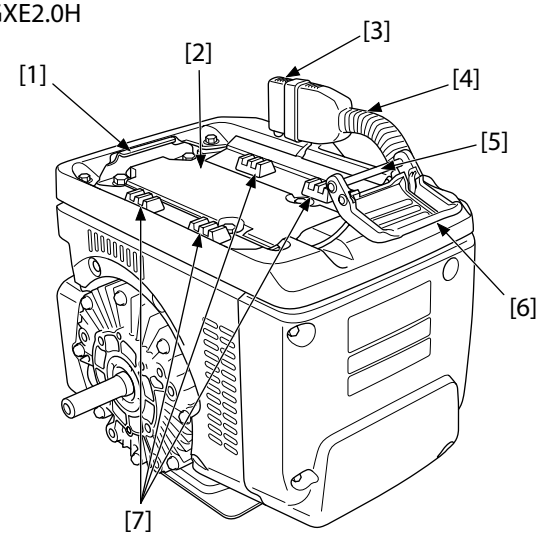

GXE2.0S

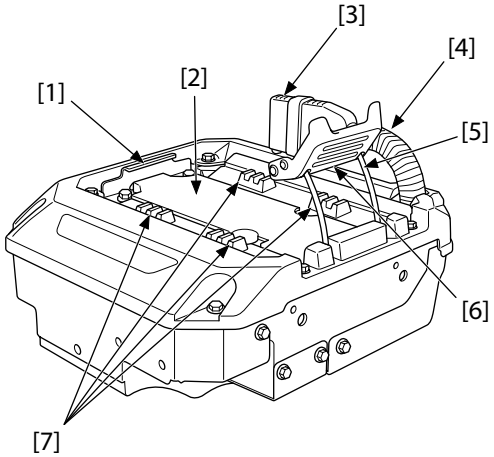

[1] Gancho da bateria
[2] Bandeja de bateria
[3] Tampa do conector da bateria
[4] Cabo de alimentação
[5] Fixador da bateria
[6] Alavanca do prendedor da bateria
[7] Suporte de borracha

Figura 3

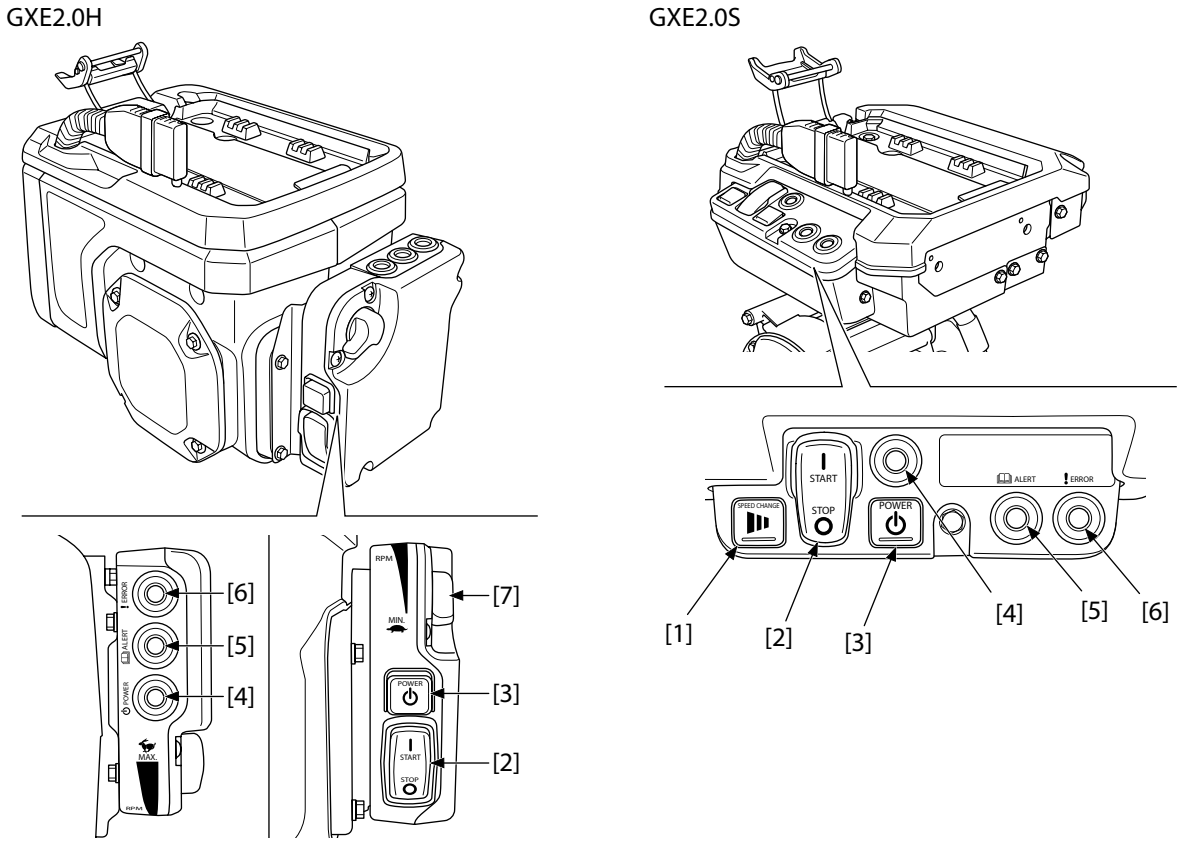

[1] SPEED CHANGE Button
[2] START/STOP Switch
[3] POWER Button
[4] POWER Indicator
[5] ALERT Indicator
[6] ERROR Indicator
[7] Alavanca de controle de velocidade (tipos aplicáveis)

Figura 4

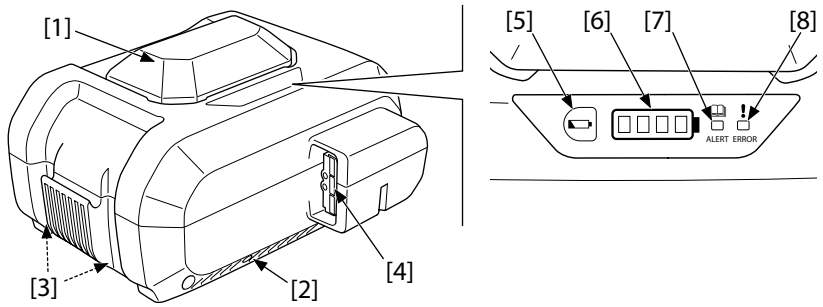

[1] Pega
[2] Porta de entrada (ambos os lados)
[3] Porta de Exaustão (parte inferior)
[4] Conector da bateria
[5] Botão de verificação do nível de carga
[6] Indicador de nível de carga
[7] ALERT Indicator
[8] ERROR Indicator

FUNCIONAMENTO

Figura 5

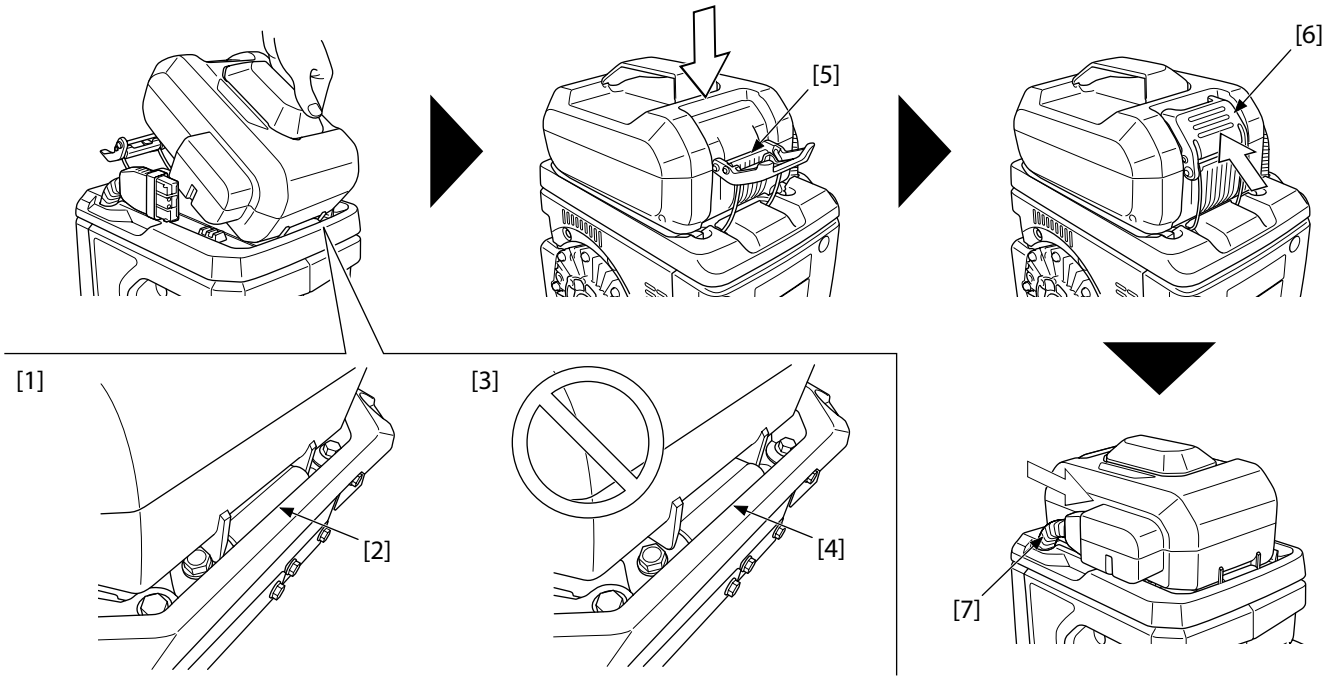

[1] Correto
[2] A garra da bateria está inserida com segurança no gancho da bateria.
[3] Incorreto
[4] A garra da bateria não está inserida no gancho da bateria.
[5] Fixador da bateria
[6] Alavanca do prendedor da bateria
[7] Cabo de alimentação

MEMORANDO

MEMORANDO

MEMORANDO

INTRODUÇÃO

Obrigado por adquirir um motor CC Honda.
Este manual contém informações sobre a sua utilização; leia atentamente o manual antes de utilizar o motor CC.

Com cada manual do proprietário, é fornecido o manual da bateria e do carregador da bateria. Siga-os ao utilizar a bateria ou o carregador da bateria.

Caso surja algum problema ou caso tenha alguma questão acerca do produto, consulte um concessionário de assistência.

O produto apresentado neste manual do proprietário pode não corresponder ao seu produto.

Este manual deve ser considerado como parte integrante do motor CC, devendo por isso permanecer com o motor CC caso este seja vendido novamente.

Sugerimos a leitura da política de garantia para compreender completamente a respetiva cobertura e as suas responsabilidades como proprietário.

Necessita de uma bateria e de um carregador de bateria genuíno para utilizar o motor CC.

- Não utilize baterias não genuínas.
  Utilizar uma bateria não genuína pode provocar danos no próprio produto e no motor CC devido a funções de proteção deficientes, etc.

CONTEÚDOS

INTRODUÇÃO 1
MENSAGENS DE SEGURANÇA 1
INFORMAÇÕES DE SEGURANÇA IMPORTANTES 1
SOBRE A SEGURANÇA DO MOTOR CC 1
LOCALIZAÇÃO DOS DÍSTICOS DE SEGURANÇA 2
LOCALIZAÇÕES DOS COMPONENTES E CONTROLOS 2
VERIFICAÇÕES PRÉ-FUNCIONAMENTO 2
FUNCIONAMENTO 2
CARREGAR A BATERIA 2
INSTALAR A BATERIA 2
LIGAR O MOTOR CC 3
VERIFICAR O NÍVEL DA BATERIA 3
PARAR O MOTOR CC 3
RETIRAR A BATERIA 3
REVISÃO DO MOTOR CC 4
A IMPORTÂNCIA DA MANUTENÇÃO 4
PLANO DE MANUTENÇÃO 4
TRANSPORTE 4
LIMPEZA 4
ARMAZENAMENTO 4
ELIMINAÇÃO 5
RESOLUÇÃO DE PROBLEMAS 5
ESPECIFICAÇÕES 5
INFORMAÇÃO AO CONSUMIDOR 6
REFERÊNCIA 7
PARA FABRICANTES DE MÁQUINAS 7

MENSAGENS DE SEGURANÇA

A sua segurança e a segurança dos outros são muito importantes. Fornecemos mensagens de segurança importantes neste manual. Leia cuidadosamente estas mensagens.
Uma mensagem de segurança alerta-o para perigos potenciais para si ou para outros. Cada mensagem de segurança é precedida por um símbolo ⚠ de aviso de segurança e por uma de três palavras de sinalização, PERIGO, AVISO ou CUIDADO.
Estas palavras de sinalização possuem o seguinte significado:

⚠ PERIGO — SERÁ MORTO ou SERIAMENTE FERIDO se não seguir as instruções.

⚠ AVISO — PODERÁ ser MORTO ou SERIAMENTE FERIDO se não seguir as instruções.

⚠ CUIDADO — PODERÁ ser FERIDO se não seguir as instruções.

Irá também visualizar outras mensagens importantes que são precedidas pela palavra AVISO.
Esta palavra significa:

AVISO — Informações para ajudar a evitar danos no seu motor CC, outros bens ou o meio ambiente.

INFORMAÇÕES DE SEGURANÇA IMPORTANTES

SOBRE A SEGURANÇA DO MOTOR CC

Pela sua segurança e pela segurança de terceiros, siga sempre as instruções abaixo.

- Antes de iniciar as operações, reveja e compreenda as presentes instruções e as instruções fornecidas com o equipamento alimentado por este motor CC.
- Familiarize-se com o funcionamento de todos os controlos e aprenda a parar o motor CC rapidamente.
- Não permita que terceiros operem o motor CC sem as instruções adequadas Não permita ainda que as crianças toquem no motor CC. O incumprimento destas instruções pode provocar ferimentos graves ou danos no motor CC.
- Não retire a tampa, a etiqueta ou outras peças. Da mesma forma, não desmonte nem modifique o motor CC, o que pode resultar em avarias ou ferimentos.
- Não utilize o motor CC se estiver sob a influência do álcool ou estupefacientes. O discernimento afetado pode provocar ferimentos graves.
- Efetue sempre uma inspeção pré-funcionamento antes de cada funcionamento e corrija qualquer problema.
- Utilize uma bateria genuína.
  DP72104Z
- Para evitar choques elétricos, incêndios e ferimentos graves, retire sempre a bateria do motor CC ao transportá-lo ou verificá-lo.
- Não coloque objetos sobre o motor CC mesmo que não esteja ligado. O motor CC pode sofrer deformações ou provocar avarias ou ferimentos.
- Mantenha a bateria limpa e seca.
- Não permita o contacto com a água.
- Não ligue o motor CC a qualquer equipamento antes de consultar técnicos qualificados. A ligação inadequada pode resultar em ferimentos ou problemas de funcionamento.

LOCALIZAÇÃO DOS DÍSTICOS DE SEGURANÇA

Consulte a figura 1 na página II.
Os dísticos de segurança são afixados no motor CC para fornecerem instruções.
Leia atentamente estes dísticos e as precauções de segurança no presente manual.
Se os dísticos afixados no produto se tornarem ilegíveis, se estiverem rasgados ou se perderem, substitua-os por dísticos novos.
Contacte o seu concessionário Honda para adquirir substituições.

LOCALIZAÇÕES DOS COMPONENTES E CONTROLOS

Consulte a figura 2 na página III e a figura 3 na página IV.

VERIFICAÇÕES PRÉ-FUNCIONAMENTO

Verifique os pontos que se seguem antes de utilizar o motor CC. Antes de iniciar as suas verificações pré-funcionamento, certifique-se de que o motor CC se encontra numa superfície nivelada e está parado.
Realize ainda uma operação experimental durante as verificações.

⚠ AVISO

A manutenção incorreta do motor CC ou não corrigir um problema antes da colocação em funcionamento pode resultar em avarias significativas.

Algumas avarias podem provocar ferimentos graves ou a morte.

Efetue sempre uma inspecção pré-funcionamento antes de cada funcionamento e corrija qualquer problema.

- Antes de instalar a bateria, certifique-se de que:
  - A tampa exterior não está danificada.
  - Os interruptores não estão danificados.
  - O suporte de borracha não está danificado.
  - O gancho da bateria não está solto ou danificado.
  - O fixador da bateria não está danificado.
  - O conector da bateria não está danificado.
  - A cablagem do motor não está danificada. (Apenas para o GXE2.0S)
  - Não existem resíduos ou sujidade excessiva no motor CC ou na bateria.
- Durante o funcionamento experimental
  - Verifique se todos os interruptores funcionam (arranque e paragem) corretamente
  - Verifique se todos os indicadores acende quando o motor CC é ligado

FUNCIONAMENTO

CARREGAR A BATERIA

Consulte o manual da bateria para obter instruções para carregar a bateria.

INSTALAR A BATERIA

Certifique-se de que utiliza uma bateria genuína.
Consulte a figura 4 na página IV e a figura 5 na página V.

1. Certifique-se de que não existem resíduos ou sujidade na bandeja da bateria.
2. Incline a bateria e introduza a respetiva garra no gancho da bateria.
3. Pressione a bateria para baixo e instale o gancho do fixador da bateria.
4. Empurre a alavanca do fixador da bateria para cima e tranque a bateria.
   Exerça cautela para não prender os dedos.
5. Retire a tampa do conector da bateria do cabo de alimentação. Ligue o cabo de alimentação ao conector da bateria.

Depois de instalar a bateria, certifique-se de que o gancho e o fixador estão corretamente instalados.

LIGAR O MOTOR CC

Consulte a figura 3 na página IV.

1. Certifique-se de que o interruptor LIGAR/PARAR se encontra na posição PARAR.
2. Prima o botão POWER.
   Todos os indicadores devem acender-se durante alguns segundos e, em seguida, só o indicador POWER deverá permanecer aceso.
3. Coloque o interruptor LIGAR/PARAR na posição LIGAR para ligar o motor CC.
4. Verifique a velocidade do motor, conforme necessário.
   GXE2.0H: Opere o manípulo de controlo da velocidade (tipos aplicáveis).
   GXE2.0S: Prima o botão SPEED CHANGE (Alteração da velocidade).

- Se premir o botão POWER quando o interruptor LIGAR/PARAR estiver na posição LIGAR, o indicador POWER permanece apagado e o indicador ALERTA apresenta-se intermitente. Neste caso, o motor CC não consegue ligar. Coloque o interruptor LIGAR/PARAR na posição PARAR e, em seguida, prima o botão POWER.
- Pode demorar algum tempo para que os indicadores se acendam depois de premir o botão POWER. Caso os indicadores não se acendam, prima novamente o botão POWER.
- Se o motor CC não for operador durante cerca de um minuto depois de premir o botão POWER, o indicador POWER apaga-se. Prima novamente o botão POWER para ligar o motor CC.
- Se o interruptor de controlo estiver instalado no equipamento alimentado pelo motor CC, consulte o manual incluído com o equipamento para obter instruções sobre como ligar o motor CC.

VERIFICAR O NÍVEL DA BATERIA

Enquanto o motor CC estiver em funcionamento, o indicador do nível da bateria acende-se ou apresenta-se intermitente para que possa confirmar o nível da bateria.
Quando parar a operação do motor CC, verifique o botão de verificação do nível da bateria para confirmar o nível de carga da bateria.
Consulte a figura 4 na página IV.

Indicadores	Nível de carga	
■■■■	Alta	Totalmente carregado.
■■■□		Com carga suficiente.
■■□□		A energia da bateria remanescente é fraca. Carregue a bateria.
■□□□		
✱□□□	Baixa	

■: Aceso, ✱: Intermitente, □: Apagado

PARAR O MOTOR CC

Consulte a figura 3 na página IV.

1. Coloque o interruptor LIGAR/PARAR na posição PARAR.
   O motor CC para e o indicador POWER apaga-se.

- Se o interruptor de controlo estiver instalado no equipamento alimentado pelo motor CC, consulte o manual incluído com o equipamento para obter instruções sobre como parar o motor CC.

RETIRAR A BATERIA

1. Retire o cabo de alimentação da bateria.
   Ao retirar o cabo de alimentação, pegue pelo conector da bateria e puxe para fora. Não puxe pelo cabo de alimentação.
2. Puxe o fixador da bateria para baixo para destravar, incline a bateria para cima e puxe a garra da bateria do respetivo gancho e retire a bateria.
3. Coloque a tampa do conector da bateria do cabo de alimentação.

REVISÃO DO MOTOR CC

A IMPORTÂNCIA DA MANUTENÇÃO

Uma boa manutenção é essencial para um funcionamento seguro, económico, sem problemas e ambientalmente seguro.

⚠ AVISO

A manutenção incorreta do motor CC ou não corrigir um problema antes da colocação em funcionamento pode resultar em avarias significativas.

Algumas avarias podem provocar ferimentos graves ou a morte.

Siga sempre as recomendações de inspeção e manutenção e os planos descritos neste manual.

PLANO DE MANUTENÇÃO

GXE2.0H

PERÍODO DE MANUTENÇÃO REGULAR (1) / ITEM		Cada utilização	A cada 5 anos ou 500 horas
Tampa exterior	Verificar	o	
Interruptor, manípulo de controlo da velocidade (tipos aplicáveis)	Verificar	o	
LED (tipo aplicável)	Verificar	o	
Cabo de alimentação	Verificar	o	
Cablagem	Verificar		o(2)(4)
Fixador da bateria	Verificar	o	
	Substituir		o(2)
Apoio de borracha	Verificar	o	
	Substituir		o(2)
Gancho da bateria	Verificar	o	
	Substituir		o(2)
Suporte de borracha	Substituir		o(2)
Parafuso do batente	Substituir		o(2)
Borracha do batente	Substituir		o(2)
Furo de drenagem	Limpar		o(2)
Velocidade definida	Verificar	Conforme necessário (3)	

(1) Efetue em cada mês ou em cada intervalo de horas de funcionamento indicado conforme o que ocorrer primeiro.
(2) A assistência a estes itens deve ser efetuada pelo concessionário de assistência, a não ser que possua as ferramentas apropriadas e conhecimentos mecânicos. Consulte um concessionário autorizado Honda.
(3) Se o motor CC emitir sons estranhos, providencie a revisão do mesmo no seu concessionário.
(4) Substitua conforme necessário.

GXE2.0S

PERÍODO DE MANUTENÇÃO REGULAR (1) / ITEM			Cada utilização	A cada 5 anos ou 250 horas
Exterior		Verificar	o	
Interruptor (tipo aplicável)		Verificar	o	
LED (tipo aplicável)		Verificar	o	
Cabo de alimentação		Verificar	o	
Cablagem do motor		Verificar	o	
Cablagem		Verificar		o(2)(4)
Fixador da bateria		Verificar	o	
		Substituir		o(2)
Apoio de borracha		Verificar	o	
		Substituir		o(2)
Gancho da bateria		Verificar	o	
		Substituir		o(2)
Furo de drenagem		Limpar		o(2)
Velocidade definida	Velocidade nominal	Verificar	Conforme necessário (3)	
	Velocidade média	Verificar		
	Baixa velocidade	Verificar		

(1) Efetue em cada mês ou em cada intervalo de horas de funcionamento indicado conforme o que ocorrer primeiro.
(2) A assistência a estes itens deve ser efetuada pelo concessionário de assistência, a não ser que possua as ferramentas apropriadas e conhecimentos mecânicos. Consulte um concessionário autorizado Honda.
(3) Regule a velocidade para 3600 min^{-1}(rpm) (velocidade nominal), 3300 min^{-1}(rpm) (velocidade média) ou 3000 min^{-1}(rpm) (baixa velocidade). Se o motor CC emitir sons estranhos, providencie a revisão do mesmo no seu concessionário.
(4) Substitua conforme necessário.

TRANSPORTE

- Certifique-se de que o motor CC arrefeceu.
- Retire a bateria.
- Mantenha o motor CC nivelado durante o transporte.

LIMPEZA

Não utilize uma mangueira ou máquina de lavagem a pressão para pulverizar água na bateria durante a limpeza. A entrada de água nos componentes pode provocar avarias.

ARMAZENAMENTO

- Antes de armazenar o motor CC, retire a bateria para evitar um funcionamento inadvertido.
- Guarde o motor CC numa superfície nivelada.
- Evite áreas de armazenamento com elevados níveis de temperatura e humidade ou em ambientes com alterações acentuadas de temperatura. Mantenha afastado da exposição solar direta e da chuva.

ELIMINAÇÃO

Para proteger o meio ambiente, não elimine este produto utilizando a recolha de lixo comum. Cumpra as regras e regulamentos locais ou consulte um concessionário Honda autorizado para obter instruções de eliminação.

Não elimine equipamentos elétricos juntamente com resíduos domésticos. Se os equipamentos elétricos forem eliminados em lixeiras ou aterros, pode registar-se a fuga de substâncias, reações e a entrada na cadeia alimentar, lesando a saúde e o bem-estar. Para obter mais informações sobre a eliminação deste produto, contacte o seu concessionário ou o serviço de recolha de resíduos mais próximo.

RESOLUÇÃO DE PROBLEMAS

Em caso de avaria, verifique os pontos que se seguem.
Se não resolver o problema ou se os sintomas persistirem, consulte um concessionário de assistência Honda autorizado.

O motor CC não funciona

Causa Possível	Solução
A bateria não está corretamente instalada.	Consulte "INSTALAR A BATERIA" (P. 2) e verifique se o cabo da bateria e a bateria estão corretamente instalados.
A energia da bateria é fraca.	Carregue a bateria.
A bateria apresenta uma avaria.	Substitua a bateria.

O indicador ALERTA apresenta-se intermitente

Causa Possível	Solução
A função de proteção foi ativada.	Consulte um concessionário autorizado Honda.
Ao ligar o motor CC, premiu o botão POWER enquanto o interruptor LIGAR/PARAR estava na posição LIGAR.	Coloque o interruptor LIGAR/PARAR na posição PARAR e, em seguida, prima o botão POWER.
O motor CC aquece. (O indicador POWER acende-se)	Interrompa a utilização do motor CC e espere que arrefeça.

O indicador ERRO está aceso

Causa Possível	Solução
A função de proteção foi ativada.	Consulte um concessionário autorizado Honda.

ESPECIFICAÇÕES

GXE2.0H (Tipo: S3, modelo com manípulo de controlo da velocidade)

Modelo		GXE2.0H
Código da descrição		GMABK
Comprimento × Largura × Altura*1		294 × 418 × 296 mm
Massa*1		19,7 kg
Sistema de arrefecimento		Ar forçado
Potência nominal contínua (definição de fábrica)		1,6 kW (2.1 HP, 2.2 PS) / 3,600 min^{-1}(rpm)
	Binário	4,3 N·m (0.44 kgf·m) / 3,600 min^{-1}(rpm)
	Corrente	27 A
	Tensão	72 V
Potência efetiva		1,8 kW (2.4 HP, 2.4 PS) / 3,600 min^{-1}(rpm)
	Binário	4,8 N·m (0.49 kgf·m) / 3,600 min^{-1}(rpm)
	Tensão	72 V
Velocidade definida		1,800 a 3,600 min^{-1}(rpm)
Intervalo de temperatura de funcionamento		-15 a 40 °C

*1 Sem bateria

GXE2.0S (Tipo: V1)

Modelo		GXE2.0S
Código da descrição		GMACK
Comprimento × Largura × Altura*1		Controlador: 351 × 299 × 127 mm Motor: 216 × 224 × 194 mm
Massa*1		Controlador: 7,1 kg Motor: 8,7 kg
Sistema de arrefecimento		Ar forçado
Potência nominal contínua		1,6 kW (2.1 HP, 2.2 PS) / 3,600 min^{-1}(rpm)
	Binário	4,3 N·m (0.44 kgf·m) / 3,600 min^{-1}(rpm)
	Corrente	27 A
	Tensão	72 V
Potência efetiva		1,8 kW (2.4 HP, 2.4 PS) / 3,600 min^{-1}(rpm)
	Binário	4,8 N·m (0,49 kgf·m) / 3,600 min^{-1}(rpm)
	Tensão	72 V
Velocidade definida	Velocidade nominal	3,600 min^{-1}(rpm)
	Velocidade média	3,300 min^{-1}(rpm)
	Baixa velocidade	3,000 min^{-1}(rpm)
Intervalo de temperatura de funcionamento		-15 a 40 °C

*1 Sem bateria

INFORMAÇÃO AO CONSUMIDOR

Garantia e Informação do Localizador do Distribuidor/ Concessionário

Estados Unidos, Porto Rico e Ilhas Virgens dos E.U.A.:
Visite o nosso website: www.engines.honda.com

Canadá:
Telefone para o número (888) 9HONDA9
ou visite o nosso website: www.honda.ca

Para a Zona da Europa:
Visite o nosso website: http://www.honda-engines-eu.com

Informação do Serviço de Apoio ao Cliente

Os funcionários do concessionário são profissionais com formação. Estão qualificados para responder a qualquer questão colocada. Caso surja um problema que o seu concessionário não tenha capacidade para solucionar de forma satisfatória, entre em contacto com a administração do concessionário. O Diretor da Secção de Manutenção, o Diretor Geral ou o Proprietário poderão ajudar.
Quase todos os problemas são solucionados desta forma.

Estados Unidos, Porto Rico e Ilhas Virgens dos E.U.A.:
Caso não esteja completamente satisfeito com a decisão tomada pela administração do concessionário, contacte o Distribuidor Regional de Motores Honda da sua área. Pode encontrar o nome, a morada e o número de telefone utilizando o localizador de distribuidores/concessionários no nosso site em www.engines.honda.com

No caso de continuar a não estar satisfeito com a solução após contactar o distribuidor Regional de Motores, poderá contactar os Escritórios da Honda.

American Honda Motor Co., Inc.
Divisão de Equipamento Elétrico
Departamento de Apoio ao Cliente
4900 Marconi Drive
Alpharetta, GA 30005-8847
Ou telefone: (770) 497-6400, de segunda a sexta-feira das 09:00 às 19:30 ET

Todas as Outras Áreas:
Caso não esteja completamente satisfeito com a decisão tomada pela administração do concessionário, contacte os Escritórios da Honda.

Garantia internacional da unidade de potência DC da Honda

A Unidade de Energia CC Honda (incluindo Bateria e Carregador de Bateria) instalada neste produto de marca é coberta por uma Garantia de Unidade de Energia CC Honda, nas seguintes condições.

- As condições de garantia estão de acordo com as do DC Power Unit estabelecidas pela Honda para cada país.
- As condições de garantia se aplicam a falhas da Unidade de Energia CC causadas por qualquer problema de fabricação ou especificação.
- A garantia não se aplica a países onde não haja distribuidor Honda que negocie Unidade de Energia CC.

Para obter o serviço de garantia:

Você deve levar sua Unidade de Energia CC Honda, ou o equipamento no qual ela está instalada, juntamente com o comprovante da data original de compra no varejo ao revendedor de quem você comprou o produto ou a um revendedor Honda autorizado a vender esse produto em seu país. Para localizar um distribuidor/revendedor Honda perto de você ou verificar as condições de garantia em seu país, visite nosso site de informações de serviço global https://www.hondappsv.com/ENG/ ou entre em contato com o distribuidor em seu país.

Varredura

https://www.hondappsv.com/ENG/

Exclusões:

Esta garantia da Unidade de Energia CC não inclui o seguinte:

1. Qualquer dano ou deterioração resultante do seguinte:
   - Negligenciar a manutenção periódica conforme especificado no manual do proprietário da unidade de energia CC
   - Reparação ou manutenção inadequada
   - Métodos de operação diferentes dos indicados no manual do proprietário da unidade de energia CC
   - Danos causados pelo produto no qual a Unidade de Energia CC está instalada
   - A utilização de peças e acessórios não genuínos Honda, que não os aprovados pela Honda
   - Exposição do produto a fuligem e fumaça, agentes químicos, excrementos de pássaros, água do mar, brisa do mar, sal ou outros fenômenos ambientais
   - Colisão, negligência, alteração não autorizada ou uso indevido
   - Desgaste natural (desbotamento natural de superfícies pintadas ou chapeadas, descamação de chapas e outras deteriorações naturais)
2. Peças consumíveis: A Honda não garante a diminuição normal da capacidade de carga total da bateria devido ao uso e armazenamento, e deterioração das peças devido ao desgaste normal.
3. Trabalhos de limpeza, ajuste e manutenção periódica normal.
4. Uso da Honda DC Power Unit para corrida ou competição.
5. Qualquer unidade de energia CC que faça parte de um produto que já tenha sido declarado como perda total ou vendido para resgate por uma instituição financeira ou seguradora.

REFERÊNCIA

PARA FABRICANTES DE MÁQUINAS

Para cumprir a norma "ISO 13849-1", obrigatória na região, descreve-se o seguinte.
Apenas as informações que têm de ser incluídas no manual do proprietário são descritas aqui. Por conseguinte, algumas das informações necessárias para montar o motor CC no equipamento são incluídas, mas nem todas as informações são fornecidas.

Para sua informação quanto à instalação do motor CC

As funções de segurança do motor CC incluem uma função*1 para desligar em segurança o binário do motor quando um sinal de paragem for enviado do interruptor LIGAR/PARAR e uma função*2 para desligar o binário do motor se for detetada uma avaria de contacto no interruptor LIGAR/PARAR.
O binário do motor é desativado num prazo de 500 ms após a receção do sinal de paragem do interruptor LIGAR/PARAR ou caso seja detetada uma avaria no interruptor LIGAR/PARAR.

*1 Esta função para o motor com base num sinal de paragem enviado do interruptor LIGAR/PARAR
*2 Esta função impede que o motor arranque inadvertidamente
Se utilizar a função de segurança, realize sempre uma avaliação do risco do equipamento e certifique-se de que a função de segurança apresentada abaixo cumpre o PL necessário para o equipamento.

Tabela X-1 Parâmetros da função de segurança

ISO13849-1	Função de segurança	Motor CC Honda
Sistema de monitorização do interruptor LIGAR/PARAR • Impede que o motor arranque inadvertidamente • Impede que o motor não se possa parar	Cat.	3
	CC méd.	Mais de 98%
	PL	c
	MTTFd	Mais de 42 anos

Explicação da terminologia

Cat.
Classificação das peças relacionadas com a segurança de um sistema de controlo relativamente à sua resistência a avarias e subsequente comportamento na condição de avaria e que é obtida pela disposição estrutural das peças, deteção de avarias e/ou a sua fiabilidade

CC méd.
Medida da eficácia do diagnóstico, que pode ser determinada como o rácio entre a taxa de falha de falhas perigosas detetadas e a taxa de falha de falhas perigosas totais

PL
Para os fins da presente parte da ISO 13849, a capacidade das peças relacionadas com a segurança de executar uma função de segurança é expressa através da determinação do nível de desempenho.

MTTFd
Expectativa do tempo médio para falha perigosa

MEMO

HONDA