HONDA

دليل المالك

GXV340 • GXV390

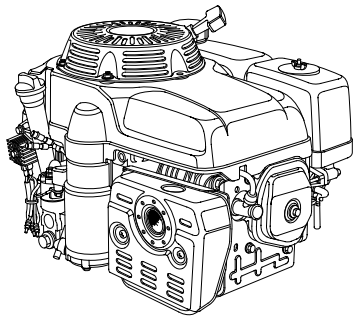

تحذير:

يحتوي عادم المحرك المنبعث من هذا المنتج على مواد كيميائية معروفة في ولاية كاليفورنيا بأنها تسبب السرطان أو العيوب الخلقية أو الأضرار الإنجابية الأخرى.

قانون كاليفورنيا 65

يحتوي هذا المنتج أو تنبعث منه
مواد كيميائية معروفة في ولاية
كاليفورنيا بأنها تسبب السرطان أو العيوب الخلقية
أو الأضرار الإنجابية الأخرى.

المحتويات

مقدمة 1
رسائل السلامة 1
معلومات السلامة 2
أماكن ملصق السلامة 2
أماكن المكونات والتحكم 3
الخصائص 3
فحوصات ما قبل التشغيل 4
التشغيل 4
احتياطات التشغيل الأمن 4
بدء تشغيل المحرك 5
إيقاف تشغيل المحرك 6
ضبط سرعة المحرك 6
خدمة المحرك 7
أهمية الصيانة 7
سلامة الصيانة 7
احتياطات السلامة 7
جدول الصيانة 7
إعادة التزود بالوقود 8
زيت المحرك 8
الزيت الموصى به 8
فحص مستوى الزيت 9
تغيير الزيت 9
منقي الهواء 10
الفحص 10
التنظيف 10
شمعة الإشعال 10
جهاز التقاط الشرر 11
اقتراحات ونصائح نافعة 11
تخزين المحرك 11
النقل 13
التحسّب للمشكلات غير المتوقعة 13
المعلومات الفنية ومعلومات المستهلك 14
مكان الرقم التسلسلي 14
وصلات البطارية الخاصة ببادئ التشغيل الكهربي 14
أوصال التحكم عن بعد 14
تعديلات المكربن الخاصة بالتشغيل على ارتفاعات عالية 15
معلومات حول نظام التحكم بالانبعاثات 15
مؤشر الهواء 16
المواصفات 16
مواصفات التحسينات الفنية 16
معلومات مرجعية سريعة 17
مخططات توصيلات الأسلاك 17
معلومات المستهلك 18
معلومات الضمان وتحديد موقع الوكيل/الموزع 18
معلومات خدمة العملاء 18

مقدمة

نشكرك على شراء محرك Honda. نحن نريد مساعدتك في الحصول على أفضل نتائج من محركك الجديد وتشغيله بشكل آمن. يشتمل هذا الدليل على المعلومات المتعلقة بكيفية القيام بذلك؛ فالرجاء قراءته قبل تشغيل المحرك. في حالة حدوث مشكلة ما، أو إذا كانت لديك أية تساؤلات عن المحرك، فاستشر وكيل خدمة معتمدًا لدى شركة Honda.

تعتمد جميع المعلومات الواردة في هذا المنشور على أحدث المعلومات المتاحة حول هذا المنتج وقت الطباعة. تحتفظ شركة Honda Motor Co., Ltd. بحق إدخال التغييرات في أي وقت دون إخطار ودون تحمل أي إلتزامات. يحظر إعادة إنتاج أي جزء من هذا المنشور دون الحصول على إذن كتابي.

ينبغي اعتبار هذا الدليل جزءًا دائمًا من المحرك وينبغي أن يبقى مع المحرك في حالة إعادة بيعه.

راجع التعليمات الواردة مع الجهاز الذي يدار بواسطة هذا المحرك للحصول على أي معلومات إضافية فيما يتعلق ببدء تشغيل المحرك، أو إيقاف التشغيل، أو عملية التشغيل، أو الضبط، أو تعليمات صيانة خاصة.

الولايات المتحدة الأمريكية، بورتوريكو، وجزر فيرجين الأمريكية:
نقترح عليك قراءة سياسة الضمان حتى تتفهم ما يشمله الضمان ومسؤوليات ملكيتك تفهماً تاماً. سياسة الضمان عبارة عن وثيقة مستقلة يجب أن يعطيها لك الوكيل.

رسائل السلامة

تُعد سلامتك وسلامة الآخرين أمرًا بالغ الأهمية. ولقد قمنا بتوفير رسائل السلامة الهامة في هذا الدليل وعلى المحرك. الرجاء قراءة هذه الرسائل بعناية.

وتحذرك رسالة السلامة من مخاطر محتملة الوقوع قد تضرك أنت أو الآخرين. يسبق كل رسالة من رسائل السلامة رمز تنبيه السلامة ⚠ وواحدة من الكلمات الثلاث خطر، أو تحذير، أو تنبيه.

تعني هذه الكلمات الدلالية ما يلي:

خطر — أنك ستتعرض للوفاة أو إصابة خطيرة إذا لم تتبع التعليمات.

تحذير — أنك قد تتعرض للوفاة أو إصابة خطيرة إذا لم تتبع التعليمات.

تنبيه — أنك قد تتعرض للإصابة إذا لم تتبع التعليمات.

تخبرك كل رسالة عن ماهية الخطر، وما الذي قد يحدث، وما الذي يمكنك القيام به لتجنب الإصابة أو الحد منها.

رسائل منع التلف

سترى أيضًا رسائل هامة أخرى تسبقها كلمة "إخطار".

وهذه الكلمة تعني:

إخطار — قد يتعرض المحرك الخاص بك أو ممتلكاتك الأخرى إلى التلف إذا لم تتبع التعليمات.

يتمثل الغرض من هذه الرسائل في المساعدة على منع إتلاف المحرك، أو الممتلكات الأخرى، أو الإضرار بالبيئة.

©2014 Honda Motor Co., Ltd. – جميع الحقوق محفوظة

GXV340UT2·GXV390UT1·GXV340RT2·GXV390RT1

3UZ5N612
00X3U-Z5N-6120

معلومات السلامة

- يجب أن تفهم تشغيل جميع مفاتيح التحكم وتتعرف على كيفية إيقاف المحرك بسرعة في حالة الطوارئ. تأكد من حصول المشغل على التعليمات المناسبة قبل تشغيل الجهاز.
- لا تسمح للأطفال بتشغيل المحرك. أبعد الأطفال والحيوانات الأليفة عن منطقة التشغيل.
- يشتمل العادم المنبعث من المحرك على غاز أول أكسيد الكربون السام.
لا تقم بتشغيل المحرك دون توفير التهوية المناسبة، ولا تقم مطلقًا بتشغيل المحرك في الأماكن الداخلية المغلقة.
- يصبح المحرك وأنبوب العادم ساخنين جدًا أثناء التشغيل.
أبعد المحرك مسافة متر واحد (3 أقدام) على الأقل عن المباني والمعدات الأخرى أثناء التشغيل.
أبعد المواد القابلة للاشتعال ولا تضع أي شيء على المحرك أثناء تشغيله.

أماكن ملصق السلامة

تحذرك هذه الملصقات من أخطار محتملة قد تتسبب في إصابات خطيرة. الرجاء قراءته بعناية. لذلك إذا تم تقشير هذا الملصق أو أصبح من الصعب قراءته، فاتصل بوكيل Honda للصيانة الخاص بك لأجل استبداله.

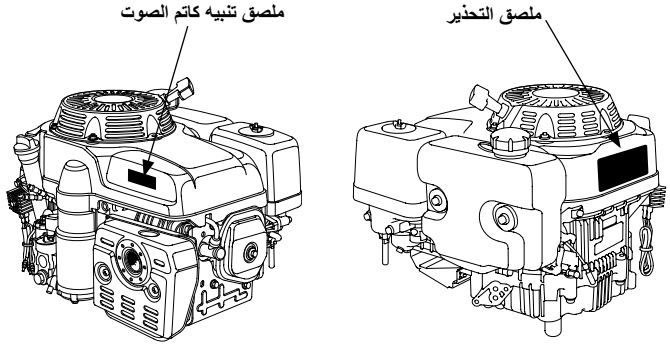

ملصق التحذير	للاتحاد الأوروبي	باستثناء الاتحاد الأوروبي
Thai Honda Mfg. Co., Ltd. MADE IN THAILAND	مرفق بالمنتج	يقدم مع المنتج
تحذير يتسم البنزين بقابليته العالية للاشتعال والانفجار. أوقف تشغيل المحرك واتركه يبرد قبل إعادة التزود بالوقود. ينبعث غاز أول أكسيد الكربون السام من المحرك. لا تقم بالتشغيل في منطقة مغلقة. اقرأ دليل المالك قبل التشغيل.	يقدم مع المنتج	مرفق بالمنتج
ATTENTION L'essence est très inflammable et explosive. Arrêter le moteur et le laisser refroidir avant de faire le plein d'essence. Le moteur produit les vapeurs nocives de monoxyde de carbone. Ne pas utiliser dans un local enclos. Lire le manuel de propriétaire avant l'utilisation. Thai Honda Mfg. Co., Ltd. MADE IN THAILAND	يقدم مع المنتج	يقدم مع المنتج

ملصق تنبيه كاتم الصوت	للاتحاد الأوروبي	باستثناء الاتحاد الأوروبي
	غير موجود	يقدم مع المنتج
تنبيه قد يؤدي كاتم الصوت الساخن إلى إصابتك بالحروق. ابقَ بعيدًا في حالة تشغيل المحرك.	يقدم مع المنتج	مرفق بالمنتج
ATTENTION L'ECHAPPEMENT CHAUD PEUT VOUS BRULER. S'ELOIGNER QUAND LE MOTEUR FONCTIONNE.	يقدم مع المنتج	يقدم مع المنتج

يتسم البنزين بقابليته العالية للاشتعال والانفجار. أوقف المحرك واتركه يبرد قبل إعادة التزود بالوقود.

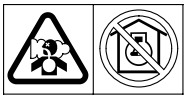
ينبعث غاز أول أكسيد الكربون السام من المحرك. لا تقم بالتشغيل في منطقة مغلقة.

اقرأ دليل المالك قبل التشغيل.

قد يؤدي كاتم الصوت الساخن إلى إصابتك بالحروق.
ابقَ بعيدًا في حالة تشغيل المحرك.

أماكن المكونات والتحكم

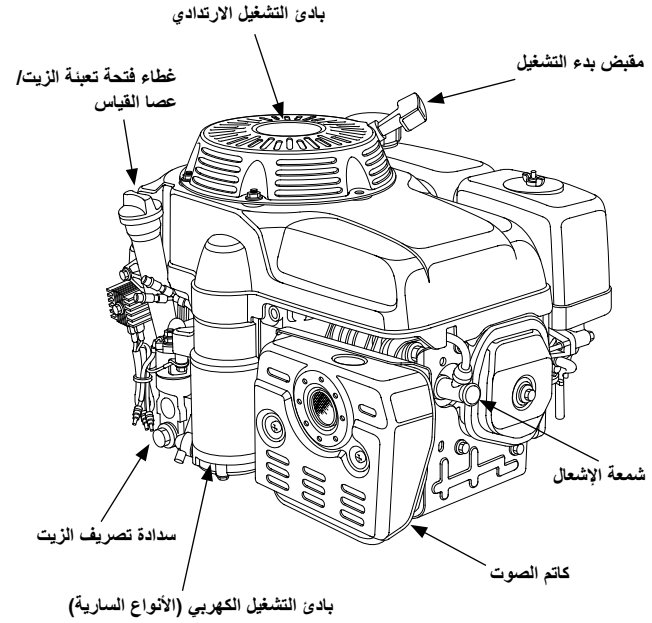

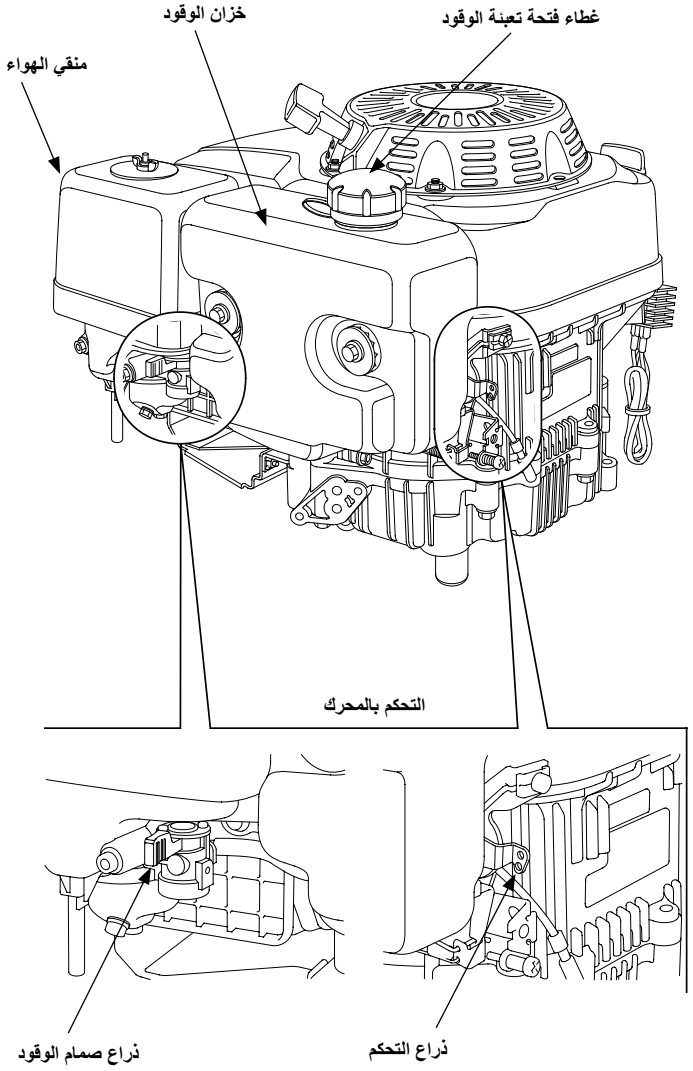

الخصائص

نظام إنذار الزيت (Oil Alert®) (الأنواع السارية)
"Oil Alert عبارة عن علامة تجارية مسجلة في الولايات المتحدة"

صُمم نظام Oil Alert خصيصاً من أجل منع تلف المحرك جراء عدم كفاية كمية الزيت الموجودة في علبة المحرك. قبل أن ينخفض مستوى الزيت الموجود في علبة المحرك إلى مستوى أقل من الحد الآمن، يوقف نظام Oil Alert تشغيل المحرك تلقائياً (بينما يظل مفتاح تشغيل المحرك في الوضع ON (بدء التشغيل)).

لم يصمم نظام Oil Alert حتى يكون بديلاً عن فحص الزيت. افحص مستوى الزيت قبل كل استخدام.

تحذرك صفارة "Oil Alert" عندما يلزم إضافة زيت المحرك إلى علبة المحرك. وعند توقف أصوات الصفارة، أوقف تشغيل المحرك وأضف الزيت (انظر صفحة 9).

إخطار

تشير الصفارة إلى عدم كفاية الزيت الموجود. قد يتسبب تشغيل المحرك مع كمية زيت غير كافية في إتلاف المحرك.

فحوصات ما قبل التشغيل

هل المحرك جاهز لبدء التشغيل؟

حفاظًا على سلامتك، ولضمان الامتثال للتنظيمات البيئية، ولزيادة العمر التشغيلي للجهاز إلى أقصى حد، من المهم جدًا استغراق بضع لحظات قبل تشغيل المحرك للتحقق من حالته. تأكد من محاولة حل أية مشكلة تكتشفها، أو اطلب من وكيل الخدمة إصلاحها، قبل أن تقوم بتشغيل المحرك.

⚠ تحذير

قد تتسبب صيانة هذا المحرك بصورة غير سليمة أو عدم إصلاح مشكلة ما قبل التشغيل في حدوث عطل قد يؤدي إلى إلحاق إصابة بالغة بك أو إلى حدوث الوفاة.

قم دائمًا بتنفيذ فحص ما قبل التشغيل قبل كل عملية تشغيل، وقم بحل أية مشكلة.

قبل البدء في فحوصات ما قبل التشغيل، تأكد من استواء المحرك ومن وجود مفتاح تشغيل المحرك في وضع OFF (إيقاف التشغيل).

قم دائمًا بفحص العناصر التالية قبل بدء تشغيل المحرك:

افحص الحالة العامة للمحرك

1. انظر حول المحرك وأسفله بحثًا عن وجود علامات تسريبات زيت أو بنزين.
2. أزل أي مخلفات أو أوساخ زائدة لا سيما حول كاتم الصوت وبادئ التشغيل الارتدادي.
3. تحقق من علامات التلف.
4. تحقق من استقرار جميع الأوقية والأغطية في موضعها السليم بالإضافة إلى إحكام تثبيت جميع الصواميل والبراغي والمسامير.

افحص المحرك

1. افحص مستوى الوقود (انظر صفحة 8). يساهم البدء بخزان وقود ممتلئ بالكامل في الحد من أو تقليل مرات إيقاف التشغيل من أجل إعادة التزود بالوقود.
2. افحص مستوى زيت المحرك (انظر صفحة 9). قد يتسبب تشغيل المحرك بمستوى منخفض من الزيت في إتلاف المحرك.

   تحذرك صفارة "Oil Alert" (الأنواع السارية) عندما يلزم إضافة زيت المحرك إلى علبة المحرك. وعند توقف أصوات الصفارة، أوقف تشغيل المحرك وأضف الزيت.
3. افحص عنصر ترشيح الهواء (انظر صفحة 10). حيث إن عنصر ترشيح الهواء المتسخ سيعيق تدفق الهواء إلى المكربن، مما يقلل أداء المحرك.
4. افحص المعدّة التي يتم تشغيلها بواسطة هذا المحرك.

قم بمراجعة التعليمات الواردة مع المعدّة التي يتم تشغيلها بواسطة هذا المحرك للتعرف على أي احتياطات وإجراءات ينبغي اتباعها قبل بدء تشغيل المحرك.

التشغيل

احتياطات التشغيل الآمن

قبل تشغيل المحرك للمرة الأولى، الرجاء مراجعة قسم *معلومات السلامة* في صفحة 2 وفحوصات *ما قبل التشغيل* في صفحة 4.

حفاظًا على سلامتك، لا تقم بتشغيل المحرك في منطقة مغلقة مثل الجراج. يشتمل عادم المحرك على غاز أول أكسيد الكربون السام والذي يستطيع التجمع بسرعة في أي منطقة مغلقة مما يتسبب في الإصابة بالأمراض أو حدوث الوفاة.

⚠ تحذير

يشتمل العادم على غاز أول أكسيد الكربون الذي يتراكم بمستويات خطيرة في المناطق المغلقة. قد يتسبب استنشاق غاز أول أكسيد الكربون في فقدان الوعي أو الوفاة.

لا تقم بتشغيل المحرك في منطقة مغلقة أو حتى مغلقة جزئيًا قد يتواجد الأشخاص فيها.

قم بمراجعة التعليمات الواردة مع المعدّة التي يتم تشغيلها بواسطة هذا المحرك للتعرف على أي احتياطات أمنية ينبغي الالتزام بها فيما يتعلق ببدء تشغيل المحرك، أو إيقاف تشغيله، أو عملية تشغيله.

ذراع التحكم

يشغل ذراع التحكم مفتاح تشغيل المحرك والخانق والمخنق.

OFF (إيقاف التشغيل) ——— يوقف تشغيل المحرك عبر إيقاف تشغيل نظام الإشعال. بينما تترك جميع أوضاع ذراع التحكم الأخرى نظام الإشعال قيد التشغيل.

MIN. (أدنى سرعة) ——— لتشغيل المحرك عند سرعة التباطؤ.

MAX. (أقصى سرعة) ——— لإعادة تشغيل محرك ساخن ولتشغيل المحرك عند أقصى سرعة.

CHOKE (المخنق) ——— خليط الوقود من أجل بدء تشغيل محرك بارد.

سيتم توصيل ذراع التحكم المبين هنا مع نظام تحكم عن بعد في الجهاز الذي يعمل بواسطة هذا المحرك. يرجى الرجوع إلى التعليمات المقدمة مع هذا الجهاز للحصول على معلومات حول التحكم عن بعد.

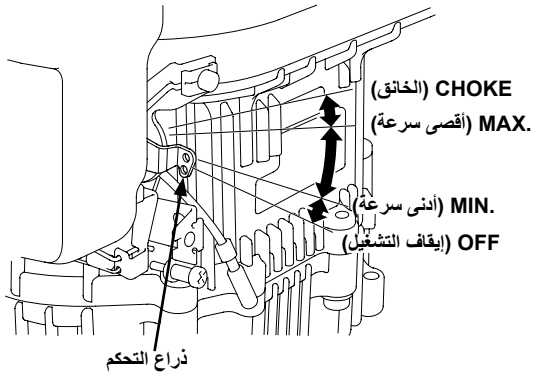

بدء تشغيل المحرك

1. حرك ذراع صمام الوقود إلى وضع ON (التشغيل).

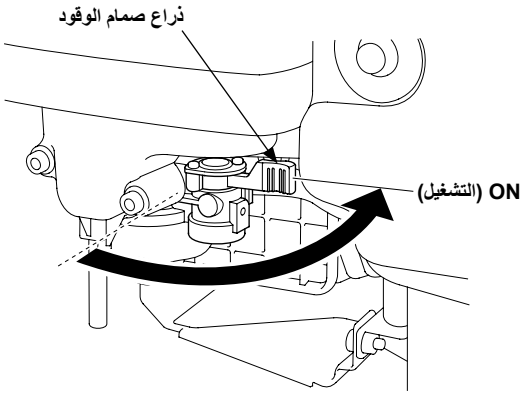

2. لبدء تشغيل محرك بارد، حرك ذراع التحكم إلى الوضع CHOKE (المخنق).

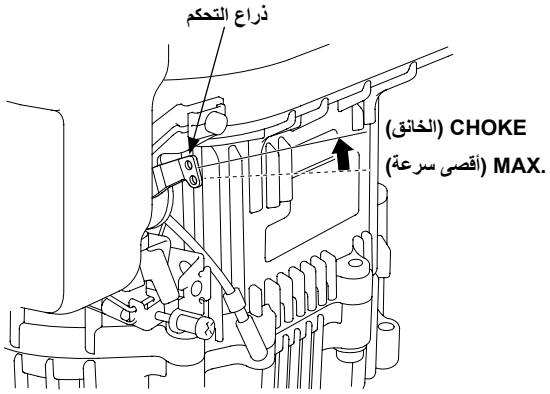

لبدء تشغيل محرك ساخن، اترك ذراع التحكم في الوضع MAX (أقصى سرعة).

سيتم توصيل ذراع التحكم المبين هنا مع نظام تحكم عن بعد في الجهاز الذي يعمل بواسطة هذا المحرك. يرجى الرجوع إلى التعليمات المقدمة مع هذا الجهاز للحصول على معلومات حول التحكم عن بعد.

3. أدر مفتاح تشغيل المحرك إلى وضع ON (التشغيل).

قد يوجد مفتاح للمحرك يعمل عن بعد مثبت على الجهاز الذي يشغله هذا المحرك. يرجى الرجوع إلى التعليمات المقدمة مع هذا الجهاز للحصول على معلومات حول التحكم عن بعد.

4. قم بتشغيل بادئ التشغيل.

بادئ التشغيل الارتدادي

اسحب مقبض بدء التشغيل حتى تشعر بمقاومة، ثم اسحب بسرعة في اتجاه السهم المبين أدناه. أعد مقبض بدء التشغيل برفق.

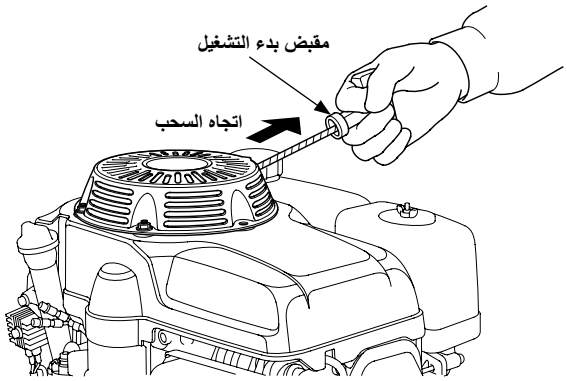

إخطار

لا تسمح بارتداد مقبض بدء التشغيل إلى الوراء تجاه المحرك. أعده برفق إلى موضعه لمنع إتلاف بادئ التشغيل.

بادئ التشغيل الكهربي (الأنواع السارية):

سيتم توصيل بادئ التشغيل الكهربي مع نظام تحكم عن بعد في الجهاز الذي يشغله هذا المحرك. يرجى الرجوع إلى التعليمات المقدمة مع هذا الجهاز للحصول على معلومات حول التحكم عن بعد.

أدر مفتاح تشغيل المحرك إلى الوضع START (بدء التشغيل)، مع الاستمرار حتى يبدأ تشغيل المحرك.

إذا فشل المحرك في بدء التشغيل خلال 5 ثوانٍ، حرر مفتاح تشغيل المحرك وانتظر 10 ثوانٍ على الأقل قبل تشغيل بادئ التشغيل مرة ثانية.

إخطار

استخدام بادئ التشغيل الكهربي لأكثر من 5 ثوانٍ في المرة الواحدة سوف يتسبب في زيادة حرارة موتور بادئ التشغيل وقد يتلفه.

عندما يبدأ تشغيل المحرك، حرر مفتاح تشغيل المحرك حتى يعود إلى الوضع ON (التشغيل).

5. في حالة تحريك ذراع التحكم إلى الوضع CHOKE (المخنق) من أجل بدء تشغيل المحرك، فعليك تحريكه تدريجياً إلى الوضع MAX (أقصى سرعة) أو MIN (أدنى سرعة) حتى يسخن المحرك.

سيتم توصيل ذراع التحكم المبين هنا مع نظام تحكم عن بعد في الجهاز الذي يعمل بواسطة هذا المحرك. يرجى الرجوع إلى التعليمات المقدمة مع هذا الجهاز للحصول على معلومات حول التحكم عن بعد.

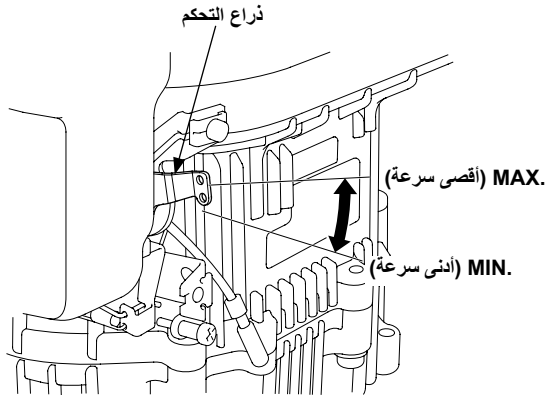

إيقاف المحرك

لإيقاف تشغيل المحرك في حالات الطوارئ، ما عليك سوى تحريك ذراع التحكم إلى الوضع OFF (إيقاف التشغيل). وفي الظروف العادية، اتبع الإجراء التالي.

1. حرك ذراع التحكم إلى الوضع OFF (إيقاف التشغيل).

سيتم توصيل ذراع التحكم المبين هنا مع نظام تحكم عن بعد في الجهاز الذي يعمل بواسطة هذا المحرك. يرجى الرجوع إلى التعليمات المقدمة مع هذا الجهاز للحصول على معلومات حول التحكم عن بعد.

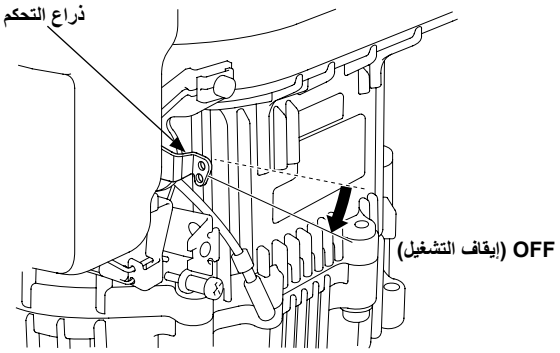

2. أدر مفتاح تشغيل المحرك إلى وضع OFF (إيقاف التشغيل).

قد يوجد مفتاح للمحرك يعمل عن بعد مثبت على الجهاز الذي يشغله هذا المحرك. يرجى الرجوع إلى التعليمات المقدمة مع هذا الجهاز للحصول على معلومات حول التحكم عن بعد.

3. أدر ذراع صمام الوقود إلى وضع OFF (إيقاف التشغيل).

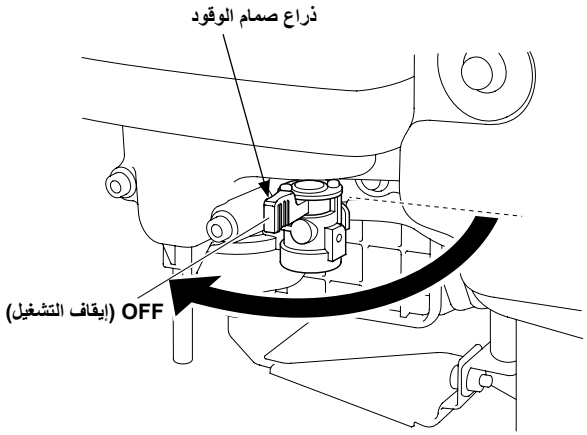

ضبط سرعة المحرك

ضع ذراع التحكم عند السرعة المطلوبة للمحرك.

سيتم توصيل ذراع التحكم المبين هنا مع نظام تحكم عن بعد في الجهاز الذي يعمل بواسطة هذا المحرك. يرجى الرجوع إلى التعليمات المقدمة مع هذا الجهاز للحصول على معلومات حول التحكم عن بعد وتوصيات سرعة المحرك.

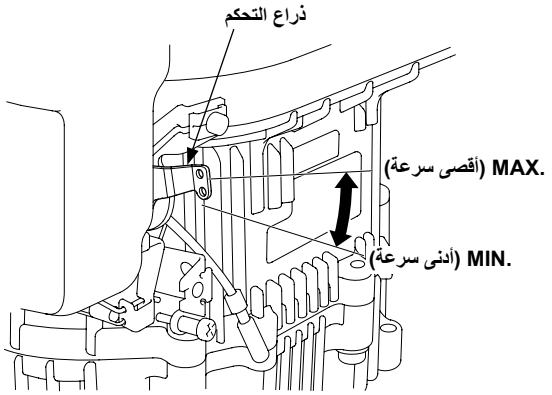

صيانة المحرك الخاص بك

أهمية الصيانة

تعد الصيانة الجيدة أمرًا أساسيًا للحصول على تشغيل آمن واقتصادي وخالٍ من المشكلات. كما أنها ستساعد في الحد من التلوث.

⚠ تحذير

قد تتسبب الصيانة غير المناسبة أو عدم إصلاح مشكلة ما قبل التشغيل في حدوث عطل قد يؤدي إلى إلحاق إصابة بالغة بك أو إلى حدوث الوفاة.

اتبع دائمًا التوصيات والجداول الزمنية الخاصة بالفحص والصيانة الواردة في دليل المالك هذا.

لمساعدتك في الاعتناء جيدًا بالمحرك، تشتمل الصفحات التالية على جدول الصيانة، وإجراءات الفحص الروتينية، وإجراءات الصيانة المبسطة باستخدام أدوات يدوية أساسية. من الأفضل أن يتم تنفيذ مهام الصيانة الأخرى الأكثر صعوبة، أو التي تستلزم أدوات خاصة، بمعرفة محترفين ويتم تنفيذها عادة بواسطة فني تابع لشركة Honda أو ميكانيكي آخر مؤهل.

ينطبق جدول الصيانة على ظروف التشغيل العادية. إذا قمت بتشغيل المحرك في ظل ظروف قاسية مثل التشغيل المستمر في ظل الحمولة الزائدة أو درجة الحرارة المرتفعة أو الاستعمال في ظروف مبللة أو ترابية غير عادية، فاستشر وكيل خدمة Honda للحصول على التوصيات المناسبة لاحتياجاتك واستعمالاتك.

يمكن صيانة أنظمة وأجهزة التحكم في الانبعاث، أو استبدالها، أو إصلاحها بواسطة أي فرد أو مؤسسة لإصلاح المحركات باستخدام أجزاء "معتمدة" بواسطة معايير وكالة حماية البيئة.

سلامة الصيانة

فيما يلي بعض أهم احتياطات السلامة. رغم ذلك، نحن لا نستطيع تحذيرك من جميع المخاطر المحتملة التي قد تحدث عند تنفيذ الصيانة. أنت وحدك من يستطيع تقرير إذا كان ينبغي أو لا ينبغي تنفيذ مهمة معينة.

⚠ تحذير

قد يؤدي الفشل في اتباع التعليمات والاحتياطات المتعلقة بالصيانة بشكل صحيح إلى إصابتك إصابة بالغة أو وفاتك.

اتبع دائمًا الإجراءات والاحتياطات الواردة في دليل المالك هذا.

احتياطات السلامة

- تأكد من إيقاف تشغيل المحرك قبل أن تبدأ في أي أعمال صيانة أو إصلاحات. لمنع بدء التشغيل العارض، افصل غطاء شمعة الإشعال. سيؤدي ذلك إلى القضاء على العديد من المخاطر المحتملة:
  - **غاز أول أكسيد الكربون السام المنبعث من عادم المحرك.**
    التشغيل بالخارج، بعيداً عن النوافذ أو الأبواب المفتوحة.
  - **الإصابة بالحروق من الأجزاء الساخنة.**
    اترك المحرك ونظام العادم يبرد قبل لمسه.
  - **الإصابة من الأجزاء المتحركة.**
    لا تقم بتشغيل المحرك ما لم تنص التعليمات على ذلك.
- اقرأ التعليمات قبل أن تبدأ وتأكد أنك تمتلك الأدوات والمهارات اللازمة.
- كن حذرًا عند العمل بالقرب من البنزين للحد من احتمالية نشوب حريق أو وقوع انفجار. لا تستخدم سوى مذيب غير قابل للاشتعال، وليس البنزين، في تنظيف الأجزاء. احتفظ بالسجائر والشرر وألسنة اللهب بعيدًا عن الأجزاء المتعلقة بالوقود.

تذكر أن وكيل الخدمة المعتمد لدى شركة Honda هو أفضل شخص على دراية بهذا المحرك وهو مزود بجميع المعدات اللازمة لصيانته وإصلاحه.

لضمان الحصول على أفضل جودة وموثوقية، لا تستخدم إلا قطع غيار Honda الجديدة الأصلية أو ما يكافئها في عمليات الإصلاح والاستبدال.

الجدول الزمني للصيانة

فترة الخدمة المنتظمة (3) قم بإجرائها كل شهر مشار إليه أو فواصل زمنية لساعات التشغيل، أيهما يأتي أولاً. / العنصر		كل استخدام	الشهر الأول أو 20 ساعة	كل 3 أشهر أو 50 ساعة	كل 6 أشهر أو 100 ساعة	كل سنة أو 200 ساعة	ارجع إلى صفحة
زيت المحرك	افحص مستواه	o					9
	قم بتغييره		o		o		9
منقي الهواء	افحصه	o					10
	نظفه			o (1)			
	استبدله					o*	
شمعة الإشعال	افحصها - اضبطها				o		10
	استبدله					o	
جهاز التقاط الشرر (الأنواع السارية)	نظفه				o (4)		11
سرعة التباطؤ	افحصها - اضبطها					o (2)	دليل الورشة
خلوص الصمام	افحصها - اضبطها					o (2)	دليل الورشة
غرفة الاحتراق	نظفها	بعد كل 250 ساعة (2)					دليل الورشة
خزان الوقود وفلتر الوقود	نظفهما					o (2)	دليل الورشة
أنبوب الوقود	افحصه	كل عامين (استبدله عند الضرورة) (2)					دليل الورشة

* استبدل نوع عنصر الورق فقط.

(1) قم بإجراء الصيانة بشكل أكثر تكرارًا عند الاستخدام في المناطق الترابية.

(2) ينبغي صيانة هذه المكونات بواسطة وكيل الخدمة لديك ما لم تمتلك الأدوات المناسبة والكفاءة الميكانيكية المطلوبة. ارجع إلى دليل ورشة Honda للتعرف على إجراءات الخدمة.

(3) في حالة الاستخدام التجاري، سجّل ساعات التشغيل لتحديد المواعيد الفاصلة المناسبة بين نوبات الصيانة.

(4) في أوروبا والدول التي يسري فيها المعيار التوجيهي 2006/42/EC الخاص بالماكينات، ينبغي تنفيذ هذا التنظيف بواسطة وكيل الخدمة.

قد يؤدي عدم الالتزام بجدول الصيانة إلى أعطال لا يغطيها الضمان.

إعادة التزود بالوقود

الوقود الموصى به

البنزين الخالي من الرصاص		
	الولايات المتحدة	تصل معايرة أوكتان المضخة فيه إلى 86 أو أعلى
	غير الولايات المتحدة	تصل معايرة أوكتان البحثية فيه إلى 91 أو أعلى
		تصل معايرة أوكتان المضخة فيه إلى 86 أو أعلى

تم اعتماد هذا المحرك ليعمل باستخدام البنزين الخالي من الرصاص والذي تصل معايرة أوكتان المضخة فيه إلى 86 أو أعلى (بينما تصل معايرة الأوكتان البحثية فيه إلى 91 أو أعلى).
أعد التزود بالوقود في منطقة جيدة التهوية مع إيقاف تشغيل المحرك. إذا كان المحرك قيد التشغيل، فاتركه يبرد أولاً. لا تقم بتزويد الوقود مع وجود المحرك داخل مبنى قد تصل فيه أبخرة البنزين إلى ألسنة اللهب أو الشرر.
يمكنك استخدام البنزين الخالي من الرصاص والذي لا يزيد حجم الإيثانول (E10) فيه عن 10% أو حجم الميثانول فيه عن 5%. بالإضافة إلى ذلك، يجب أن يشتمل الميثانول على المذيبات المساعدة ومانعات الصدأ. يؤدي استخدام أنواع الوقود التي تحتوي على الإيثانول أو الميثانول بنسب أكبر مما هو موضح إلى التسبب في مشكلات بدء التشغيل و/أو الأداء. قد يؤدي أيضًا إلى إتلاف الأجزاء المعدنية والمطاطية والبلاستيكية في نظام الوقود. لا يغطي الضمان تلف المحرك أو مشكلات الأداء التي تنتج عن استعمال وقود يشتمل على الإيثانول والميثانول بنسب مئوية أكبر مما هو موضح.

إذا كان الجهاز سيتم استخدامه بشكل غير منتظم أو على أساس متقطع ، فعليك الرجوع إلى قسم "الوقود" من فصل "تخزين المحرك" (انظر صفحة 11) للمزيد من المعلومات حول فساد الوقود.

تجنب استعمال بنزين آسن أو ملوث أو خليط من الزيت/البنزين. تجنب دخول الأوساخ أو المياه في خزان الوقود.

⚠ تحذير

يتسم البنزين بقابليته المرتفعة للاشتعال والانفجار وقد يصيبك بالحروق أو إصابة خطيرة عند إعادة التزود بالوقود.
- أوقف المحرك وأبعده عن الحرارة والشرر وألسنة اللهب.
- لا تقم بإعادة التزود بالوقود إلا في الأماكن الخارجية.
- امسح الوقود المنسكب فورًا.

إخطار

قد يؤدي الوقود إلى إتلاف الطلاء وبعض أنواع البلاستيك. توخَّ الحذر حتى لا تسكب الوقود عند ملء خزان الوقود. لا يغطي الضمان المحدود للموزع ***التلف الناجم عن الوقود المنسكب***.

لإعادة التزود بالوقود، عليك الرجوع إلى تعليمات الجهة المصنعة المقدمة مع الجهاز. راجع ما يلي بخصوص تعليمات إعادة تزويد خزان الوقود القياسي بالوقود المقدم من Honda.

1. قم بإزالة فتحة تعبئة الوقود وتحقق من مستوى الوقود بعد إيقاف تشغيل المحرك ووضعه على سطح مستوٍ.

2. أعد تعبئة الخزان بالوقود إذا كان مستوى الوقود منخفضاً.

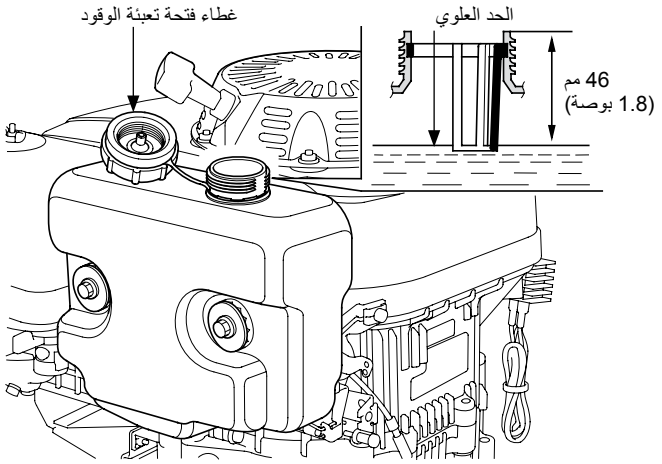

3. أعد تعبئة الوقود بعناية لتجنب انسكاب أي وقود. لا تملأ الخزان بشكل كامل. لا تملأ خزان الوقود فوق الحد العلوي المبين في الصورة حتى يمكن للوقود التمدد والتحرك.

4. بعد إعادة التزود بالوقود، أحكم ربط غطاء فتحة تعبئة الوقود إلى أن تصدر طقطقة لمرة واحدة على الأقل.

5. امسح أي وقود منسكب قبل بدء تشغيل المحرك.

اترك البنزين بعيداً عن الأضواء الإرشادية للجهاز أو حفلات الشواء أو الأجهزة الكهربائية أو أجهزة الطاقة وما إلى ذلك.

لا يمثل الوقود المنسكب خطر نشوب حريق فحسب لكنه يسبب أضراراً بيئية. امسح الوقود المنسكب فورًا.

زيت المحرك

يُعد الزيت أحد العوامل الكبرى التي تؤثر في الأداء وعمر الخدمة.
استخدم زيت التطهير رباعي الأشواط المستخدم في السيارات.

الزيت الموصى به

استخدم زيت الموتور رباعي الأشواط الذي يستوفي أو يتخطى متطلبات فئة الخدمة SJ المعتمدة لدى معهد النفط الأمريكي "API" أو فئة أحدث (أو ما يعادله). افحص ملصق خدمة API دائمًا الموجود على حاوية الزيت للتأكد من أنه يشتمل على الأحرف SJ أو فئة أحدث (أو ما يعادله).

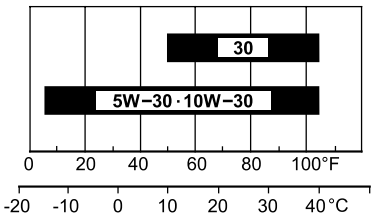

يوصى بالاستعانة بزيت SAE 10W-30 في الاستعمالات العامة. يمكن استخدام درجات اللزوجة الأخرى الموضحة في الجدول عندما يتراوح متوسط درجة الحرارة في منطقتك في النطاق الموضح.

فحص مستوى الزيت

افحص زيت المحرك بعد إيقاف تشغيل المحرك ووضعه على سطح مستوٍ.

1. انزع غطاء فتحة تعبئة الزيت/عصا القياس وقم بمسحها وتنظيفها.

2. أدخل وانزع غطاء فتحة تعبئة الزيت/عصا القياس دون ربطها في عنق فتحة تعبئة الزيت، ثم انزعها للتحقق من مستوى الزيت الظاهر على عصا القياس.

3. إذا اقترب مستوى الزيت من أو انخفض عن علامة الحد السفلي في عصا القياس، فقم بتعبئة الزيت الموصى به (انظر صفحة 8) حتى علامة الحد العلوي. لا تفرط في الملء.

4. أحكم ربط غطاء فتحة التعبئة/عصا القياس.

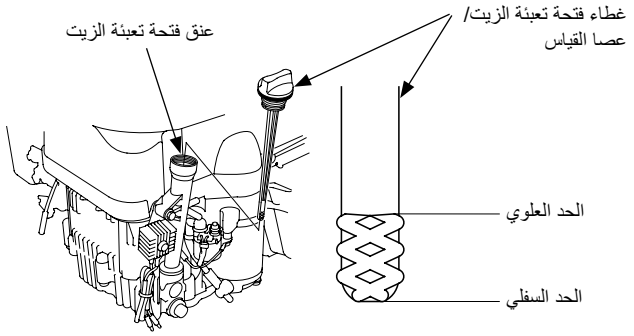

إخطار

قد يتسبب تشغيل المحرك بمستوى منخفض من الزيت في إتلاف المحرك. لا يغطي الضمان المحدود للموزع ***هذا النوع من التلف***.

تحذرك صفارة "Oil Alert" (الأنواع السارية) عندما يلزم إضافة زيت المحرك إلى علبة المحرك. وعند توقف أصوات الصفارة، أوقف تشغيل المحرك وأضف الزيت.

تغيير الزيت

قم بتصريف زيت المحرك المستعمل عندما يكون المحرك دافئًا. يتم تصريف الزيت الدافئ بسرعة وبشكل كامل.

1. ضع حاوية مناسبة أسفل المحرك لتجميع الزيت المستعمل، ثم اخلع غطاء فتحة تعبئة الزيت/ عصا القياس، وسدادة تصريف الزيت وفلكة منع التسرب.

2. اترك الزيت المستعمل ليتصرف بالكامل، ثم أعد تركيب سدادة تصريف الزيت وفلكة منع تسرب جديدة، ثم أحكم ربط سدادة تصريف الزيت.

الرجاء التخلص من زيت الموتور المستعمل بطريقة تتوافق مع البيئة. نقترح عليك نقل الزيت المستعمل في حاوية محكمة السد إلى مركز إعادة التدوير المحلي أو محطة الخدمة من أجل معالجته. لا تلقِه في حاوية النفايات، أو تسكبه على الأرض، أو تسكبه في الصرف.

3. عند وجود المحرك في وضع مستوٍ، املأه حتى علامة الحد العلوي في عصا القياس باستخدام الزيت الموصى به.(انظر صفحة 8).

إخطار

قد يتسبب تشغيل المحرك بمستوى منخفض من الزيت في إتلاف المحرك. لا يغطي الضمان المحدود للموزع ***هذا النوع من التلف***.

تحذرك صفارة "Oil Alert" (الأنواع السارية) عندما يلزم إضافة زيت المحرك إلى علبة المحرك. وعند توقف أصوات الصفارة، أوقف تشغيل المحرك وأضف الزيت.

4. أحكم ربط غطاء فتحة تعبئة الزيت/عصا القياس.

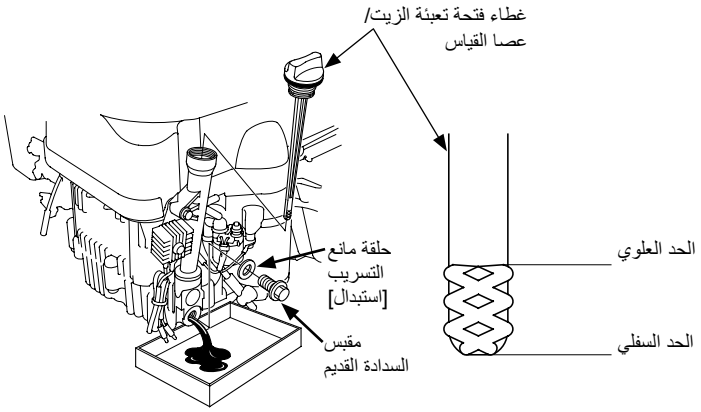

منقي الهواء

يتسبب منقي الهواء المتسخ في إعاقة تدفق الهواء إلى المكربن مما يقلل أداء المحرك. في حالة تشغيل المحرك في المناطق الترابية جدًا، عليك تنظيف فلتر الهواء بمعدل أكثر تكراراً من المعدل المبين في جدول الصيانة.

إخطار

سيؤدي تشغيل المحرك دون استخدام فلتر هواء أو عندما يكون الفلتر تالفًا إلى دخول التراب في المحرك مما يتسبب في استهلاك المحرك سريعًا. لا يغطي الضمان المحدود للموزع *هذا النوع من التلف.*

الفحص

انزع غطاء منقي الهواء، وافحص عناصر الترشيح. ونظف عناصر الترشيح المتسخة أو استبدلها. واستبدل عناصر الترشيح التالفة باستمرار.

التنظيف

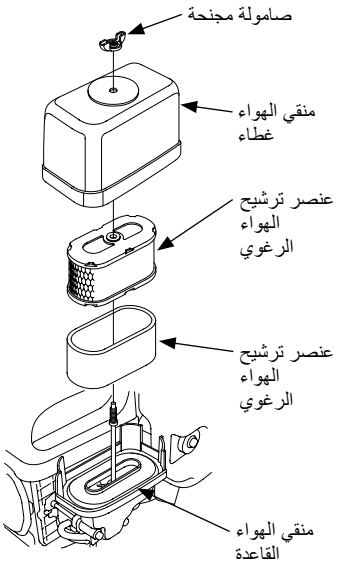

1. قم بإزالة الصامولة المجنحة من غطاء منقي الهواء، وقم بإزالة الغطاء.
2. قم بإزالة عناصر ترشيح الهواء.
3. قم بإزالة عنصر ترشيح الهواء الرغوي من عنصر ترشيح الهواء الورقي.
4. افحص كلا عنصري ترشيح الهواء واستبدلهما إذا كانا تالفين. استبدل دائماً عنصر ترشيح الهواء الورقي عند الفواصل الزمنية المجدولة (انظر صفحة 7).
5. نظف عناصر ترشيح الهواء إذا كان من المقرر إعادة استخدامها.

عنصر ترشيح الهواء الورقي: اضرب عنصر الترشيح عدة مرات فوق سطح صلب لإزالة الأتربة أو انفخ الهواء المضغوط بحيث لا يتجاوز [207 كيلو باسكال (2.1 كجم-قوة / سم²، 30 رطل لكل بوصة مربعة)] عبر عنصر الترشيح من الداخل. لا تحاول مسح الأتربة بالفرشاة؛ حيث سيؤدي المسح بالفرشاة إلى إدخال الأتربة في الألياف.

عنصر ترشيح الهواء الرغوي: نظفه في مياه دافئة بصابون، ثم اشطفه، ودعه يجف تماماً. أو نظفه في مذيب غير قابل للاشتعال، ودعه يجف. اغمس عنصر الترشيح في زيت محرك نظيف، ثم اعصر أي زيت زائد. سيدخّن المحرك عند تشغيله في حالة وجود زيت أكثر من اللازم في الرغوة.

6. امسح التراب من داخل غطاء وعلبة منقي الهواء باستخدام خرقة مبللة. توخَّ الحذر لمنع دخول التراب إلى قناة الهواء التي تؤدي إلى المكربن.
7. ضع عنصر ترشيح الهواء الرغوي فوق عنصر ورقي، وأعد تركيب فلتر الهواء المجمع.
8. ثبت غطاء منقي الهواء، وأحكم ربط الصامولة المجنحة.

شمعة الإشعال

شمعات الإشعال الموصى بها: (NGK) BPR5ES

تمتلك شمعة الإشعال الموصى بها النطاق الحراري المناسب لدرجات حرارة تشغيل المحرك العادية.

إخطار

قد تتسبب شمعة الإشعال غير المناسبة في إتلاف المحرك.

للحصول على الأداء الجيد، يجب ترك الفجوة المناسبة لشمعة الإشعال وأن تكون خالية من الرواسب.

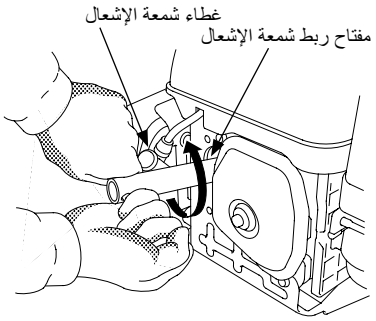

1. افصل غطاء شمعة الإشعال وقم بإزالة أية أتربة موجودة حول منطقة شمعة الإشعال.
2. قم بإزالة شمعة الإشعال باستخدام مفتاح ربط شمعة الإشعال مقاس 13/16 بوصة.
3. افحص شمعة الإشعال. استبدلها في حالة تلفها أو فسادها لدرجة سيئة، وفي حالة كانت فلكة منع التسرب في حالة سيئة، أو في حال تآكل الإلكترود (القطب الكهربي).
4. قم بقياس فجوة إلكترود شمعة الإشعال باستخدام مقياس تحسسي سلكي. صحح الفجوة، إذا لزم الأمر، عن طريق ثني الإلكترود الجانبي بحذر. يجب أن يكون مقاس الفجوة: 0.7–0.8 مم (0.028–0.031 بوصة)

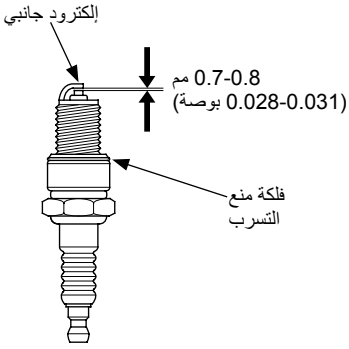

5. قم بتركيب شمعة الإشعال، يدويًا، بمنتهى الحذر لتجنب عمل الحزوز المستعرضة.
6. بعد استقرار شمعة الإشعال، أحكم ربطها باستخدام مفتاح ربط شمعة الإشعال مقاس 13/16 بوصة للضغط على فلكة منع التسرب.

عند تركيب شمعة إشعال جديدة، أحكم ربطها بمقدار 1/2 دورة بعد استقرار شمعة الإشعال للضغط على فلكة التثبيت.

عند إعادة تركيب شمعة إشعال جديدة، أحكم ربطها بمقدار 1/8-1/4 دورة بعد استقرار شمعة الإشعال للضغط على فلكة التثبيت.

إخطار

قد تصير شمعة الإشعال المرتخية ساخنة جدًا وقد تؤدي إلى إتلاف المحرك. قد يؤدي الربط الزائد لشمعة الإشعال إلى إتلاف السنون اللولبية في رأس الأسطوانة.

7. اربط غطاء شمعة الإشعال في شمعة الإشعال.

جهاز التقاط الشرر (الأنواع السارية)

في أوروبا والدول التي يسري فيها المعيار التوجيهي 2006/42/EC الخاص بالماكينات، ينبغي تنفيذ هذا التنظيف بواسطة وكيل الخدمة.

قد يكون جهاز تجميع الشرر مكوناً قياسياً أو اختيارياً، بحسب نوع المحرك. في بعض المناطق، يكون من غير القانوني تشغيل محرك بدون جهاز لتجميع الشرر. يرجى التحقق من القوانين والتشريعات المحلية. يمكن الحصول على جهاز تجميع الشرر من وكلاء خدمة Honda المعتمدين.

يجب صيانة جهاز التقاط الشرر كل 100 ساعة للحفاظ على أدائه التشغيلي حسبما هو محدد عند التصميم.

سيكون كاتم الصوت ساخنًا، في حالة وجود المحرك قيد التشغيل. اتركه يبرد قبل صيانة جهاز تجميع الشرر.

إزالة جهاز التقاط الشرر

1. أزل المسامير الثلاثة مقاس 5 مم من واقي كاتم الصوت، واخلع واقي كاتم الصوت.
2. أزل البرغي مقاس 8 مم والصامولتين مقاس 8 مم، وأزل لوحة الهوية وكاتم الصوت والحشوة من الإسطوانة.
3. أزل جهاز التقاط الشرر من كاتم الصوت (واحذر من إتلاف الشبكة السلكية).

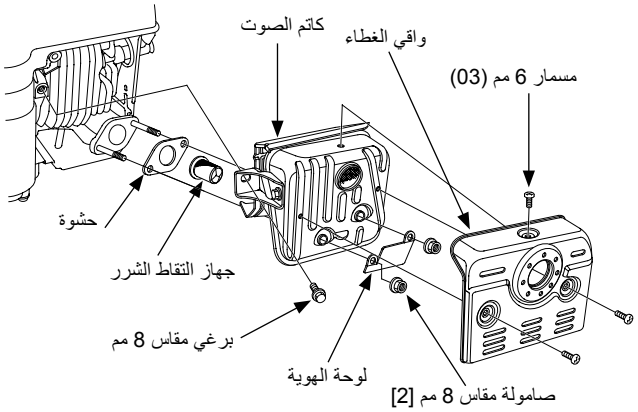

فحص وتنظيف جهاز التقاط الشرر

1. استخدم فرشاة لإزالة رواسب الكربون من مصفاة جهاز تجميع الشرر. توخ الحذر حتى لا تتلف المصفاة. استبدل جهاز تجميع الشرر في حالة انكساره أو ظهور ثقوب به.

2. ركب الحشوة وجهاز التقاط الشرر وكاتم الصوت ولوحة الهوية وواقي كاتم الصوت عن طريق تنفيذ إجراءات الخلع بترتيب معكوس.

اقتراحات ونصائح نافعة

تخزين المحرك

التجهيز للتخزين

يعد تجهيز مكان التخزين المناسب أمرًا أساسيًا في الحفاظ على المحرك خاليًا من المشكلات وفي حالة جيدة. ستساعد الخطوات التالية في منع الصدأ والتآكل من إعاقة أداء المحرك والتأثير في مظهره، وسيزيد من سهولة بدء تشغيل المحرك عندما تستخدمه مرة أخرى.

التنظيف

إذا كان المحرك قيد التشغيل، فاتركه يبرد لمدة نصف ساعة على الأقل قبل تنظيفه. قم بتنظيف جميع الأسطح الخارجية، وقم بإصلاح أي طلاء تالف، وضع طبقة رقيقة من الزيت على المناطق الأخرى التي قد يظهر فيها الصدأ.

إخطار

قد يؤدي استعمال خرطوم الحديقة أو جهاز غسيل بالرش المضغوط إلى دفع الماء داخل منقي الهواء أو فتحة كاتم الصوت. سيؤدي وجود الماء في منقي الهواء إلى نقع فلتر الهواء في الماء، وقد يدخل الماء الذي يمر عبر فلتر الهواء أو كاتم الصوت إلى الأسطوانة، مما يتسبب في تلفها.

الوقود

إخطار

حسب المنطقة التي تقوم بتشغيل معداتك فيها، قد تفسد تركيبات الوقود وقد يتأكسد بسرعة. قد يفسد الوقود ويتأكسد في غضون 30 يومًا وقد يتسبب في إتلاف المكربن و/أو نظام الوقود. الرجاء الرجوع إلى وكيل الخدمة للتعرف على توصيات التخزين المحلية.

سيتأكسد البنزين ويفسد خلال التخزين. يؤدي فساد البنزين إلى صعوبة بدء التشغيل وقد يترك رواسب صمغية قد تؤدي إلى انسداد نظام الوقود. إذا فسد البنزين الموجود في المحرك أثناء التخزين، فيمكنك صيانة أو استبدال المكربن وباقي مكونات نظام الوقود الأخرى.

يتباين طول المدة الزمنية التي يمكن ترك البنزين خلالها في خزان الوقود والمكربن دون التسبب في أي مشكلات وظيفية حسب بعض العوامل مثل خليط البنزين، ودرجات الحرارة التي يتم فيها التخزين، وما إذا كان خزان الوقود مملوءًا بشكل جزئي أو كامل. يعمل الهواء الموجود في خزان وقود تم ملؤه جزئيًا على زيادة فساد الوقود. تؤدي درجات حرارة التخزين الدافئة جدًا إلى تسريع فساد الوقود. قد تحدث بعض مشكلات التلف في الوقود في غضون أشهر قليلة أو ربما أقل إذا لم يكن البنزين جديدًا عند تعبئة خزان الوقود به.

لا يغطي *الضمان المحدود للموزع* التلف الذي يلحق بنظام الوقود أو مشكلات أداء المحرك الناتجة عن التقصير في التجهيز للتخزين.

يمكنك تمديد عمر تخزين الوقود عن طريق إضافة مادة حفظ البنزين المصنعة لهذا الغرض، أو يمكنك تجنب مشكلات تلف الوقود عبر تصريف خزان الوقود والمكربن.

إضافة مادة حفظ البنزين لزيادة مدة تخزين الوقود

عند إضافة مادة حفظ البنزين، املأ خزان الوقود بالوقود الجديد. إذا تم ملؤها بشكل جزئي فقط، فإن الهواء الموجود في الخزان سيزيد من احتمالية فساد الوقود أثناء التخزين. إذا تركت حاوية بنزين من أجل استخدامها في إعادة التزود بالوقود، فتأكد من أنها تحتوي على بنزين جديد فقط.

1. أضف مادة حفظ البنزين بحسب تعليمات شركة التصنيع.
2. بعد إضافة مادة حفظ البنزين، قم بتشغيل المحرك في الأماكن الخارجية المفتوحة لمدة 10 دقائق للتأكد من أن البنزين المعالج قد حل محل البنزين غير المعالج في المكربن.
3. أوقف تشغيل المحرك، وحرك ذراع صمام الوقود إلى الوضع OFF (إيقاف التشغيل).

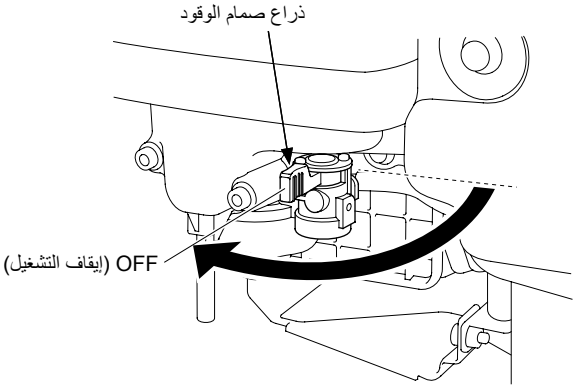

تصريف خزان الوقود والمكربن

⚠ تحذير

يتسم البنزين بقابليته المرتفعة للاشتعال والانفجار وقد يصيبك بالحروق أو إصابة خطيرة عند استعمال الوقود.
- أوقف المحرك وأبعده عن الحرارة والشرر وألسنة اللهب.
- استعمل الوقود بالخارج فقط.
- امسح الوقود المنسكب فورًا.

1. ضع حاوية بنزين معتمدة أسفل المكربن، واستخدم قمعًا لتجنب انسكاب الوقود.
2. فك برغي صرف المكربن، وصرّف وقود وعاء المكربن في حاوية البنزين المعتمدة.
3. حرك ذراع صمام الوقود إلى وضع ON (التشغيل). سيسمح هذا لخزان الوقود بالتصريف عبر وعاء المكربن.

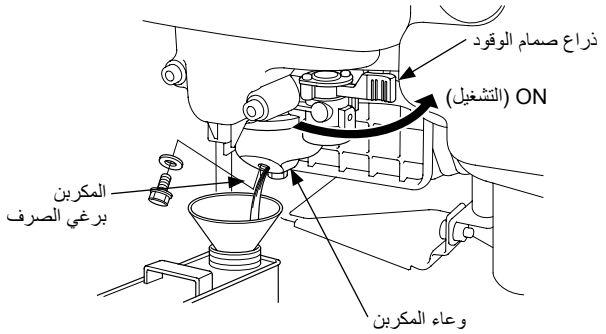

4. بعد تصريف وعاء المكربن وخزان الوقود، حرك ذراع صمام الوقود إلى الوضع OFF (إيقاف التشغيل).
5. أحكم ربط برغي صرف المكربن.

زيت المحرك

1. غير زيت المحرك (انظر صفحة 9).
2. أزل شمعة الإشعال (انظر صفحة 10).
3. أضف مقدار ملعقة شاي تبلغ 5 إلى 10 سم^3 (10-5 سم^3) من زيت المحرك النظيف في الأسطوانة.
4. اسحب حبل بادئ التشغيل عدة مرات لتوزيع الزيت في الاسطوانة.
5. أعد تركيب شمعة الإشعال.
6. اسحب حبل بادئ التشغيل ببطء حتى تشعر بمقاومة.
(في هذا الوقت، تتحازى علامة المؤشر الموجودة على مروحة التبريد مع علامة المؤشر الموجودة على غطاء المروحة).
يتسبب ذلك الإجراء في إغلاق الصمامات حتى لا تتمكن الرطوبة من الوصول إلى إسطوانة المحرك. أعد حبل بدء التشغيل بلطف.

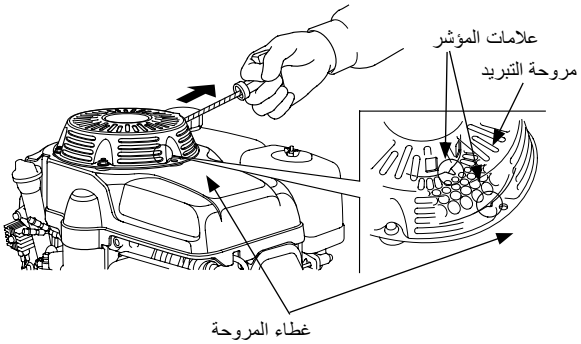

احتياطات التخزين

إذا كان المحرك سيتم تخزينه مع وجود بنزين في خزان الوقود والمكربن، فمن المهم تقليل خطر اشتعال أبخرة البنزين. اختر منطقة تخزين جيدة التهوية بعيدًا عن أي جهاز يعمل بألسنة اللهب، مثل الأفران أو سخانات الماء أو مجفف الملابس. تجنب أيضًا أي مناطق بها موتور كهربي ينبعث منه الشرر، أو يتم فيها تشغيل أدوات طاقة.

إن أمكن، تجنب مناطق التخزين التي ترتفع فيها الرطوبة لأنها تزيد من احتمالية الصدأ والتآكل.

إذا لم يتم سحب كل الوقود من خزان الوقود، فاترك ذراع صمام الوقود في الوضع OFF (إيقاف التشغيل) من أجل تقليل احتمالية تسرب الوقود.

ضع الجهاز بصورة تجعل المحرك مستوياً. قد تتسبب إمالته في تسرب الوقود أو الزيت.

عندما يكون المحرك ونظام العادم باردين، قم بتغطية المحرك لمنع دخول الغبار إليه. قد يؤدي المحرك ونظام العادم الساخنان إلى احتراق بعض المواد أو انصهارها. لا تستخدم لوحًا بلاستيكيًا كغطاء واقٍ من دخول الغبار.
سيؤدي الغطاء غير المساميّ إلى احتجاز الرطوبة حول المحرك، مما يحفّز الصدأ والتآكل.

في حالة تركيب بطارية لأنواع بادئ التشغيل الكهربي، عليك بإعادة شحن البطارية مرة كل شهر أثناء فترة تخزين المحرك.
سيساعد هذا على إطالة عمر خدمة البطارية.

الإخراج من التخزين

تحقق من المحرك كما هو موضح في قسم *فحوصات ما قبل التشغيل* من هذا الدليل (انظر صفحة 4).

إذا تم تصريف الوقود أثناء التجهيز للتخزين، فاملأ الخزان بالبنزين الجديد. إذا تركت حاوية بنزين من أجل استخدامها في إعادة التزود بالوقود، فتأكد من أنها تحتوي على بنزين جديد فقط. يتأكسد البنزين ويفسد مع مرور الوقت مما يتسبب في صعوبة بدء التشغيل.

إذا تم طلاء الأسطوانة بالزيت أثناء التجهيز للتخزين، فسينبعث الدخان من المحرك لفترة وجيزة عند بدء التشغيل. وهذا أمر طبيعي.

النقل

إذا كان المحرك قيد التشغيل، فاتركه يبرد لمدة 15 دقيقة على الأقل قبل تحميل الجهاز الذي يشغله المحرك على مركبة النقل. يمكن أن تتسبب سخونة المحرك ونظام العادم في إصابة بالحروق بالإضافة إلى اشتعال بعض المواد.

حافظ على استواء المحرك عند النقل لتقليل احتمالية تسرب الوقود. أدر صمام الوقود إلى وضع OFF (إيقاف التشغيل) (انظر صفحة 6).

التحسّب للمشكلات غير المتوقعة

تعذر بدء تشغيل المحرك

السبب المحتمل	الإصلاح
البطارية فارغة.	إعادة شحن البطارية.
احتراق القاصمة المنصهرة.	استبدال القاصمة المنصهرة.
صمام الوقود في وضع OFF (إيقاف التشغيل).	تحريك الذراع إلى وضع ON (التشغيل).
الخانق مفتوح.	حرك ذراع التحكم إلى الوضع CHOKE (المخنق) ما لم يكن المحرك ساخناً.
مفتاح المحرك في الوضع OFF (إيقاف التشغيل). (في حالة تركيبه)	حرك مفتاح التشغيل إلى الوضع ON (التشغيل) أو حرك مفتاح التحكم بالخانق بعيداً عن الوضع OFF (إيقاف التشغيل).
انخفاض مستوى زيت الوقود (أنواع Oil Alert).	التعبئة بالزيت الموصى به إلى المستوى المناسب. (صفحة 9).
نفاد الوقود.	إعادة التزود بالوقود (صفحة 8).
وقود رديء؛ تخزين المحرك دون معالجة البنزين تصريفه أو إعادة التزود باستخدام بنزين رديء.	تصريف خزان الوقود والمكربن (صفحة 12). إعادة التزود باستخدام بنزين جديد (صفحة 8).
تعطل شمعة الإشعال، أو فسادها، أو عدم ضبط فجوتها بشكل صحيح.	ضبط الفجوة أو استبدال شمعة الإشعال (صفحة 10).
شمعة الإشعال مبللة بالوقود (غمر المحرك بمخلوط زائد من الوقود والهواء).	تجفيف شمعة الإشعال وإعادة تركيبها. بدء المحرك من خلال وضع ذراع التحكم في الوضع MAX (أقصى سرعة).
انسداد فلتر الوقود، تعطل المكربن، تعطل الإشعال، الصمامات عالقة، غير ذلك.	إحضار المحرك إلى وكيل الخدمة الخاص بك أو الرجوع إلى دليل الورشة.

المحرك يفتقد للطاقة

السبب المحتمل	الإصلاح
انسداد (عنصر) عناصر الترشيح.	تنظيف (عنصر) عناصر الترشيح أو استبدالها (صفحة 10).
وقود رديء؛ تخزين المحرك دون معالجة البنزين تصريفه أو إعادة التزود باستخدام بنزين رديء.	تصريف خزان الوقود والمكربن (صفحة 12). إعادة التزود باستخدام بنزين جديد (صفحة 8).
انسداد فلتر الوقود، تعطل المكربن، تعطل الإشعال، الصمامات عالقة، غير ذلك.	إحضار المحرك إلى وكيل الخدمة الخاص بك أو الرجوع إلى دليل الورشة.

المعلومات الفنية ومعلومات المستهلك

المعلومات الفنية

مكان الرقم التسلسلي
سجل الرقم التسلسلي للمحرك ونوعه وتاريخ الشراء في الفراغات الواردة أدناه. ستحتاج إلى هذه المعلومات عند طلب شراء قطع الغيار وعند تقديم الاستفسارات الفنية أو استفسارات عن الضمان.

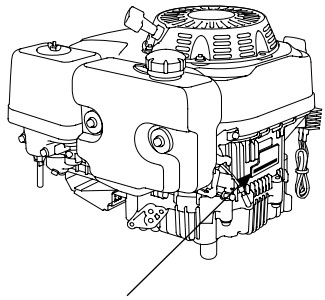

الرقم التسلسلي للمحرك: __ __ __ __ — __ __ __ __ __ __ __ __

نوع المحرك: ___ ___ ___ ___

تاريخ الشراء: _____ / _____ / _____

وصلات البطارية الخاصة ببادئ التشغيل الكهربي (الأنواع السارية)

استخدم بطارية 12 فولت مع معايرة أمبير في الساعة لا تقل عن 18 أمبير ساعة.

احذر من توصيل البطارية في قطبية عكسية لأن ذلك يتسبب في تماس نظام شحن البطارية. قم بتوصيل كبل البطارية الموجب (+) بطرف التوصيل في البطارية قبل توصيل كبل البطارية السالب (-) حتى لا تتسبب أدواتك في حدوث تماس إذا تلامست مع الطرف الأرضي أثناء ربط طرف كبل البطارية الموجب (+).

⚠ تحذير

يمكن أن تنفجر البطارية إذا لم تتبع الإجراء الصحيح مما قد ينتج عنه إصابة الأشخاص المحيطين إصابة بالغة.

اجعل كل الشرر واللهب المشتعل والمواد المدخنة بعيدة عن البطارية.

تحذير: تحتوي دعامات البطارية وفتحاتها وملحقاتها ذات الصلة على الرصاص ومكوناته. **اغسل يديك بعد استعمالها.**

1. صل كبل البطارية الموجب (+) بطرف الملف اللولبي لبادئ التشغيل على النحو المبين.
2. صل كبل البطارية السالب (-) ببرغي تركيب المحرك أو برغى الإطار أو الوصلات الأرضية الجيدة الأخرى بالمحرك.
3. صل كبل البطارية الموجب (+) بطرف التوصيل الموجب بالبطارية (+) على النحو المبين.
4. صل كبل البطارية السالب (-) بطرف التوصيل السالب بالبطارية (-) على النحو المبين.
5. قم بتغطية الأطراف ونهايات الكبلات بالشحم.

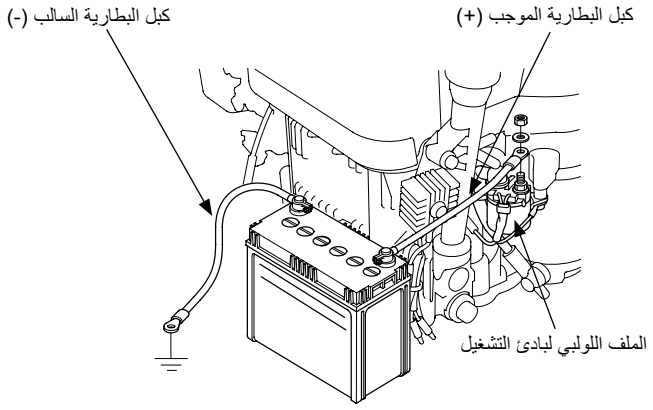

أوصال التحكم عن بعد

يزود التحكم عن بعد بفتحة لملحق الكبل. ركب كبل بسلك واحد كما هو مبين أدناه. لا تستخدم كبل بسلك مضفر.

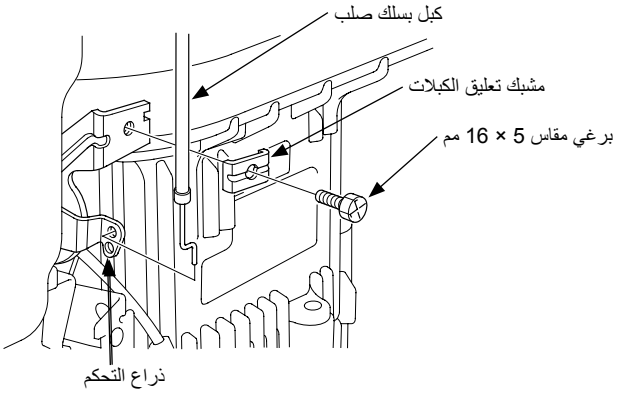

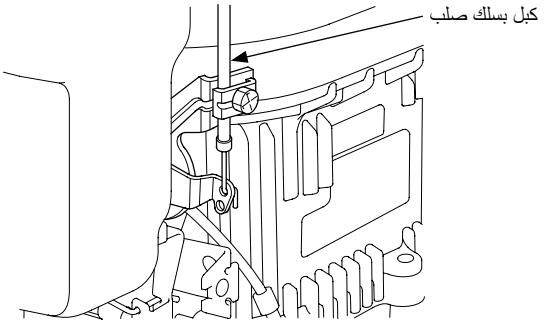

تعديلات المكربن من أجل التشغيل في الارتفاعات الشاهقة

سيكون خليط الهواء والوقود في المكربن القياسي غنيًا أكثر مما ينبغي في الارتفاعات الشاهقة. سينخفض الأداء، ويزداد استهلاك الوقود. سيؤدي الخليط الزائد جدًا إلى إفساد شمعة الإشعال ويتسبب في صعوبة بدء التشغيل. قد يؤدي تشغيل هذا المحرك في ارتفاع يختلف عن الارتفاع الذي تم اعتماد هذا المحرك للتشغيل عنده، خلال فترات زمنية مطولة، إلى زيادة الانبعاثات.

يمكن تحسين أداء المحرك في الارتفاعات الشاهقة من خلال إدخال تعديلات معينة على المكربن. إذا كنت تقوم دائمًا بتشغيل المحرك عند ارتفاعات تزيد عن 1500 متر (5000 قدم)، فاطلب من وكيل الخدمة أن يقوم بإدخال تلك التعديلات على المكربن. سيستوفي هذا المحرك، عند تشغيله على ارتفاع شاهق مع إدخال تعديلات المكربن للتشغيل في الارتفاعات الشاهقة، جميع معايير الانبعاث طوال عمره التشغيلي.

حتى عند تعديل المكربن، ستنخفض القدرة الحصانية التي ينتجها هذا المحرك بنسبة 3.5% لكل زيادة في الارتفاع قدرها 300 متر (1000 قدم). سيزداد تأثير الارتفاع على القوة الحصانية عن هذا الحد في حالة عدم إدخال تعديلات المكربن.

إخطار

عندما يكون قد تم تعديل المكربن للتشغيل في الارتفاعات الشاهقة، سيكون خليط الهواء والوقود ضعيفًا أكثر مما ينبغي للتشغيل عند ارتفاعات منخفضة. قد يتسبب التشغيل عند ارتفاعات تقل عن 1500 متر (5000 قدم) مع إدخال تعديلات على المكربن إلى زيادة سخونة المحرك وقد يؤدي ذلك إلى تلف خطير في المحرك. عند استخدام المحرك في ارتفاعات منخفضة، اطلب من وكيل الخدمة إرجاع المكربن إلى مواصفات المصنع الأصلية.

معلومات حول نظام التحكم بالانبعاثات

مصدر الانبعاثات

ينتج عن عملية الاحتراق غاز أول أكسيد الكربون وأكاسيد النيتروجين والهيدروكربونات. وتعد عملية التحكم في الهيدروكربونات وأكاسيد النيتروجين مهمة للغاية نظرًا لتفاعلها في ظل ظروف معينة ما ينتج عنه تكوين ضباب دخان كيميائي ضوئي عندما تتعرض لضوء الشمس. ولا يتفاعل أول أكسيد الكربون بالطريقة ذاتها لكنه سام في ذاته.

تستخدم Honda معدلات وقود/هواء مناسبة وغيرها من أنظمة التحكم بالانبعاثات من أجل تقليل انبعاثات أول أكسيد الكربون وأكاسيد النيتروجين والهيدروكربونات.
وعلاوة على ذلك، تستخدم أنظمة الوقود التي تقدمها Honda مكونات وتتحكم في تقنيات من أجل تخفيض الانبعاثات المتبخرة.

الولايات المتحدة الأمريكية، قانون الهواء النظيف بولاية كاليفورنيا، وهيئة البيئة الكندية

تتطلب لوائح وكالة حماية البيئة الأمريكية ومجلس كاليفورنيا وهيئة البيئة الكندية من جميع المصنعين تقديم تعليمات خطية تبين كيفية تشغيل وصيانة أنظمة التحكم بالانبعاثات.

يجب اتباع التعليمات والإجراءات التالية من أجل الحفاظ على مستوى الانبعاثات الصادرة من محرك Honda في نطاق معايير الانبعاثات.

العبث والتبديل

قد يزيد العبث بنظام التحكم بالانبعاثات أو تبديله من الانبعاثات الصادرة بما يتجاوز الحد القانوني. وفيما يلي بعض من تلك التصرفات التي تعد عبثًا:

- إزالة أو تغيير أي جزء من أنظمة السحب أو الوقود أو العادم.
- تبديل أو تثبيط آلية تعديل السرعة أو ضبط الضغط ما يتسبب في تشغيل المحرك خارج معايير تصميمه.

مشكلات قد تؤثر على الانبعاثات

إذا اكتشفت أيًا من الأعراض التالية، فعليك فحص وتصليح محركك بواسطة وكيل الصيانة لديك.

- صعوبة بدء التشغيل أو التباطؤ بعد التشغيل.
- التوقف التام.
- إخفاق الإشعال أو الإشعال في توقيت خاطئ بسبب الحِمل.
- احتراق متأخر (الإشعال في توقيت خاطئ).
- دخان عادم أسود أو استهلاك الوقود بكثرة.

قطع الغيار

صُممت أنظمة التحكم بالانبعاثات في محرك Honda وصُنعت واعتمدت حتى تتماشى مع لوائح الانبعاث الخاصة بوكالة حماية البيئة الأمريكية وولاية كاليفورنيا واللوائح الكندية. ونوصي باستخدام قطع غيار Honda الأصلية عند إجراء الصيانة. ولقد جرى تصنيع قطع الغيار الأصلية هذه بالمعايير ذاتها المتبعة في تصنيع القطع الأصلية مما يجعلك تثق في أدائها. قد يتسبب استخدام قطع غيار ليست أصلية الجودة والتصميم في تقليل كفاءة نظام التحكم بالانبعاثات لديك.

تتحمل الجهة المصنعة لقطعة الغيار لما بعد البيع المسؤولية عن عدم تأثير تلك القطعة عكسياً على أداء الانبعاثات. ويجب على الجهة المصنعة للقطعة التأكيد على أن استخدام القطعة لن يتسبب في عدم تماشي المحرك مع لوائح الانبعاثات.

الصيانة

اتبع جدول الصيانة المبين في صفحة 7. تذكر أن هذا الجدول قائم على قاعدة استخدام جهازك في الغرض المصمم له. واعلم بأن التشغيل المستمر مع التحميل الزائد أو ارتفاع درجة الحرارة أو الاستعمال في ظروف مبللة أو ترابية غير عادية سيتطلب المزيد من الصيانة.

مؤشر الهواء
(الطرز المعتمدة للبيع في ولاية كاليفورنيا)

يُوضع ملصق معلومات دليل للهواء على المحركات المعتمدة لتحملها الانبعاثات لفترة زمنية وفقاً لمتطلبات مجلس موارد الهواء في كاليفورنيا.

صُمم المخطط البياني لتزويدك، عميلنا العزيز، بإمكانية مقارنة أداء الانبعاثات للمحركات المتاحة. فكلما قل مؤشر الهواء، كلما قل التلوث.

صُمم وصف القدرة على التحمل خصيصاً لتزويدك بالمعلومات المتعلقة بفترة قدرة المحرك على تحمل الانبعاثات.
ويشير العنصر الوصفي إلى مدة العمر النافع بالنسبة لنظام التحكم بانبعاثات المحرك. انظر *ضمان نظام التحكم بالانبعاثات* للحصول على مزيد من المعلومات.

العنصر الوصفي	مناسب لمدة عمر الانبعاثات
معتدل	50 ساعة (0-80 سم^3، حصريًا) 125 ساعة (أكثر من 80 سم^3)
متوسط	125 ساعة (0-80 سم^3، حصريًا) 250 ساعة (أكثر من 80 سم^3)
ممتد	300 ساعة (0-80 سم^3، حصريًا) 500 ساعة (أكثر من 80 سم^3) 1000 ساعة (225 سم^3 فأكثر)

المواصفات

GXV340 (بخزان وقود)

الطول × العرض × الارتفاع	406 × 383 × 434 مم (16.0 × 15.0 × 17.0 بوصة)
الكتلة الجافة [الوزن]	31.4 كجم (69.2 رطل)
نوع المحرك	رباعي الأشواط، صمام علوي، أسطوانة أحادية
الإزاحة [التجويف × الشوط]	337 سم^3 (20.6 بوصة مكعبة) [64.0 × 82.0 مم (2.5×3.2 بوصة)]
الطاقة الخالصة (في توافق مع SAE J1349*)	6.6 كيلو واط (9.0 بيكو ثانية، 8.9 حصان كابح) بسرعة 3600 لفة في الدقيقة
أقصى عزم صافٍ (في توافق مع SAE J1349*)	21.6 نيوتن متر (2.20 كيلو جرام قوة - م، 15.9 رطل - قدم) بسرعة 2500 لفة في الدقيقة
سعة زيت المحرك	1.1 لتر (1.2 كوارت أمريكي، 1.0 كوارت امبراطوري)
سعة خزان الوقود	1.8 لتر (0.48 غالون أمريكي، 0.40 غالون امبراطوري)
نظام التبريد	الهواء المضغوط
نظام الإشعال	مغنيط الترانزستور
دوران عمود مأخذ القدرة PTO	في عكس اتجاه عقارب الساعة

GXV390 (بخزان وقود)

الطول × العرض × الارتفاع	406 × 383 × 434 مم (16.0 × 15.0 × 17.0 بوصة)
الكتلة الجافة [الوزن]	32.4 كجم (71.4 رطل)
نوع المحرك	رباعي الأشواط، صمام علوي، أسطوانة أحادية
الإزاحة [التجويف × الشوط]	389 سم^3 (23.7 بوصة مكعبة) [64.0×88.0 مم (2.5 × 3.5 بوصة)]
الطاقة الخالصة (في توافق مع SAE J1349*)	7.6 كيلو واط (10.3 بيكو ثانية، 10.2 حصان كابح) بسرعة 3600 لفة في الدقيقة
أقصى عزم صافٍ (في توافق مع SAE J1349*)	24.2 نيوتن متر (2.47 كيلو جرام قوة - م، 17.8 رطل قدم) بسرعة 2500 لفة في الدقيقة
سعة زيت المحرك	1.1 لتر (1.2 كوارت أمريكي، 1.0 كوارت امبراطوري)
سعة خزان الوقود	1.8 لتر (0.48 غالون أمريكي، 0.40 غالون امبراطوري)
نظام التبريد	الهواء المضغوط
نظام الإشعال	مغنيط الترانزستور
دوران عمود مأخذ القدرة PTO	في عكس اتجاه عقارب الساعة

* تقدير قدرة المحرك المشار إليها في هذه الوثيقة هي خرج القدرة الصافية التي تم قياسها واختبارها في محرك قدرة لطراز المحرك بموجب SAE J1349 عند سرعة 3600 لفة في الدقيقة (الطاقة الخالصة) و2500 لفة في الدقيقة (أقصى عزم صافٍ). وقد تختلف قدرة المحرك الكلية عن هذه القيمة.
يتفاوت خرج القدرة الفعلية للمحرك المركب في الآلة النهائية بناءً على العديد من العوامل، بما في ذلك سرعة تشغيل المحرك عند الاستخدام والظروف البيئية والصيانة والمتغيرات الأخرى.

مواصفات التحسينات الفنية

العنصر	المواصفات	جدول
فجوة شمعة الإشعال	0.8-0.7 مم (0.031-0.028 بوصة)	ارجع إلى صفحة: 10
سرعة التباطؤ	1400 ± 150 لفة في الدقيقة	راجع وكيل Honda المعتمد
خلوص الصمام (البارد)	داخلي: 0.15 ± 0.02 مم خارجي: 0.20 ± 0.02 مم	
مواصفات أخرى	لا يلزم عمليات ضبط أخرى.	

معلومات مرجعية سريعة

الوقود	بنزين خالٍ من الرصاص (ارجع إلى صفحة 8)	
	الولايات المتحدة	تصل معايرة أوكتان المضخة فيه إلى 86 أو أعلى
	باستثناء الولايات المتحدة	تصل معايرة أوكتان البحثية فيه إلى 91 أو أعلى
		تصل معايرة أوكتان المضخة فيه إلى 86 أو أعلى
زيت المحرك	SAE 10W-30 أو API SJ أو إصدار أحدث من أجل الاستخدامات العامة. ارجع إلى صفحة 8.	
شمعة الإشعال	(NGK) BPR5ES	
الصيانة	قبل كل مرة يتم فيها الاستخدام: • افحص مستوى زيت المحرك. ارجع إلى صفحة 9. • افحص فلتر الهواء. ارجع إلى صفحة 10.	
	أول 20 ساعة: قم بتغيير زيت المحرك. ارجع إلى صفحة 9.	
	التالي: ارجع إلى جدول الصيانة المبين في صفحة 7.	

مخططات توصيلات الأسلاك

الدائرة الأساسية

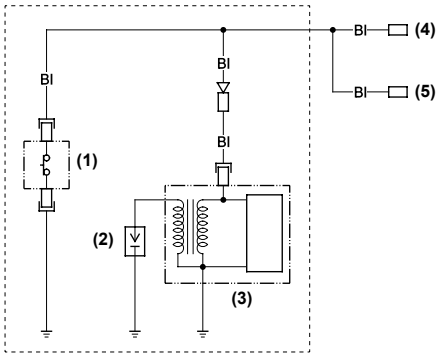

دائرة OIL ALERT

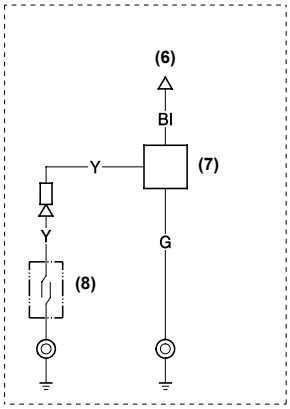

دائرة بادئ التشغيل 12 فولت

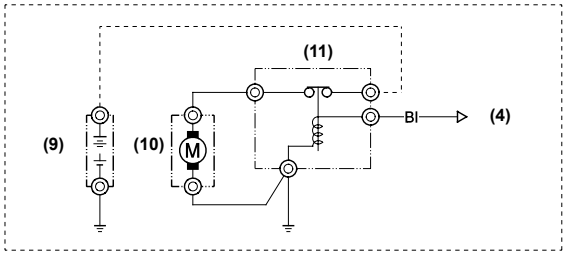

نظام الشحن 1 أمبير

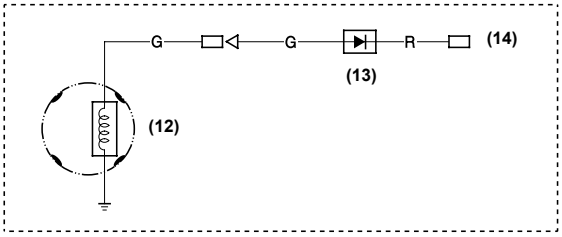

نظام الشحن 3 أمبير

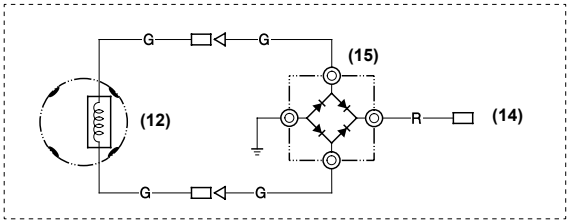

نظام الشحن 10 أمبير

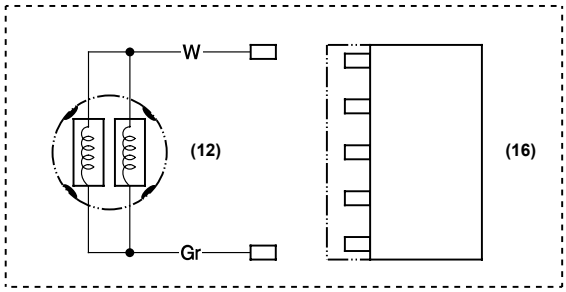

(1) مفتاح إيقاف المحرك
(2) شمعة الإشعال
(3) ملف الإشعال
(4) إلى مفتاح المحرك
(5) إلى دائرة OIL ALERT
(6) إلى مفتاح إيقاف المحرك
(7) صفارة OIL ALERT
(8) مفتاح مستوى الزيت
(9) البطارية (12 فولت)
(10) موتور بدء التشغيل
(11) الملف اللولبي لبادئ التشغيل
(12) ملف الشحن
(13) صمام ثنائي
(14) إلى الحمل
(15) المقوم
(16) المنظم

Bl	أسود	Br	بني
Y	أصفر	O	برتقالي
Bu	أزرق	Lb	أزرق فاتح
G	أخضر	Lg	أخضر فاتح
R	أحمر	P	وردي
W	أبيض	Gr	رمادي

معلومات المستهلك

معلومات الضمان وتحديد مكان الموزع/الوكيل

الولايات المتحدة الأمريكية، بورتوريكو، وجزر فيرجين الأمريكية:
تفضلوا بزيارة موقعنا على الويب: www.honda-engines.com

كندا:
اتصل بـ 9HONDA9 (888)
أو تفضلوا بزيارة موقعنا على الويب: www.honda.ca

للمنطقة الأوروبية:
تفضلوا بزيارة موقعنا على الويب: http://www.honda-engines-eu.com

أستراليا:
اتصل على 1348 9270 (03)
أو تفضلوا بزيارة موقعنا على الويب: www.hondampe.com.au

معلومات خدمة العملاء

يتكون طقم الخدمة لدى الوكلاء من أشخاص محترفين مدرّبين. ويجب أن يكونوا قادرين على الرد على أي تساؤل لديك. إذا واجهتك مشكلة ما لم يتمكن الوكيل من حلها بشكل يرضيك، فالرجاء مناقشتها مع إدارة مركز الوكيل. يستطيع مدير الخدمة أو المدير العام أو المالك تقديم المساعدة لك. يتم حل جميع المشكلات تقريبًا من خلال هذه الطريقة.

الولايات المتحدة الأمريكية، بورتوريكو، وجزر فيرجين الأمريكية:
إذا لم ترضَ بالقرار المتخذ بواسطة إدارة الوكيل، يرجى الاتصال بموزع محركات Honda الإقليمي الخاص بمنطقتك.

في حالة عدم رضاك بعد التحدث إلى موزع المحركات الإقليمي، يمكنك الاتصال بمكتب Honda كما هو مبين.

جميع المناطق الأخرى:
إذا لم ترضَ بالقرار المتخذ بواسطة إدارة الوكيل، يرجى الاتصال بمكتب Honda كما هو مبين.

(مكتب Honda)
عندما تراسلنا أو تتصل بنا، الرجاء توفير هذه المعلومات:

- اسم شركة تصنيع الجهاز ورقم الطراز المثبت فيه المحرك
- طراز المحرك، ورقمه التسلسلي، ونوعه (انظر صفحة 14)
- اسم الوكيل الذي باع لك هذا المحرك
- اسم وعنوان ومعلومات الاتصال بممثل الوكيل الذي يشرف على صيانة المحرك
- تاريخ الشراء
- اسمك وعنوانك ورقم هاتفك
- وصف تفصيلي للمشكلة

الولايات المتحدة الأمريكية، بورتوريكو، وجزر فيرجين الأمريكية:
American Honda Motor Co., Inc.
قسم معدات الطاقة
مكتب علاقات العملاء
4900 Marconi Drive
Alpharetta, GA 30005-8847

أو على الهاتف: 6400-497 (770)، من 8:30 ص - 7:00 م. بالتوقيت الشرقي

كندا:
Honda Canada, Inc.
يرجى زيارة www.honda.ca
للحصول على معلومات العنوان

هاتف:	9HONDA9 (888)	هاتف مجاني
	946-6329 (888)	
فاكسيميلي:	939-0909 (877)	هاتف مجاني

أستراليا:
Honda Australia Motorcycle and Power Equipment Pty. Ltd.
1954–1956 Hume Highway
Campbellfield Victoria 3061

هاتف:	1111 9270 (03)
فاكسيميلي:	1133 9270 (03)

للمنطقة الأوروبية:
Honda Motor Europe Logistics NV.
مركز المحركات الأوروبي

http://www.honda-engines-eu.com

جميع المناطق الأخرى:
يرجى الاتصال بموزع Honda في منطقتك للحصول على المساعدة.

HONDA
The Power of Dreams

HONDA

The Power of Dreams