INTRODUZIONE

Grazie per aver acquistato un motore Honda! Desideriamo aiutarvi ad ottenere i migliori risultati e ad azionare con sicurezza il vostro nuovo motore. Questo manuale contiene informazioni su come farlo: vi preghiamo di leggerlo con attenzione prima di azionare il motore. Per qualsiasi problema o domanda riguardanti questo motore, rivolgersi ad un concessionario autorizzato Honda.

Tutte le informazioni contenute in questa pubblicazione si basano sulle più recenti informazioni sul prodotto disponibili al momento della stampa. Honda Motor Co., Ltd. si riserva il diritto di apportare modifiche in qualunque momento senza preavviso e senza incorrere in alcun obbligo. Nessuna parte di questo manuale può essere riprodotta senza autorizzazione scritta.

Questo manuale deve essere considerato parte integrante del motore e deve essere accluso allo stesso in caso di successiva rivendita.

Rivedere le istruzioni fornite con l'apparecchiatura alimentata da questo motore per ulteriori informazioni riguardanti l'avviamento, lo spegnimento, il funzionamento, le regolazioni o eventuali istruzioni specifiche di manutenzione del motore stesso.

Versioni per Stati Uniti, Porto Rico e Isole Vergini americane:
Consigliamo di leggere la polizza di garanzia per comprendere a fondo la copertura offerta e le responsabilità derivanti dalla proprietà. La polizza di garanzia è un documento fornito separatamente dal proprio concessionario.

MESSAGGI RIGUARDANTI LA SICUREZZA

La sicurezza propria e degli altri è molto importante. Sia il manuale che il motore sono provvisti di importanti messaggi di sicurezza. Leggere tali messaggi con attenzione.

Un messaggio di sicurezza avvisa della presenza di potenziali pericoli che possono provocare lesioni a sé e ad altri. Ciascun messaggio di sicurezza è preceduto dal simbolo di allarme ⚠ e da uno dei tre termini seguenti: PERICOLO, AVVERTENZA o ATTENZIONE.

Queste parole significano:

⚠ PERICOLO — La mancata osservanza di queste istruzioni PROVOCA GRAVI LESIONI o la MORTE.

⚠ AVVERTENZA — La mancata osservanza di queste istruzioni POTREBBE PROVOCARE GRAVI LESIONI o la MORTE.

⚠ ATTENZIONE — La mancata osservanza di queste istruzioni POTREBBE PROVOCARE GRAVI LESIONI.

Ogni singolo messaggio spiega il tipo di pericolo, cosa può succedere e cosa si può fare per evitare o ridurre i danni.

MESSAGGI DI PREVENZIONE DEI DANNI

Esistono inoltre altri importanti messaggi preceduti dal termine AVVISO.

Il significato di questo termine è il seguente:

AVVISO — Il mancato rispetto delle istruzioni potrebbe provocare danni al motore, ad altre proprietà o all'ambiente.

L'intero manuale contiene informazioni importanti per la sicurezza, si consiglia di leggerle con attenzione.

HONDA

MANUALE DELL'UTENTE
GXV50 • GXV57

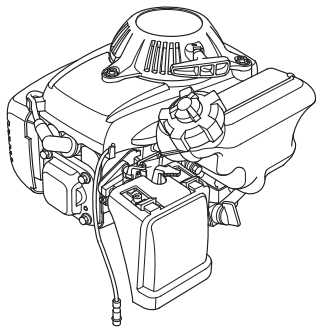

ITALIANO

⚠ AVVERTENZA: ⚠

Gli scarichi del motore di questo prodotto contengono sostanze chimiche note allo Stato della California perché causa di tumori, malformazioni congenite alla nascita o altre malattie congenite.

INDICE

INTRODUZIONE 1
MESSAGGI RIGUARDANTI LA SICUREZZA 1
INFORMAZIONI DI SICUREZZA 2
UBICAZIONE DELLE ETICHETTE DI SICUREZZA 2
POSIZIONI DEI COMPONENTI E DEI COMANDI 3
CARATTERISTICHE 3
CONTROLLI PRIMA DELL'USO 4
FUNZIONAMENTO 4
PRECAUZIONI PER UN USO SICURO 4
AVVIAMENTO DEL MOTORE 4
IMPOSTAZIONE DEL REGIME DEL MOTORE 5
ARRESTO DEL MOTORE 6
MANUTENZIONE DEL MOTORE 6
IMPORTANZA DELLA MANUTENZIONE 6
SICUREZZA DURANTE LA MANUTENZIONE 6
PRECAUZIONI DI SICUREZZA 7
PROGRAMMA DI MANUTENZIONE 7
RIFORNIMENTO 7
OLIO MOTORE 8
Olio consigliato 8
Controllo del livello dell'olio 8
Cambio dell'olio 8
FILTRO ARIA 9
Controllo 9
Pulizia 9
CANDELA 10
PARASCINTILLE 10
CONSIGLI E SUGGERIMENTI UTILI 11
RIMESSAGGIO DEL MOTORE 11
TRASPORTO 12
TRATTAMENTO DEI PROBLEMI IMPREVISTI 12
INFORMAZIONI TECNICHE 13
Posizione dei numeri di serie 13
Collegamento comando a distanza 13
Modifiche del carburatore per funzionamento ad alta quota 13
Informazioni sul sistema di controllo delle emissioni 14
Indice di inquinamento atmosferico 14
Specifiche 15
Specifiche per la messa a punto 15
Informazioni di riferimento rapido 15
Schema elettrico 15
INFORMAZIONI PER L'UTILIZZATORE 16
Garanzia e informazioni per l'individuazione di un distributore/concessionario 16
Informazioni sul servizio clienti 16

INFORMAZIONI DI SICUREZZA

- È essenziale comprendere il funzionamento di tutti i comandi e sapere come arrestare rapidamente il motore in caso di emergenza.
  Assicurarsi che l'operatore riceva l'addestramento adeguato prima di azionare l'apparecchiatura.
- Non consentire ai bambini di azionare il motore. Tenere a distanza i bambini e gli animali domestici durante il funzionamento.
- Gli scarichi del motore contengono monossido di carbonio che è una sostanza velenosa.
  Non azionare il motore in assenza della ventilazione adeguata e, in ogni caso, mai al chiuso.
- Il motore e lo scarico diventano estremamente caldi durante il funzionamento.
  Mantenere il motore ad almeno 1 metro di distanza da edifici e da altri apparecchi durante l'utilizzo. Tenere lontano da materiali infiammabili e non collocare niente sul motore quando sta funzionando.

UBICAZIONE DELLE ETICHETTE DI SICUREZZA

Questa etichetta avverte dei potenziali pericoli che possono causare lesioni gravi. Leggere con attenzione.
Se una etichetta venisse rimossa oppure se divenisse difficile da leggere, contattare il proprio rivenditore Honda per ottenerne una nuova.

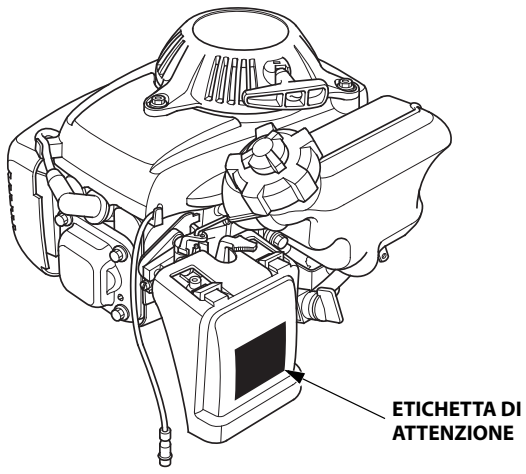

ETICHETTA DI ATTENZIONE	Modelli per l'Europa	Eccetto modelli per l'Europa
	applicata al prodotto	fornita con il prodotto
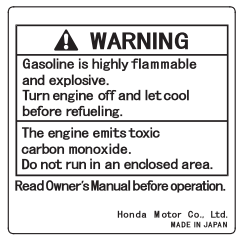	fornita con il prodotto	applicata al prodotto
	fornita con il prodotto	fornita con il prodotto

La benzina è altamente infiammabile ed esplosiva. Spegnere il motore e lasciarlo raffreddare prima di effettuare il rifornimento.

Il motore rilascia monossido di carbonio che è un gas tossico velenoso. Non azionare in un luogo chiuso.

Leggere il manuale d'uso prima di azionarlo.

POSIZIONI DEI COMPONENTI E DEI COMANDI

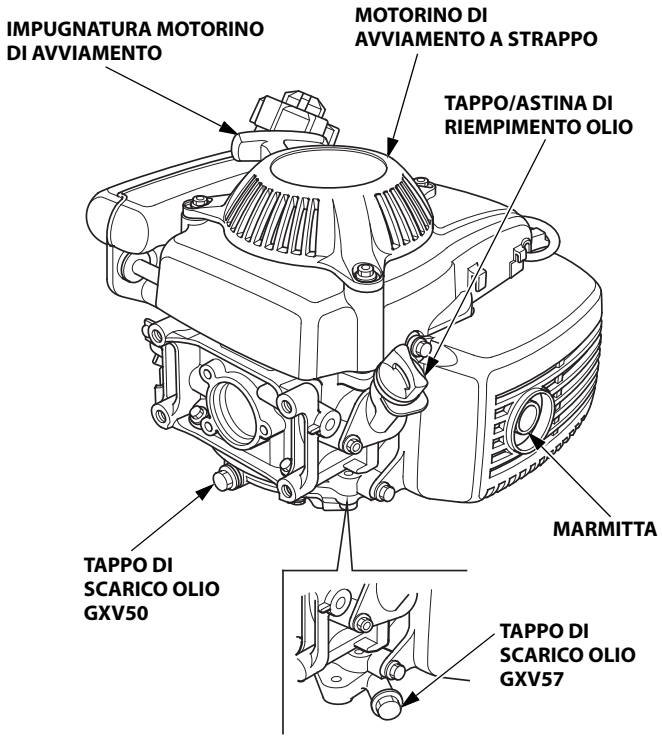

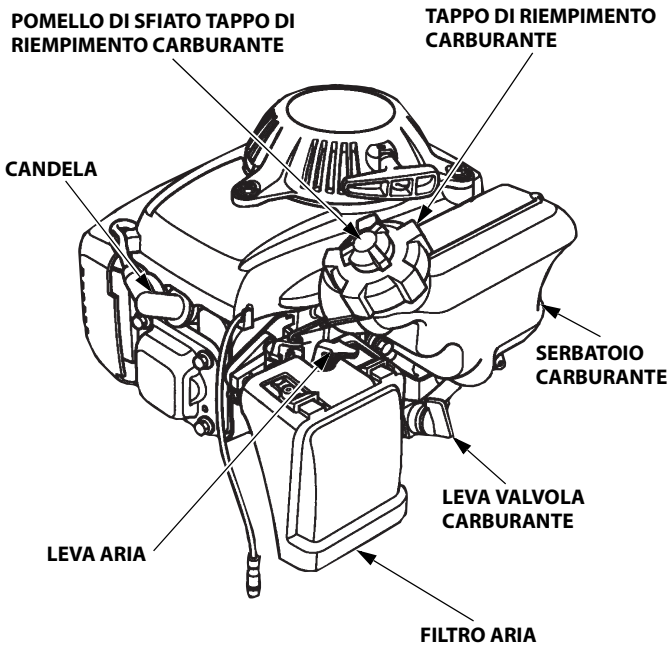

CARATTERISTICHE

Frizione centrifuga (tipi applicabili)

La frizione centrifuga si innesta automaticamente e trasmette potenza quando il regime del motore viene portato sopra i 2.900 min^{-1} (giri/min). A regime minimo, la frizione è disinnestata.

AVVISO

Non azionare il motore senza averlo montato sull'apparecchiatura che comprende il tamburo e l'alloggiamento della frizione centrifuga, altrimenti la forza centrifuga farà sì che le ganasce della frizione danneggino l'involucro del motore.

Sfiato del serbatoio del carburante

Il tappo è fornito di un pomello di sfiato per sigillare il serbatoio carburante.
Aprire lo sfiato del serbatoio del carburante ruotando il pomello di sfiato del tappo del carburante almeno 2 o 3 giri in senso antiorario.

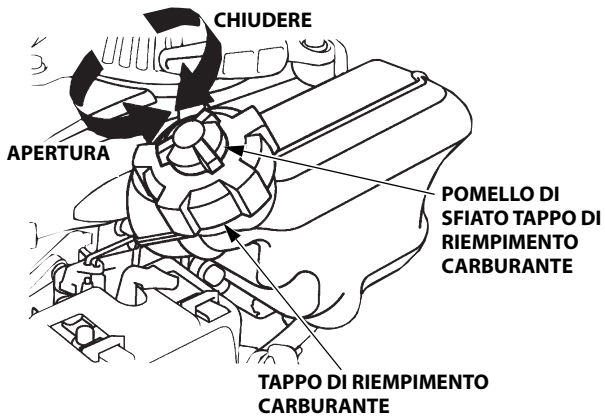

CONTROLLI PRIMA DELL'USO

IL MOTORE È PRONTO PER FUNZIONARE?

Per la propria sicurezza, per garantire la conformità alle normative ambientali e per massimizzare la vita utile dell'apparecchiatura, è estremamente importante dedicare alcuni istanti prima dell'accensione del motore alla verifica del suo stato. Occuparsi dei problemi eventualmente individuati o farli risolvere dal concessionario prima di azionare il motore.

⚠ AVVERTENZA

Se non si esegue la corretta manutenzione di questo motore o non si corregge un problema prima di utilizzarlo, si rischiano guasti significativi.

Alcuni problemi di funzionamento possono provocare ferimenti gravi o mortali.

Effettuare sempre gli appositi controlli prima di ogni uso e correggere gli eventuali problemi riscontrati.

Prima di incominciare i controlli prima dell'uso, accertarsi che il motore sia in piano e che l'interruttore del motore sull'apparecchiatura sia sulla posizione OFF.

Controllare sempre quanto segue prima di avviare il motore:

Controllare lo stato generale del motore

1. Verificare se il motore presenta segni di perdite di olio o di benzina.
2. Rimuovere sporco o corpi estranei in eccesso, specialmente attorno alla marmitta e al motorino di avviamento a strappo.
3. Verificare se vi sono segni di danni.
4. Controllare che tutte le protezioni e i coperchi siano in posizione e che tutti i dadi, i bulloni e le viti siano serrati.

Controllare il motore

1. Controllare il livello del carburante (vedere pagina 7). Effettuando l'avviamento a serbatoio pieno si contribuisce ad eliminare o ridurre le interruzioni del lavoro dovute ai rifornimenti.
2. Controllare il livello dell'olio motore (vedere pagina 8). Azionando il motore con un livello dell'olio basso si rischia di danneggiarlo.
3. Controllare la cartuccia del filtro aria (vedere pagina 9). Una cartuccia del filtro aria sporca limiterà il flusso dell'aria verso il carburatore, riducendo le prestazioni del motore.
4. Controllare l'apparecchiatura alimentata da questo motore.

   Rivedere le istruzioni fornite con l'apparecchiatura alimentata da questo motore per eventuali precauzioni e procedure da seguire prima dell'avviamento del motore.

FUNZIONAMENTO

PRECAUZIONI PER UN USO SICURO

Prima di azionare il motore per la prima volta, riesaminare la sezione *INFORMAZIONI DI SICUREZZA* a pagina 2 e *CONTROLLI PRIMA DELL'USO* a pagina 4.

Pericoli di intossicazione da monossido di carbonio

Per la propria sicurezza, non azionare il motore in un ambiente chiuso quale un box. I gas di scarico del motore contengono monossido di carbonio, un gas velenoso che può rapidamente saturare un ambiente chiuso e causare disturbi o risultare letale.

⚠ AVVERTENZA

Gli scarichi contengono monossido di carbonio, un gas velenoso che in ambienti chiusi può raggiungere livelli nocivi.

Respirare monossido di carbonio può causare perdite di conoscenza o avere conseguenze letali.

Non accendere il motore in un ambiente chiuso o in un'area parzialmente chiusa.

Rivedere le istruzioni fornite con l'apparecchiatura alimentata da questo motore per eventuali precauzioni da seguire in occasione dell'avviamento, spegnimento o funzionamento del motore.

AVVIAMENTO DEL MOTORE

1. Aprire lo sfiato del serbatoio del carburante ruotando il pomello di sfiato del tappo del carburante almeno 2 o 3 giri in senso antiorario.

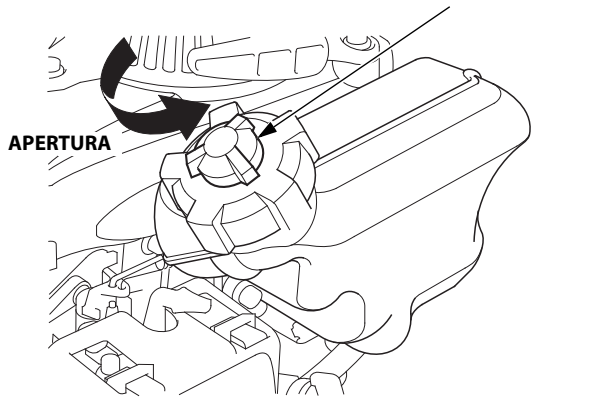

2. Ruotare la leva della valvola del carburante in posizione ON.

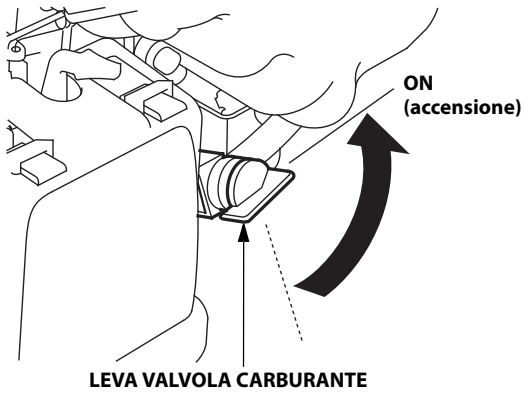

3. Per avviare un motore a freddo, spostare la leva dell'aria in posizione di CHIUSURA.

   Per riavviare il motore quando è ancora caldo, lasciare la leva dell'aria in posizione di APERTURA.

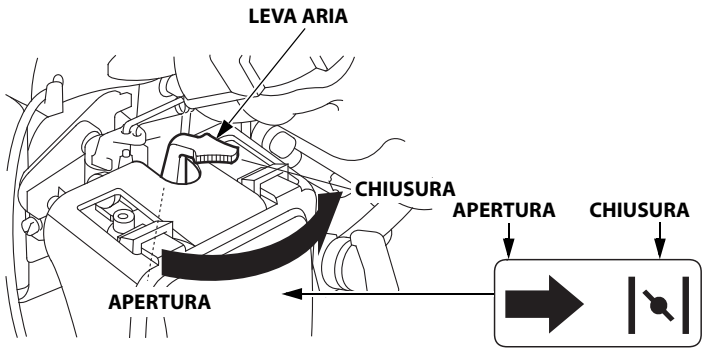

4. Girare l'interruttore del motore sull'apparecchiatura sulla posizione ON.

5. Tirare lentamente l'impugnatura del motorino di avviamento fino ad incontrare resistenza, quindi tirare di scatto verso la direzione indicata dalla freccia in figura. Rilasciare l'impugnatura del motorino di avviamento delicatamente.

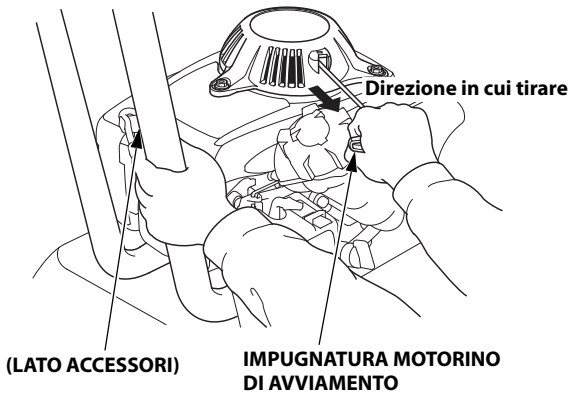

AVVISO

Non lasciare che l'impugnatura ritorni di scatto verso il motore. Riportarla in posizione con cautela per evitare di danneggiare il motorino di avviamento.

6. Se la leva dell'aria è stata portata in posizione di CHIUSURA per avviare il motore, spostarla gradualmente nella posizione di APERTURA mentre il motore si riscalda.

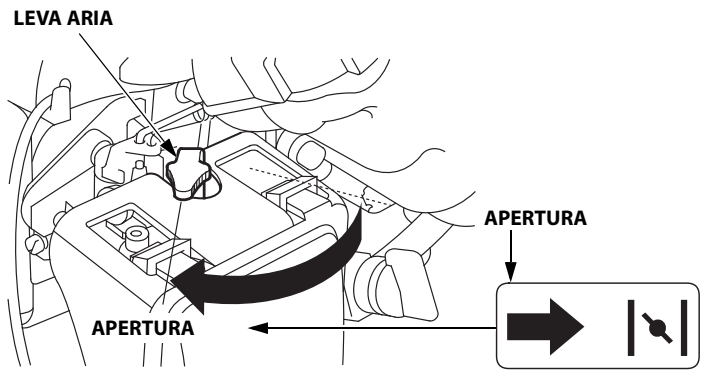

IMPOSTAZIONE DEL REGIME DEL MOTORE

Posizionare la leva dell'acceleratore in base alla velocità desiderata.

La leva di comando dell'acceleratore mostrata qui verrà collegata a un comando a distanza sull'apparecchiatura azionata da questo motore. Per informazioni sul comando a distanza e consigli sul regime del motore fare riferimento alle istruzioni fornite con l'apparecchiatura.

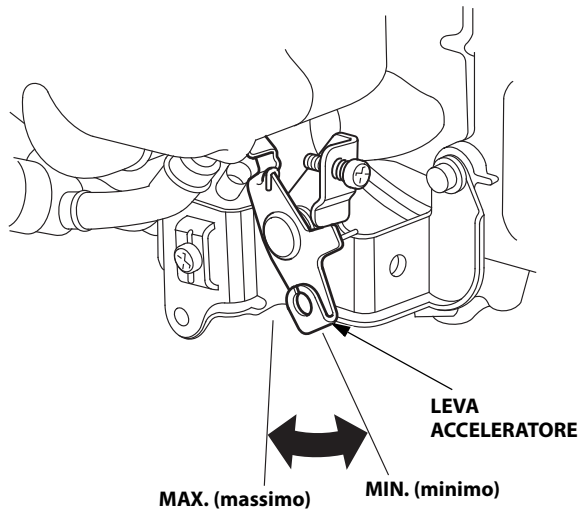

ARRESTO DEL MOTORE

Per arrestare il motore in caso di emergenza, girare semplicemente l'interruttore del motore sull'apparecchiatura sulla posizione OFF. In condizioni normali, utilizzare la procedura seguente.

1. Spostare la leva di comando del gas sulla posizione MIN (minimo).

   La leva di comando dell'acceleratore mostrata qui verrà collegata a un comando a distanza sull'apparecchiatura azionata da questo motore. Per informazioni sul comando a distanza consultare le istruzioni fornite a corredo dell'apparecchiatura.

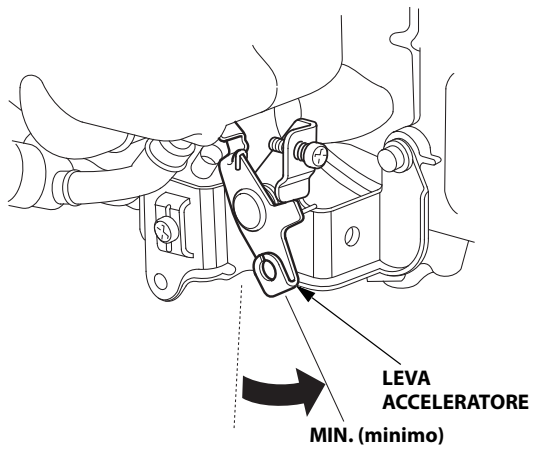

2. Girare l'interruttore del motore sull'apparecchiatura sulla posizione OFF.

3. Ruotare la leva della valvola del carburante in posizione di OFF.

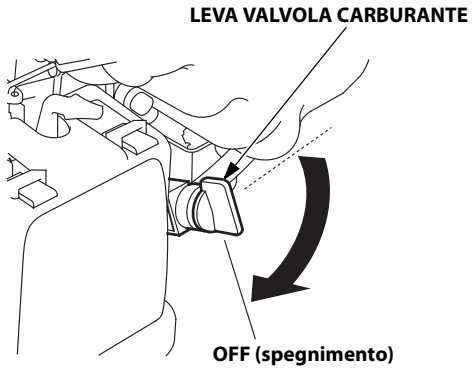

4. Chiudere lo sfiato del serbatoio del carburante girando il pomello di sfiato del tappo del carburante in senso orario.

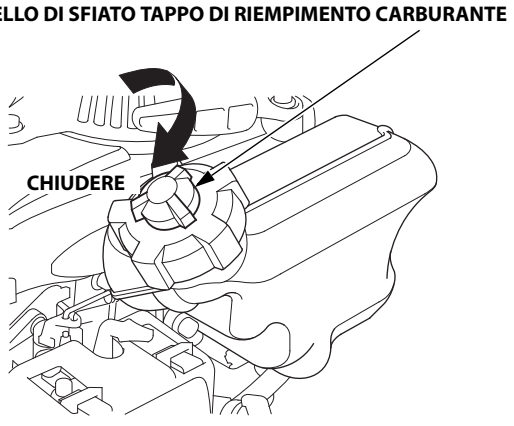

MANUTENZIONE DEL MOTORE

IMPORTANZA DELLA MANUTENZIONE

Un'adeguata manutenzione è essenziale per il funzionamento sicuro, economico e senza problemi. Inoltre, consente di ridurre l'inquinamento.

⚠ AVVERTENZA

Se non si esegue la corretta manutenzione di questo motore o non si corregge un problema prima di utilizzarlo, si rischiano guasti significativi.

Alcuni problemi di funzionamento possono provocare ferimenti gravi o mortali.

Seguire sempre i consigli e i programmi riguardanti il controllo e la manutenzione riportati in questo manuale.

Per aiutarvi a prendervi cura del motore in modo efficiente, le seguenti pagine comprendono un programma di manutenzione, le procedure di controllo di routine e le semplici procedure di manutenzione effettuabili con gli utensili manuali essenziali. Altre attività di manutenzione più complesse, o che richiedono utensili speciali, è meglio affidarle a professionisti e sono solitamente effettuate da tecnici Honda o meccanici qualificati.

Il programma di manutenzione è applicabile alle normali condizioni di funzionamento. Se il motore viene azionato in condizioni gravose, quali carichi elevati prolungati o alte temperature, o viene utilizzato in condizioni insolitamente umide o polverose, rivolgersi al proprio concessionario Honda per i consigli applicabili ad ogni singola necessità e impiego.
La manutenzione, la sostituzione o la riparazione di dispositivi e sistemi di controllo delle emissioni può essere eseguita da qualsiasi officina di riparazione autoveicoli o individuo autorizzato che utilizzi componenti "certificati" secondo le norme EPA.

SICUREZZA DURANTE LA MANUTENZIONE

Qui di seguito vengono riportate alcune delle principali precauzioni di sicurezza. Tuttavia, tenere a mente che è impossibile avvisare di tutti i pericoli immaginabili che possono insorgere durante le attività di manutenzione. Solo l'addetto all'intervento può decidere se è necessario eseguire una determinata procedura.

⚠ AVVERTENZA

La manutenzione impropria può compromettere la sicurezza di utilizzo.

Il mancato rispetto delle istruzioni e delle precauzioni di manutenzione può provocare ferimenti gravi o mortali.

Seguire sempre le procedure e le precauzioni indicate in questo manuale d'uso.

PRECAUZIONI DI SICUREZZA

- Accertarsi che il motore sia spento prima di dare inizio a un intervento di manutenzione o riparazione. Per evitare avviamenti involontari, scollegare il cappuccio della candela. Ciò eliminerà vari pericoli potenziali:
  - **Avvelenamento da monossido di carbonio.**
    Azionare all'aperto lontano da finestre o porte.
  - **Ustioni da parti molto calde.**
    Lasciar raffreddare il motore e il sistema di scarico prima di intervenire su di essi.
  - **Lesioni causate da parti in movimento.**
    Azionare il motore solo se espressamente indicato.
- Prima di incominciare leggere le istruzioni e accertarsi di disporre degli utensili e delle capacità necessarie.
- Per ridurre la possibilità di incendio o esplosione, essere molto cauti quando si lavora in prossimità della benzina. Per pulire i componenti, utilizzare soltanto solventi incombustibili, mai benzina. Tenere lontane sigarette, scintille e fiamme da tutti i componenti correlati al carburante.

Ricordarsi che i concessionari autorizzati Honda conoscono al meglio il vostro motore e sono perfettamente equipaggiati per effettuare interventi di manutenzione e riparazione.
Per garantire la migliore qualità e affidabilità, in occasione di riparazioni e sostituzioni utilizzare soltanto componenti originali Honda nuovi o loro equivalenti.

PROGRAMMA DI MANUTENZIONE

INTERVALLO DI MANUTENZIONE PERIODICA (1) Effettuare ad ogni intervallo di mesi o ore di funzionamento indicati, a seconda di quello che si verifica prima. / VOCE		Ad ogni uso	Primo mese o 10 ore.	Ogni 3 mesi o 25 ore.	Ogni 6 mesi o 50 ore.	Ogni anno o 100 ore	Ogni 2 anni o 300 ore	Vedere pag.
Olio motore	Controllare il livello	o						8
	Sostituire		o		o (3)			
Filtro aria	Controllare	o						9
	Pulire			o (2)				
Candela	Controllare-regolare					o		10
	Sostituire						o	
Parascintille (tipi applicabili)	Pulire					o (5)		10
Filtro e serbatoio del carburante	Pulire					o (4)		*
Regime minimo	Controllare-regolare					o (4)		*
Gioco valvola	Controllare-regolare						o (4)	*
Camera di combustione	Pulire	Dopo ogni 300 ore (4)						*
Tubi carburante	Controllare	Ogni 2 anni (sostituire se necessario) (4)						*

*: Vedere il manuale d'officina.

(1) Per uso commerciale, registrare le ore di funzionamento per determinare i corretti intervalli di manutenzione.
(2) Quando si utilizza la macchina in zone polverose, eseguire le operazioni di assistenza con maggiore frequenza.
(3) Cambiare l'olio ogni 25 ore di utilizzo quando sottoposto a carichi gravosi e a temperature elevate.
(4) Gli interventi su questi elementi devono essere effettuati dal proprio concessionario, a meno che si disponga degli utensili e delle capacità meccaniche adeguate. Fare riferimento al manuale d'officina Honda per le procedure di manutenzione.
(5) In Europa e in altri paesi in cui è in vigore la Direttiva Macchine 2006/42/CE, tale pulizia deve essere eseguita presso il proprio concessionario.

La mancata osservanza di questo programma di manutenzione può provocare guasti non coperti dalla garanzia.

RIFORNIMENTO

Carburante consigliato

Benzina senza piombo		
	U.S.	Numero di ottano alla pompa di almeno 86
	Eccetto versioni per Stati Uniti	Numero di ottano di almeno 91
		Numero di ottano alla pompa di almeno 86

Questo motore è certificato per funzionare con benzina senza piombo con un numero di ottano alla pompa di almeno 86 (un numero di ottano alla pompa pari o superiore a 91).
Fare rifornimento in un luogo ben ventilato e a motore spento.
Se il motore è stato in funzione, farlo prima raffreddare. Non eseguire mai il rifornimento all'interno di un edificio in cui i fumi del carburante potrebbero raggiungere fiamme o scintille.
È possibile usare benzina senza piombo contenente una percentuale di etanolo (E10) non superiore al 10% o di metanolo superiore al 5%. Inoltre, il metanolo deve contenere cosolventi e inibitori di corrosione. L'uso di carburanti con un contenuto di etanolo o metanolo superiore a quando sopraindicato può causare problemi di accensione e/o di prestazioni. Può anche danneggiare le parti in metallo, gomma e plastica dell'impianto di alimentazione. Eventuali danni al motore o problemi di prestazioni derivanti dall'uso di carburanti contenenti percentuali di etanolo o metanolo superiori a quanto sopraindicato non sono coperti dalla Garanzia.

Se l'apparecchiatura viene utilizzata occasionalmente, fare riferimento alla sezione "Carburante" del capitolo "RIMESSAGGIO DEL MOTORE" (vedere pagina 11) per ulteriori informazioni riguardanti il deterioramento del carburante.

Mai utilizzare benzina vecchia, contaminata o mescolata con olio. Evitare di gettare sporcizia o acqua nel serbatoio del carburante.

⚠ AVVERTENZA

La benzina è un liquido altamente infiammabile ed esplosivo.

Si possono subire ustioni o ferimenti gravi provocati dalla gestione di questo carburante.

- Arrestare il motore e lasciarlo raffreddare prima di intervenire sul carburante.
- Tenere lontani calore, scintille e fiamme libere.
- Il carburante deve essere usato solo all'esterno.
- Tenere lontano dal veicolo.
- Pulire immediatamente eventuali perdite.

AVVISO

Il carburante può danneggiare la vernice e alcuni tipi di plastica. Attenzione a non versare il carburante quando si riempie il serbatoio. I danni causati dallo spargimento di carburante non vengono coperti dalla garanzia.

Allontanarsi di circa 1 metro dalla fonte e dal sito di rifornimento prima di avviare il motore.

1. Con il motore spento e su una superficie livellata, rimuovere il tappo di riempimento del carburante e controllare il livello del carburante. Riempire il serbatoio se il livello del carburante è basso.

2. Aggiungere carburante fino al bordo inferiore del segno di livello del carburante del serbatoio. Non riempire eccessivamente. Asciugare il carburante eventualmente fuoriuscito prima di avviare il motore.

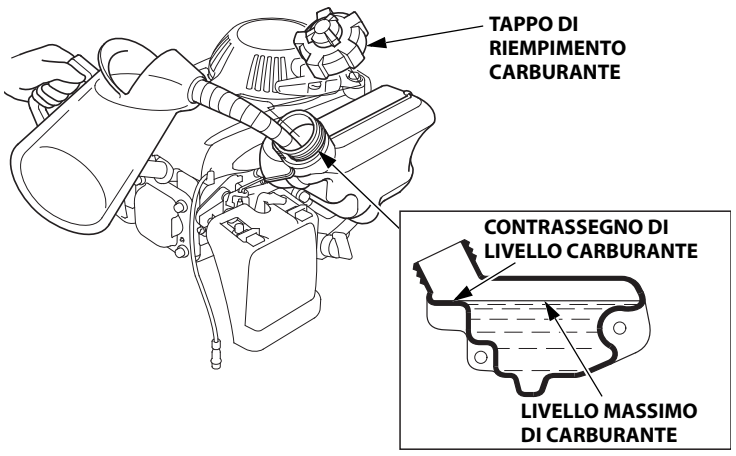

3. Effettuare il rifornimento con cautela al fine di evitare perdite di carburante. Non riempire completamente il serbatoio del carburante. Potrebbe essere necessario ridurre il livello del carburante a seconda delle condizioni di funzionamento. Dopo il rifornimento, serrare saldamente il tappo di riempimento carburante.

Tenere lontana la benzina dalle spie luminose degli apparecchi, da barbecue, elettrodomestici, utensili elettrici, ecc.

La benzina fuoriuscita non solo costituisce un pericolo d'incendio ma è anche fonte di inquinamento ambientale. Pulire immediatamente il carburante versato.

OLIO MOTORE

L'olio è uno dei fattori principali che influiscono sulle prestazioni e sulla vita utile.
Utilizzare un olio detergente per automobili con motore a 4 tempi.

Olio consigliato

Usare olio per motori a 4 tempi che sia almeno conforme ai requisiti per la categoria API SJ o successive (o equivalenti). Controllare sempre l'etichetta di servizio API sul contenitore dell'olio per accertarsi che siano riportate le lettere SJ o una classificazione successiva (o equivalente).

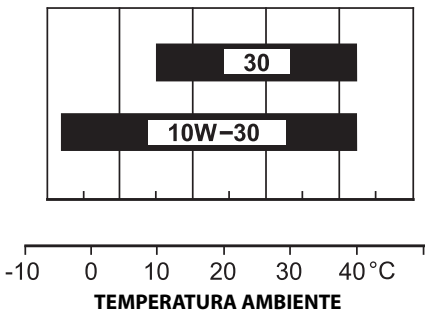

SAE 10W-30 è consigliato per l'uso generico. È possibile utilizzare le altre viscosità indicate nella tabella quando la temperatura media della propria zona è compresa nell'intervallo indicato.

Controllo del livello dell'olio

Controllare il livello dell'olio motore a motore spento e su una superficie livellata.

1. Rimuovere il tappo/astina di riempimento olio e pulire.

2. Inserire il tappo di riempimento/astina di livello dell'olio nel bocchettone di rifornimento ma non avvitarlo, quindi rimuoverlo per controllare il livello dell'olio.

3. Se il livello dell'olio è vicino o inferiore al livello inferiore sull'astina di livello, rabboccare con l'olio consigliato fino alla tacca del limite superiore.

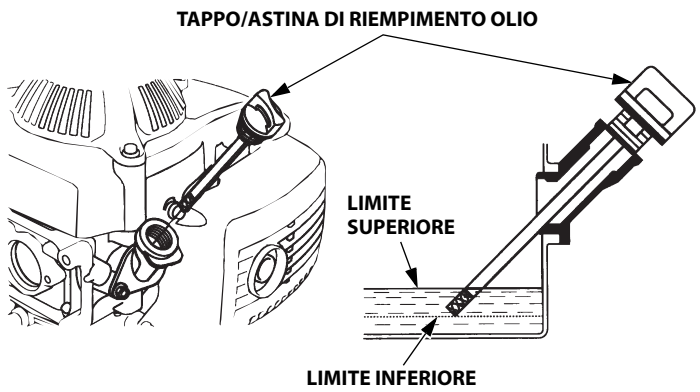

4. Reinstallare il tappo di riempimento/astina di livello dell'olio e serrarlo saldamente.

AVVISO

Azionando il motore con un livello dell'olio basso si rischia di danneggiarlo. Questo tipo di danno non è coperto dalla garanzia.

Cambio dell'olio

Scaricare l'olio esausto a motore caldo. L'olio caldo viene scaricato velocemente e completamente.

1. Posizionare un recipiente adatto sotto il motore per raccogliere l'olio esausto, quindi rimuovere il tappo di riempimento/astina di livello dell'olio, il tappo di scarico dell'olio e la rondella di tenuta.

2. Lasciare scaricare completamente l'olio esausto, quindi reinstallare il tappo di scarico dell'olio e una rondella di tenuta nuova, quindi serrare a fondo il tappo di scarico dell'olio.

   Smaltire l'olio esausto rispettando l'ambiente. Si consiglia di versare l'olio esausto in un contenitore sigillato e di portarlo al proprio centro di riciclaggio locale o ad una stazione di rifornimento. Non gettarlo nella spazzatura, a terra o nei condotti di scarico.

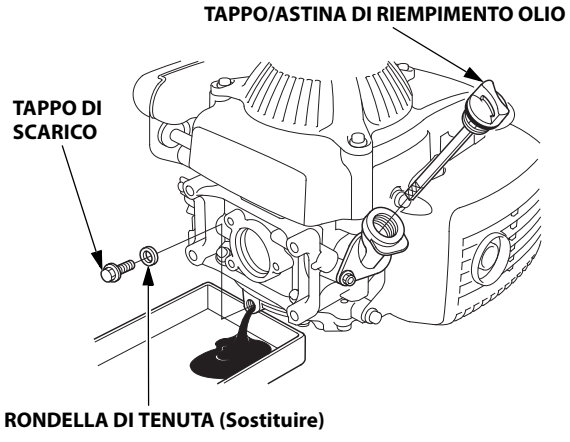

3. Con il motore in posizione livellata, riempire con l'olio consigliato fino alla tacca del limite superiore sull'astina di livello (vedere pagina 8).

   Capacità olio motore: 0,25 L

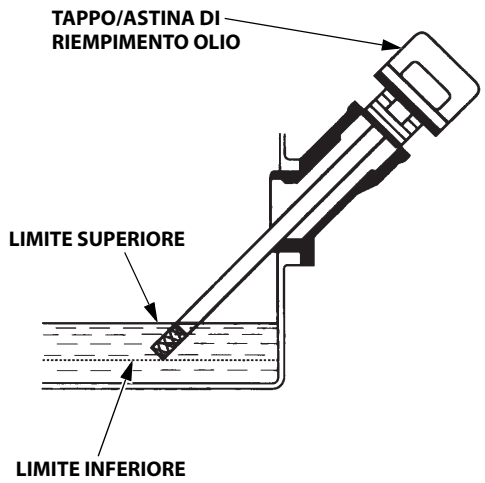

   AVVISO
   Azionando il motore con un livello dell'olio basso si rischia di danneggiarlo. Questo tipo di danno non è coperto dalla garanzia.

4. Reinstallare il tappo di riempimento/astina di livello dell'olio e serrarlo saldamente.

FILTRO ARIA

Un filtro sporco limita il passaggio dell'aria al carburatore, riducendo in tal modo le prestazioni del motore. Se si aziona il motore in zone molto polverose, pulire il filtro dell'aria più spesso di quanto specificato nel PROGRAMMA DI MANUTENZIONE.

AVVISO
L'azionamento del motore sprovvisto di filtro dell'aria o con un del filtro dell'aria danneggiato consentirà alle impurità di entrare nel motore, provocandone una rapida usura. Questo tipo di danno non è coperto dalla garanzia.

Controllo

Premere la linguetta di chiusura superiore sulla parte superiore del coperchio del filtro dell'aria e rimuovere il coperchio. Controllare la cartuccia per verificare che sia pulita e in buone condizioni.

Se la cartuccia è sporca, pulirla come descritto in questa pagina. Sostituire la cartuccia se è danneggiata.

Reinstallare saldamente la cartuccia e il coperchio del filtro dell'aria.

Pulizia

1. Pulire la cartuccia in acqua saponata calda, risciacquare e lasciare asciugare perfettamente. Oppure, pulire con un solvente non infiammabile e lasciare asciugare.

2. Immergere la cartuccia del filtro in olio motore pulito, quindi strizzarla per espellere l'olio in eccesso. Se la spugna è particolarmente imbevuta di olio, fuoriuscirà del fumo dal motore al primo avviamento.

3. Eliminare lo sporco dal corpo e dal coperchio del filtro dell'aria utilizzando un panno umido. Evitare che l'intrusione di sporcizia nel carburatore.

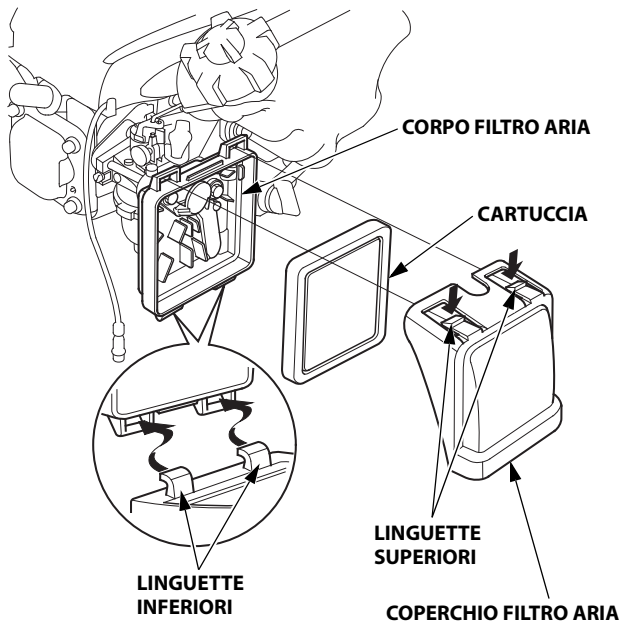

CANDELA

Candele consigliate: CR5HSB (NGK)
U16FSR-UB (DENSO)

La candela consigliata ha il grado termico corretto per temperature di esercizio del motore normali.

AVVISO
Una candela non corretta può causare danni al motore.

Per ottenere buone prestazioni, la candela deve avere la corretta distanza tra gli elettrodi ed essere priva di depositi.

1. Scollegare la pipetta della candela e rimuovere lo sporco dall'area intorno alla candela.

2. Rimuovere la candela con una chiave per candele da 5/8 di pollice.

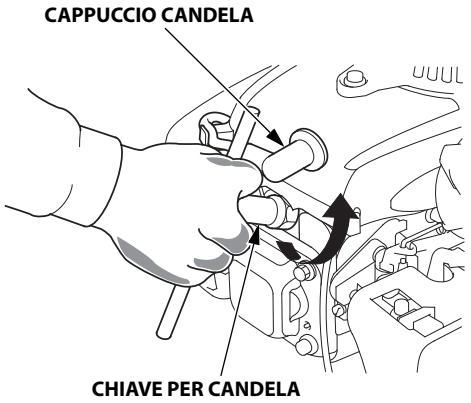

3. Controllare la candela. Sostituirla se è danneggiata o molto imbrattata, se la rondella di tenuta è in cattive condizioni o se l'elettrodo è usurato.

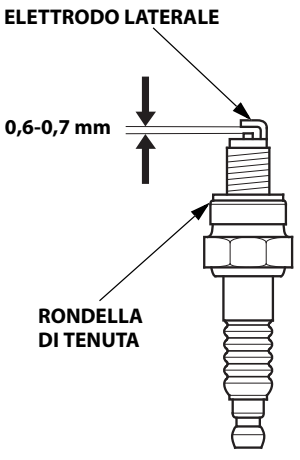

4. Misurare la distanza tra gli elettrodi della candela con uno spessimetro a filo. Correggere la distanza secondo necessità, piegando con attenzione l'elettrodo laterale.
La distanza deve essere:
0,6–0,7 mm

5. Installare con attenzione la candela, a mano, per evitare di danneggiare la filettatura.

6. Una volta alloggiata la candela, serrare con una chiave per candele da 5/8 di pollice per comprimere la rondella di tenuta.

7. Quando si installa una candela nuova, serrarla di 1/2 giro dopo averla avvitata manualmente, in modo da comprimere la rondella.

8. Quando si rimonta una candela usata, stringere di 1/8–1/4 di giro dopo aver inserito la candela per comprimere la rondella.

   AVVISO
   Una candela allentata può surriscaldare e danneggiare il motore.
   Se si stringe troppo la candela si rischia di danneggiare la filettatura nella testata.

9. Fissare il cappuccio sulla candela.

PARASCINTILLE (accessorio opzionale)

In Europa e in altri paesi in cui è in vigore la Direttiva Macchine 2006/42/CE, tale pulizia deve essere eseguita presso il proprio concessionario.

Il motore, quando esce dalla fabbrica, non è munito di parascintille. In alcune zone è proibito avviare un motore senza parascintille. Controllare le leggi e le normative locali. Il parascintille è disponibile presso i concessionari autorizzati Honda.

La manutenzione del parascintille deve essere effettuata ogni 100 ore per garantire la funzionalità secondo quanto progettato.

Se il motore era in funzione, la marmitta sarà molto calda. Lasciarla raffreddare prima di intervenire sul parascintille.

Rimozione del parascintille

1. Rimuovere i tre bulloni da 5 mm dalla protezione della marmitta e rimuovere la protezione della marmitta.

2. Rimuovere la vite speciale dal parascintille e rimuovere il parascintille dalla marmitta.

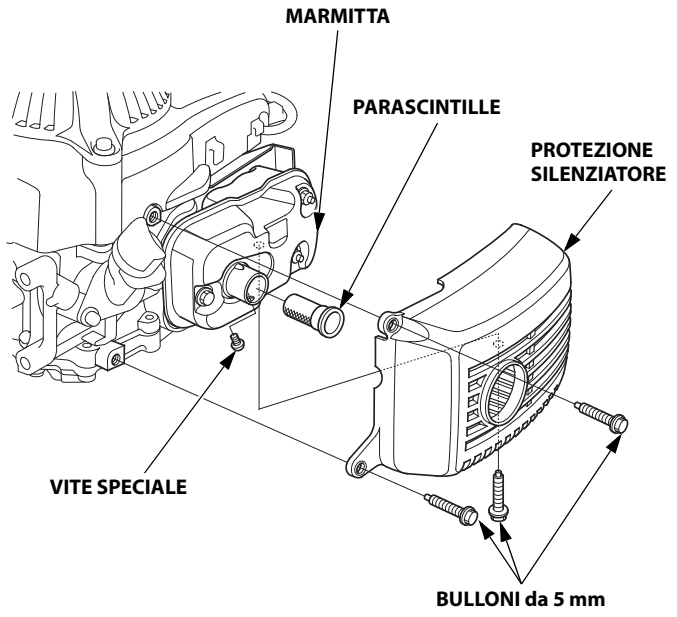

Pulizia e controllo del parascintille

1. Usare una spazzola per rimuovere i depositi carboniosi dal parascintille. Fare attenzione a non danneggiare lo schermo.

   Il parascintille non deve presentare rotture e fori. Sostituire il parascintille se danneggiato.

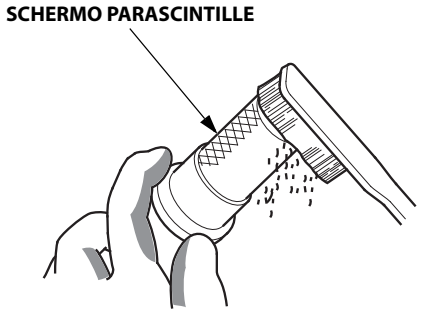

2. Installare il parascintille e la protezione della marmitta nell'ordine inverso rispetto alla rimozione.

CONSIGLI E SUGGERIMENTI UTILI

RIMESSAGGIO DEL MOTORE

Preparazione per il rimessaggio
Un'adeguata preparazione al rimessaggio è essenziale per mantenere il buon funzionamento e l'aspetto del motore. I seguenti passaggi contribuiranno ad evitare che la ruggine e la corrosione rovinino la funzionalità e l'aspetto del motore e semplificheranno l'accensione del motore quando verrà nuovamente usato.

Pulizia
Se il motore stava funzionando lasciarlo raffreddare almeno mezz'ora prima di pulirlo. Pulire tutte le superfici esterne, ritoccare la vernice danneggiata e applicare un leggero strato di olio sulle altre parti che potrebbero essere soggette a ruggine.

AVVISO

L'uso di una canna da giardinaggio o di un apparecchio di lavaggio a pressione potrebbe far penetrare acqua nell'apertura del filtro dell'aria o della marmitta. L'acqua penetrata nel filtro dell'aria lo impregnerà e l'acqua che passa attraverso il filtro o la marmitta potrebbe entrare nel cilindro danneggiandolo.

Carburante

AVVISO

In base alla regione di utilizzo dell'apparecchiatura, le formulazioni di carburante possono deteriorarsi e ossidarsi rapidamente. Il deterioramento e l'ossidazione del carburante possono avvenire in soli 30 giorni e potrebbero danneggiare il carburatore e/o l'impianto di alimentazione. Rivolgersi al concessionario per i consigli locali riguardanti il rimessaggio.

Durante il periodo di rimessaggio la benzina si ossiderà e deteriorerà. La benzina deteriorata renderà difficile l'avviamento e lascerà depositi gommosi che ostruiranno l'impianto di alimentazione. Se la benzina contenuta nel motore si deteriora durante il rimessaggio, è necessario revisionare o sostituire il carburatore e altri componenti dell'impianto di alimentazione.

Il lasso di tempo durante il quale la benzina può essere lasciata all'interno del serbatoio del carburante e all'interno del carburatore senza causare problemi di funzionamento cambia in base a vari fattori quali la miscela della benzina, la temperatura di conservazione, e a seconda del livello di carburante presente nel serbatoio. L'aria presente all'interno di un serbatoio parzialmente pieno favorisce il deterioramento del carburante. Una temperatura di conservazione molto elevata accelera il deterioramento del carburante. I problemi di deterioramento del carburante possono verificarsi entro pochi mesi o persino prima se la benzina non era nuova quando è stato riempito il serbatoio del carburante.

I danni al sistema di carburazione o i problemi di prestazione del motore causati da una preparazione di conservazione inadeguata non vengono coperti dalla *garanzia*.

È possibile allungare la durata di conservazione del carburante aggiungendo un apposito stabilizzatore di benzina oppure è possibile evitare il deterioramento del carburante svuotando il serbatoio del carburante e il carburatore.

Aggiunta di stabilizzatore di benzina per allungare la durata di conservazione del carburante

Quando si aggiunge lo stabilizzatore di carburante, riempire il serbatoio del carburante con benzina nuova. Se il serbatoio è parzialmente pieno, l'aria in esso contenuta favorisce il deterioramento del carburante durante il rimessaggio. Se si possiede un recipiente di benzina per il rifornimento, accertarsi che contenga soltanto benzina nuova.

1. Aggiungere lo stabilizzatore di benzina seguendo le istruzioni del produttore.
2. Dopo aver aggiunto lo stabilizzatore di benzina, avviare il motore all'aperto per 10 minuti per accertarsi che la benzina trattata sostituisca la benzina non trattata nel carburatore.
3. Spegnere il motore e ruotare la leva della valvola del carburante in posizione di CHIUSURA (vedere pagina 6).

Svuotamento del serbatoio del carburante e del carburatore

⚠ AVVERTENZA

La benzina è un liquido altamente infiammabile ed esplosivo.

Si possono subire ustioni o ferimenti gravi provocati dalla gestione di questo carburante.

- Arrestare il motore e lasciarlo raffreddare prima di intervenire sul carburante.
- Tenere lontani calore, scintille e fiamme libere.
- Il carburante deve essere usato solo all'esterno.
- Tenere lontano dal veicolo.
- Pulire immediatamente eventuali perdite.

1. Posizionare un contenitore per benzina adeguato sotto il carburatore e utilizzare un imbuto per evitare la fuoriuscita di carburante.

2. Allentare il bullone di scarico del carburatore, quindi ruotare la leva della valvola del carburante in posizione di APERTURA.

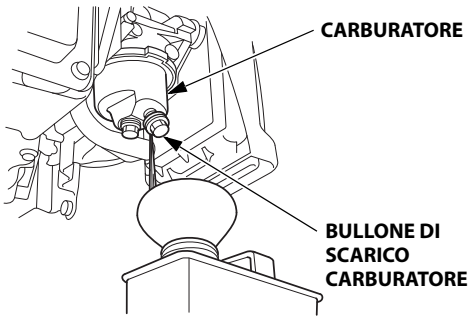

3. Dopo aver scaricato tutto il carburante nel contenitore, serrare saldamente il bullone di scarico del carburatore.

4. Spostare la leva della valvola del carburante in posizione di OFF.

Olio motore

Sostituire l'olio motore (vedere pag. 8).

Cilindro del motore

1. Rimuovere la candela (vedere pagina 10).

2. Versare un cucchiaino (5-10 cm^3 (5–10 cc)) di olio motore pulito nel cilindro.

3. Tirare l'impugnatura del motorino di avviamento diverse volte per distribuire l'olio nel cilindro.

4. Reinstallare la candela.

5. Tirare lentamente la fune di avviamento finché non si avverte resistenza. In tal modo si chiuderanno le valvole impedendo all'umidità di entrare nel cilindro del motore. Rilasciare l'impugnatura del motorino di avviamento delicatamente.

Precauzioni per il rimessaggio
Se il motore verrà rimessato lasciando la benzina dentro al serbatoio e al carburatore, è importante ridurre il pericolo di incendio dei vapori di benzina. Scegliere un area di rimessaggio ben ventilata lontana da apparecchi che funzionano a fiamma, quali caldaie, scaldaacqua o asciugabiancheria. Evitare inoltre le aree in cui è presente un motorino elettrico che produce scintille o dove vengono utilizzati attrezzi elettrici.

Se possibile, evitare aree di rimessaggio molto umide, perché l'umidità favorisce la ruggine e la corrosione.

Tenere il motore in piano durante il rimessaggio. L'inclinazione potrebbe causare perdite di carburante o di olio.

Con il motore e l'impianto di scarico freddi, coprire il motore per proteggerlo dalla polvere. Un motore e un impianto di scarico caldi possono incendiare o sciogliere determinati materiali. Non usare fogli di plastica come protezione antipolvere.
Una protezione non porosa intrappolerà l'umidità attorno al motore favorendo la ruggine e la corrosione.

Rimozione dal rimessaggio
Controllare il motore come descritto nella sezione *CONTROLLI PRIMA DELL'USO* di questo manuale (vedere pagina 4).

Se il carburante è stato scaricato durante la preparazione al rimessaggio, riempire il serbatoio con benzina nuova. Se si possiede un recipiente di benzina per il rifornimento, accertarsi che contenga soltanto benzina nuova. Col tempo la benzina si ossida e si deteriora rendendo difficile l'avviamento.

Se il cilindro è stato ricoperto d'olio durante la preparazione al rimessaggio, fuoriuscirà del fumo dal motore al primo avviamento. Ciò è normale.

TRASPORTO

Se il motore stava funzionando, lasciarlo raffreddare per almeno 15 minuti prima di caricare l'apparecchiatura alimentata da questo motore sul veicolo di trasporto. Con il motore e il sistema di scarico caldi è facile ustionarsi e alcuni materiali potrebbero prendere fuoco.

Tenere il motore in piano durante il trasporto per ridurre la possibilità di perdite di carburante. Ruotare la leva della valvola del carburante in posizione di CHIUSURA. Chiudere lo sfiato del serbatoio del carburante ruotando il pomello di sfiato in senso orario.

TRATTAMENTO DEI PROBLEMI IMPREVISTI

IL MOTORE NON SI AVVIA

Possibile causa	Correzione
Pomello di sfiato in posizione di CHIUSURA.	Aprire il pomello di sfiato.
Valvola del carburante in posizione di CHIUSURA.	Portare la leva in posizione di APERTURA.
Leva dell'aria in posizione di APERTURA.	Spostarla in posizione di CHIUSURA a meno che il motore sia caldo.
Interruttore motore su OFF (spegnimento).	Portare l'interruttore del motore su ON (accensione).
Carburante esaurito.	Rabboccare (pag. 7).
Carburante di cattiva qualità; motore rimessato senza trattamento o scarico della benzina, oppure rabboccato con benzina di cattiva qualità.	Svuotare il serbatoio del carburante e il carburatore (pag. 11). Rabboccare con benzina nuova (pag. 7).
Candela difettosa, imbrattata o distanza tra gli elettrodi non corretta.	Correggere la distanza o sostituire la candela (pag. 10).
Candela sporca di carburante (motore ingolfato).	Asciugare e reinstallare la candela. Avviare il motore con la leva di comando del gas in posizione MAX. (massimo).
Filtro carburante ostruito, guasto del carburatore, difficoltà di accensione, valvole bloccate, ecc.	Portare il motore presso il concessionario o consultare il manuale d'officina.

PERDITA DI POTENZA DEL MOTORE

Possibile causa	Correzione
Cartuccia filtro ostruita.	Pulire o sostituire la cartuccia (pag. 9).
Carburante di cattiva qualità; motore rimessato senza trattamento o scarico della benzina, oppure rabboccato con benzina di cattiva qualità.	Svuotare il serbatoio del carburante e il carburatore (pag. 11). Rabboccare con benzina nuova (pag. 7).
Filtro carburante ostruito, guasto del carburatore, difficoltà di accensione, valvole bloccate, ecc.	Portare il motore presso il concessionario o consultare il manuale d'officina.

INFORMAZIONI TECNICHE

Posizione dei numeri di serie
Registrare il numero di serie del motore, il tipo e la data di acquisto nello spazio sottostante. Tale informazione è necessaria quando si ordinano pezzi o si inoltrano richieste di informazioni tecniche o riguardanti la garanzia.

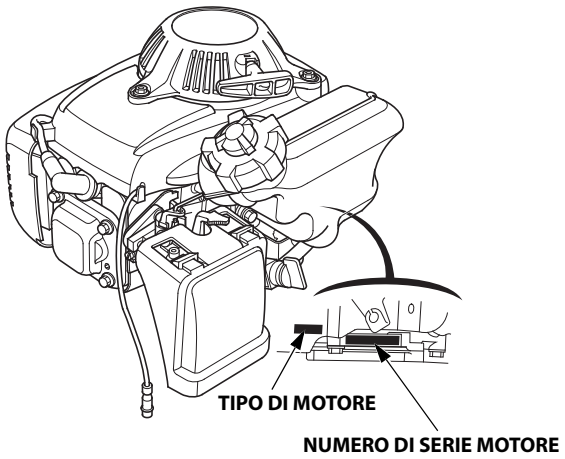

Numero di serie motore: __ __ __ __ — __ __ __ __ __ __ __

Tipo di motore: ___ ___ ___ ___

Data dell'acquisto: _____ / _____ / _____

Collegamento comando a distanza

La leva dell'acceleratore possiede un foro per l'applicazione di un cavo.

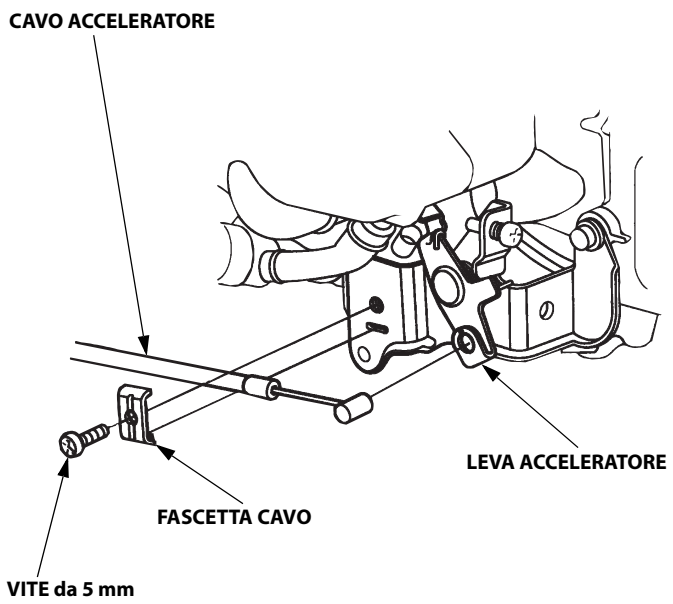

Modifiche del carburatore per funzionamento ad alta quota

Ad alta quota, la miscela standard aria-carburante nel carburatore sarà troppo ricca. Le prestazioni diminuiscono ed il consumo di carburante aumenta. Inoltre, una miscela molto ricca imbratta le candele e causa difficoltà di avviamento. L'uso prolungato a un'altitudine differente da quella di certificazione del motore può aumentare le emissioni di scarico.

Le prestazioni ad alta quota si possono migliorare tramite specifiche modifiche al carburatore. Se si usa sempre il motore ad altitudini superiori a 610 metri, far modificare il carburatore dal concessionario. Il motore, quando usato ad alta quota con il carburatore appositamente modificato, sarà conforme a tutti gli standard sulle emissioni per tutta la vita utile.

Anche con le modifiche al carburatore, la potenza del motore diminuirà di circa il 3,5% per ogni 300 metri di aumento dell'altitudine. L'effetto dell'altitudine sulla potenza del motore sarebbe comunque maggiore qualora non venissero eseguite le modifiche al carburatore.

AVVISO

Se il carburatore è stato modificato per l'uso ad altitudini elevate, la miscela aria-carburante sarà troppo magra per essere utilizzata a basse altitudini. Un impiego ad altitudini inferiori a 610 metri, con un carburatore modificato, potrebbe provocare il surriscaldamento del motore con gravi danni al motore stesso. Per l'uso a basse altitudini, richiedere al rivenditore di riportare il carburatore alle specifiche originali di fabbrica.

Informazioni sul sistema di controllo delle emissioni

Garanzia del sistema di controllo delle emissioni

La vostra nuova Honda è conforme alle norme EPA statunitensi e alle normative sulle emissioni della California. American Honda fornisce la stessa copertura per la garanzia sulle emissioni per i motori Honda Power Equipment venduti in 50 paesi. In tutte le zone degli Stati Uniti, il vostro motore Honda Power Equipment è progettato, realizzato ed equipaggiato per soddisfare le prescrizioni delle norme EPA statunitensi e delle normative sulle emissioni della commissione sulla protezione delle risorse atmosferiche della California (California Air Resources Board) per i motori ad accensione comandata.

Copertura della garanzia

I motori Honda Power Equipment certificati in conformità alle norme CARB ed EPA sono coperti da questa garanzia che ne garantisce l'assenza di difetti di materiali e di fabbricazione che potrebbero impedirne la conformità alle prescrizioni delle relative norme EPA e CARB sulle emissioni per un minimo di 2 anni o per la durata della garanzia limitata del distributore Honda Power Equipment, a seconda di quale sia il periodo più lungo, a partire dalla data di consegna all'acquirente. Questa garanzia è trasferibile ad eventuali successivi acquirenti per la durata del periodo di garanzia. Le riparazioni in garanzia verranno effettuate senza alcun addebito per diagnosi, ricambi e manodopera. Le informazioni sulle modalità di presentazione di una richiesta di risarcimento in garanzia, nonché una descrizione della stessa e delle modalità di intervento previste, possono essere richieste ad un concessionario autorizzato Honda Power Equipment oppure contattando American Honda come segue:
E-mail: powerequipmentemissions@ahm.honda.com
Telefono: (888) 888-3139
I componenti coperti comprendono tutti quelli la cui eventuale anomalia aumenterebbe le emissioni da parte del motore di qualsiasi sostanza inquinante regolamentata o delle emissioni evaporative. Un elenco degli specifici componenti è disponibile nella dichiarazione della garanzia sulle emissioni, allegata separatamente.

Gli specifici termini, copertura e limitazioni della garanzia e le modalità per richiedere un intervento in garanzia sono anch'essi indicati nella dichiarazione della garanzia sulle emissioni, allegata separatamente. Inoltre, la dichiarazione della garanzia sulle emissioni è anche disponibile sul sito internet di Honda Power Equipment oppure al seguente indirizzo:
http://powerequipment.honda.com/support/warranty

Fonte delle emissioni

Il processo di combustione produce monossido di carbonio, ossidi di azoto e idrocarburi. Il controllo degli idrocarburi e degli ossidi di azoto è molto importante perché, in alcune condizioni, reagiscono e causano l'inquinamento fotochimico quando vengono sottoposti alla luce del sole. Il monossido di carbonio non reagisce allo stesso modo ma è ugualmente tossico.

Honda utilizza rapporti aria/carburante appropriati e altri sistemi di controllo delle emissioni per ridurre le emissioni di monossido di carbonio, ossidi di azoto e idrocarburi.
Inoltre, gli impianti di alimentazione Honda utilizzano componenti e tecnologie di controllo per ridurre le emissioni evaporative.

Le leggi degli Stati Uniti e della California, Clean Air Acts, e il Canadian Environmental Protection Act

U.S. EPA, California, e altre norme prevedono la fornitura da parte dei produttori di istruzioni scritte che descrivono il funzionamento e la manutenzione dei sistemi di controllo delle emissioni.

Seguire queste istruzioni e procedure per mantenere le emissioni del proprio motore Honda entro gli standard sulle emissioni.

Manomissione e alterazione

AVVISO

La manomissione è vietata dalle leggi federali e della California.

Manomettere o modificare il sistema di controllo delle emissioni può aumentare le emissioni oltre il limite legale. Le azioni comprese nella manomissione sono:

- Rimozione o alterazione di qualsiasi parte dl sistema di aspirazione, dell'impianto di alimentazione o dell'impianto di scarico.
- Alterazione o modifica dell'articolazione del regolatore o del meccanismo di regolazione della velocità per forzare il motore a lavorare oltre i parametri di progettazione.

Problemi che potrebbero influire sulle emissioni

Se si è a conoscenza di uno dei seguenti sintomi, il concessionario dovrà eseguire il controllo e la riparazione del motore.

- Difficoltà di avviamento oppure stallo dopo l'avviamento.
- Minimo irregolare.
- Mancata accensione o ritorno di fiamma in presenza di carico.
- Postcombustione (ritorno di fiamma).
- Fumo nero dallo scarico o consumi elevati di carburante.

Componenti di ricambio

I sistemi di controllo delle emissioni del nuovo motore Honda sono stati progettati, realizzati e certificati nel rispetto delle norme U.S. EPA, California, delle leggi sulle emissioni. Si consiglia l'uso di pezzi di ricambio originali Honda per l'esecuzione della manutenzione. Questi componenti di ricambio sono prodotti in conformità con gli stessi standard e la stessa qualità dei componenti originali, quindi le prestazioni sono equivalenti. Honda non può rifiutare la copertura della garanzia sulle emissioni per il solo mancato utilizzo di ricambi originali Honda o per l'esecuzione degli interventi di manutenzione in luoghi diversi da una concessionaria autorizzata Honda; è possibile l'uso di ricambi certificati EPA di livello comparabile e l'esecuzione degli interventi di manutenzione presso altri centri. Tuttavia, l'utilizzo di componenti di ricambio che non presentano la stessa struttura e la stessa qualità potrebbe influire negativamente sull'efficienza del sistema di controllo delle emissioni.

È responsabilità del produttore di un componente postvendita accertarsi che il componente non comprometta le emissioni. Il produttore o costruttore del componente deve certificare che l'utilizzo del componente non alteri la conformità del motore alle norme sulle emissioni.

Manutenzione

In qualità di proprietari del motore Power Equipment, siete responsabili dell'esecuzione di tutti gli interventi di manutenzione indicati nel manuale d'uso. Honda consiglia di conservare tutte le ricevute relative agli interventi di manutenzione effettuati sul motore, ma Honda non può rifiutare la copertura in garanzia per la sola mancanza delle ricevute o per l'impossibilità da parte del proprietario di garantire l'avvenuta esecuzione di tutti gli interventi di manutenzione programmati.
Seguire il PROGRAMMA DI MANUTENZIONE a pagina 7.
Questo programma è basato sul presupposto che il motore venga utilizzato per lo scopo per il quale è stato realizzato. Il funzionamento prolungato con carichi elevati o alle alte temperature oppure l'utilizzo in condizioni polverose richiederà una manutenzione più frequente.

Indice di inquinamento atmosferico

Un'etichetta o un cartellino riportante l'indice di inquinamento atmosferico vengono applicati ai motori certificati per un determinato periodo di durata del livello ridotto delle emissioni in conformità con i requisiti della commissione sulle protezione delle risorse atmosferiche della California (California Air Resources Board).

La funzione del grafico a barre è quella di offrire ai nostri clienti la possibilità di confrontare le prestazioni in materia di limitazione delle emissioni dei motori disponibili. Più è basso l'indice di inquinamento atmosferico, minore sarà l'inquinamento stesso.

La funzione della descrizione della durata è quella di offrire informazioni riguardanti il periodo di durata del rispetto del livello di emissioni del motore.
Il termine descrittivo indica il periodo di vita utile del sistema di controllo delle emissioni del motore. Per ulteriori informazioni consultare la *garanzia del sistema di controllo delle emissioni*.

Termine descrittivo	Applicabile al periodo di durata della limitazione delle emissioni
Moderato	50 ore (0–80 cc compresi) 125 ore (superiori a 80 cc)
Intermedio	125 ore (0–80 cc compresi) 250 ore (superiori a 80 cc)
Esteso	300 ore (0–80 cc compresi) 500 ore (superiori a 80 cc) 1.000 ore (225 cc e superiori)

L'etichetta o cartellino recante l'indice di inquinamento atmosferico devono rimanere affissi al motore fino a vendita avvenuta. Togliere il cartellino prima di azionare il motore.

Specifiche

GXV50 (PTO albero motore tipo S)

Lunghezza×Larghezza×Altezza	249×286×225 mm
Massa a secco [Peso]	5,2 kg
Tipo di motore	4 tempi, valvola in testa, monocilindrico
Cilindrata [Alesaggio×corsa]	49,4 cm^3 [41,8×36,0 mm]
Potenza netta (in base alla normativa SAE J1349*)	1,6 kW (2,2 PS) a 7.000 min^{-1} (giri/min)
Coppia massima netta (in base alla normativa SAE J1349*)	2,7 N·m (0,28 kgf·m) a 4.500 min^{-1} (giri/min)
Capacità olio motore	0,25 L
Capacità serbatoio carburante	0,27 L
Sistema di raffreddamento	Aria a circolazione forzata
Sistema di accensione	Magnetico a transistor
Rotazione albero PTO	In senso antiorario

GXV57

Lunghezza×Larghezza×Altezza	249×286×240 mm
Massa a secco [Peso]	5,4 kg
Tipo di motore	4 tempi, valvola in testa, monocilindrico
Cilindrata [Alesaggio×corsa]	57,3 cm^3 [45,0×36,0 mm]
Potenza netta (in base alla normativa SAE J1349*)	1,5 kW (2,0 PS) a 4.800 min^{-1} (giri/min)
Coppia massima netta (in base alla normativa SAE J1349*)	3,2 N·m (0,33 kgf·m) a 4.000 min^{-1} (giri/min)
Capacità olio motore	0,25 L
Capacità serbatoio carburante	0,27 L
Sistema di raffreddamento	Aria a circolazione forzata
Sistema di accensione	Magnetico a transistor
Rotazione albero PTO	In senso antiorario

* La potenza nominale del motore indicata in questo documento si riferisce alla potenza netta rilevata su questo modello di motore in fase di produzione ed è stata misurata secondo la procedura SAE J1349 relativa a GXV50: 7.000 min^{-1} (giri/min), GXV57: 4.800 min^{-1} (giri/min) (potenza netta motore) e a GXV50: 4.500 min^{-1} (giri/min), GXV57: 4.000 min^{-1} (giri/min) (coppia massima del motore). Questo valore potrebbe variare per i motori prodotti in serie.
L'effettiva potenza in uscita del motore installato sulla macchina dipende da diversi fattori, compresa la velocità di funzionamento del motore in uso, le condizioni ambientali, la manutenzione e altre variabili.

Specifiche per la messa a punto

VOCE	SPECIFICHE	MANUTENZIONE
Traferro candela	0,6-0,7 mm	Fare riferimento a pagina 10
Regime minimo	2.500±200 min^{-1} (giri/min) (GXV50)	Rivolgersi al proprio concessionario autorizzato Honda
Gioco valvola (a freddo)	ASP: 0,08±0,02 mm SCAR.: 0,11±0,02 mm	
Altre specifiche	Non sono richieste altre regolazioni.	

Informazioni di riferimento rapido

Carburante	Benzina senza piombo (fare riferimento a pagina 7)		
		U.S.	Numero di ottano alla pompa di almeno 86
		Eccetto versioni per Stati Uniti	Numero di ottano di almeno 91
			Numero di ottano alla pompa di almeno 86
Olio motore	SAE 10W-30, API SJ o successivo, per l'uso generico. Fare riferimento a pagina 8.		
Candela	CR5HSB (NGK) U16FSR-UB (DENSO)		
Manutenzione	Prima di ogni uso: • Controllare il livello dell'olio motore. Fare riferimento a pagina 8. • Controllare il filtro dell'aria. Fare riferimento a pagina 9.		
	Prime 10 ore: Sostituire l'olio motore. Fare riferimento a pagina 8.		
	Successive: Fare riferimento al programma di manutenzione a pagina 7.		

Schema elettrico

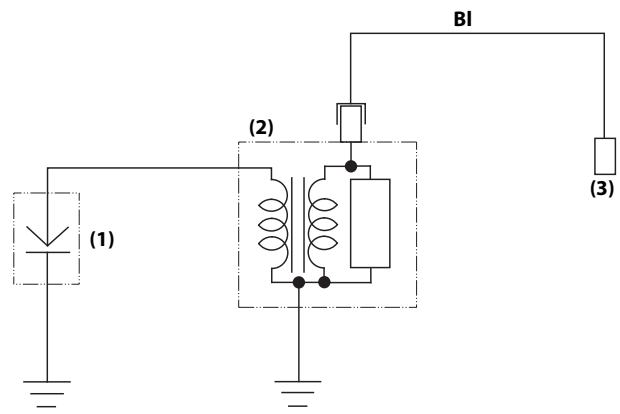

(1) CANDELA
(2) BOBINA DI ACCENSIONE
(3) Interruttore motore sull'apparecchiatura azionata da questo motore.

Bl	Nero

INFORMAZIONI PER L'UTILIZZATORE

Garanzia e informazioni per l'individuazione di un distributore/ concessionario

Stati Uniti, Porto Rico e Isole Vergini americane:
Visitare il nostro sito internet: www.honda-engines.com

Canada:
Chiamare (888) 9HONDA9
oppure visitare il nostro sito internet: www.honda.ca

Per l'area europea:
Visitare il nostro sito internet: http://www.honda-engines-eu.com

Australia:
Chiamare (03) 9270 1348
oppure visitare il nostro sito internet: www.hondampe.com.au

Informazioni sul servizio clienti

Il personale delle concessionarie è costituito da professionisti addestrati. Essi dovrebbero essere in grado di rispondere alle vostre domande. Se avete un problema che il rivenditore non risolve al meglio, rivolgetevi alla direzione della concessionaria. Il responsabile dell'assistenza, il direttore generale o il proprietario potranno aiutarvi. La maggior parte dei problemi sono risolvibili in questo modo.

Stati Uniti, Porto Rico e Isole Vergini americane:
Se non siete soddisfatti della decisione presa dalla direzione della concessionaria, rivolgetevi al distributore di motori Honda locale.

Se non siete soddisfatti neppure dopo aver contattato il distributore di motori Honda locale, potete contattare l'ufficio Honda indicato.

Tutte le altre zone:
Se non siete soddisfatti della decisione presa dalla direzione della concessionaria, rivolgetevi all'ufficio Honda indicato.

《**Ufficio Honda**》
Quando scrivete o chiamate, siete pregati di fornire le seguenti informazioni:

- Nome del fabbricante e numero di modello dell'apparecchio su cui è montato il motore
- Modello del motore, numero di serie e tipo (vedere pagina 13)
- Nome del rivenditore che vi ha venduto il motore
- Nome, indirizzo e persona di contatto dell'officina che effettua la manutenzione del vostro motore
- Data dell'acquisto
- Il vostro nome, indirizzo e numero di telefono
- Una descrizione dettagliata del problema

Stati Uniti, Porto Rico e Isole Vergini americane:
American Honda Motor Co., Inc.
Power Equipment Division
Customer Relations Office
4900 Marconi Drive
Alpharetta, GA 30005-8847

O telefono:
(770) 497-6400
(888) 888-3139 (numero verde)
L-V 8:30am - 7:00pm ET

Canada:
Honda Canada, Inc.
Visitare il sito internet www.honda.ca
per le informazioni relative all'indirizzo

Telefono:	(888) 9HONDA9	Numero verde
	(888) 946-6329	
Facsimile:	(877) 939-0909	Numero verde

Australia:
Honda Australia Motorcycle and Power Equipment Pty. Ltd.
1954-1956 Hume Highway
Campbellfield Victoria 3061

Telefono:	(03) 9270 1111
Facsimile:	(03) 9270 1133

Per l'area europea:
Honda Motor Europe Logistics NV.
European Engine Center

http://www.honda-engines-eu.com

Tutte le altre zone:
Per l'assistenza contattare il proprio distributore Honda.

HONDA