3LZCS7030.fm 1 ページ ２０１９年１１月１日 金曜日 午後７時２１分

INTRODUZIONE

Grazie per aver acquistato un motore Honda! Desideriamo aiutarvi ad ottenere i migliori risultati e ad azionare con sicurezza il vostro nuovo motore. Questo manuale contiene informazioni su come farlo: vi preghiamo di leggerlo con attenzione prima di azionare il motore. Per qualsiasi problema o domanda riguardanti questo motore, rivolgersi ad un concessionario autorizzato Honda.

Tutte le informazioni contenute in questa pubblicazione si basano sulle più recenti informazioni sul prodotto disponibili al momento della stampa. Honda Motor Co., Ltd. si riserva il diritto di apportare modifiche in qualunque momento senza preavviso e senza incorrere in alcun obbligo. Nessuna parte di questo manuale può essere riprodotta senza autorizzazione scritta.

Questo manuale deve essere considerato parte integrante del motore e deve essere accluso allo stesso in caso di successiva rivendita.

Rivedere le istruzioni fornite con l'apparecchiatura alimentata da questo motore per ulteriori informazioni riguardanti l'avviamento, lo spegnimento, il funzionamento, le regolazioni o eventuali istruzioni specifiche di manutenzione del motore stesso.

Versioni per Stati Uniti, Porto Rico e Isole Vergini americane:
Consigliamo di leggere la polizza di garanzia per comprendere a fondo la copertura offerta e le responsabilità derivanti dalla proprietà. La polizza di garanzia è un documento fornito separatamente dal proprio concessionario.

MESSAGGI RIGUARDANTI LA SICUREZZA

La sicurezza propria e degli altri è molto importante. Sia il manuale che il motore sono provvisti di importanti messaggi di sicurezza. Leggere tali messaggi con attenzione.

Un messaggio di sicurezza avvisa della presenza di potenziali pericoli che possono provocare lesioni a sé e ad altri. Ciascun messaggio di sicurezza è preceduto dal simbolo di allarme ⚠ e da uno dei tre termini seguenti: PERICOLO, AVVERTENZA o ATTENZIONE.

Queste parole significano:

⚠ PERICOLO La mancata osservanza di queste istruzioni PROVOCA GRAVI LESIONI o la MORTE.

⚠ AVVERTENZA La mancata osservanza di queste istruzioni POTREBBE PROVOCARE GRAVI LESIONI o la MORTE.

⚠ ATTENZIONE La mancata osservanza di queste istruzioni POTREBBE PROVOCARE GRAVI LESIONI.

Ogni singolo messaggio spiega il tipo di pericolo, cosa può succedere e cosa si può fare per evitare o ridurre i danni.

MESSAGGI DI PREVENZIONE DEI DANNI

Esistono inoltre altri importanti messaggi preceduti dal termine AVVISO.

Il significato di questo termine è il seguente:

AVVISO Il mancato rispetto delle istruzioni potrebbe provocare danni al motore, ad altre proprietà o all'ambiente.

L'intero manuale contiene informazioni importanti per la sicurezza, si consiglia di leggerle con attenzione.

HONDA

MANUALE DELL'UTENTE

GXV630 • GXV690

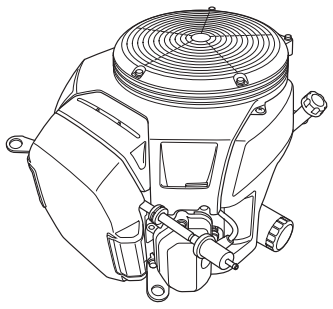

ITALIANO

⚠ AVVERTENZA: ⚠

Gli scarichi del motore di questo prodotto contengono sostanze chimiche note allo Stato della California perché causa di tumori, malformazioni congenite alla nascita o altre malattie congenite.

INDICE

INTRODUZIONE 1
MESSAGGI RIGUARDANTI LA SICUREZZA 1
INFORMAZIONI SULLA SICUREZZA ... 2
UBICAZIONE DELLE ETICHETTE DI SICUREZZA 2
POSIZIONE DEI COMPONENTI E DEI COMANDI 3
CARATTERISTICHE 3
CONTROLLI PRIMA DELL'USO 4
FUNZIONAMENTO 4
PRECAUZIONI PER UN USO SICURO 4
AVVIAMENTO DEL MOTORE 4
ARRESTO DEL MOTORE 5
IMPOSTAZIONE DEL REGIME DEL MOTORE 5
MANUTENZIONE DEL MOTORE 6
IMPORTANZA DELLA MANUTENZIONE 6
SICUREZZA DURANTE LA MANUTENZIONE 6
PRECAUZIONI DI SICUREZZA 6
PROGRAMMA DI MANUTENZIONE 6
RIFORNIMENTO 7
OLIO MOTORE 7
Olio consigliato 7
Controllo del livello dell'olio 7
Cambio dell'olio 8
FILTRO OLIO 8
FILTRO ARIA 9
Controllo 9
Pulizia 9
CANDELA 10
CONSIGLI E SUGGERIMENTI UTILI ... 10
RIMESSAGGIO DEL MOTORE 10
TRASPORTO 12
TRATTAMENTO DEI PROBLEMI IMPREVISTI 12
INFORMAZIONI TECNICHE 13
Ubicazione del numero di serie 13
Connessioni della batteria per l'avviamento elettrico 13
Collegamento comando a distanza 14
Modifiche del carburatore per funzionamento ad alta quota 14
Informazioni sul sistema di controllo delle emissioni 15
Indice di inquinamento atmosferico 16
Specifiche 16
Specifiche di messa a punto 17
Informazioni di riferimento rapido 17
Schemi elettrici 17
INFORMAZIONI PER L'UTILIZZATORE 18
GARANZIA E INFORMAZIONI PER L'INDIVIDUAZIONE DI UN DISTRIBUTORE/ CONCESSIONARIO 18
INFORMAZIONI SULL'ASSISTENZA CLIENTI 18

INFORMAZIONI SULLA SICUREZZA

- È essenziale comprendere il funzionamento di tutti i comandi e sapere come arrestare rapidamente il motore in caso di emergenza. Assicurarsi che l'operatore riceva l'addestramento adeguato prima di azionare l'apparecchiatura.
- Non consentire ai bambini di azionare il motore. Tenere a distanza i bambini e gli animali domestici durante il funzionamento.
- Gli scarichi del motore contengono monossido di carbonio che è una sostanza velenosa.
  Non azionare il motore in assenza della ventilazione adeguata e, in ogni caso, mai al chiuso.
- Il motore e l'impianto di scarico diventano molto caldi durante il funzionamento.
  Mantenere il motore ad almeno 1 metro di distanza da edifici e da altri apparecchi durante l'utilizzo. Tenere lontano da materiali infiammabili e non posizionare nulla sul motore mentre è in funzione.

UBICAZIONE DELLE ETICHETTE DI SICUREZZA

Questa etichetta avverte dei potenziali pericoli che possono causare lesioni gravi. Leggere con attenzione.
Se l'etichetta si stacca o diventa illeggibile, rivolgersi al proprio concessionario per la sostituzione.

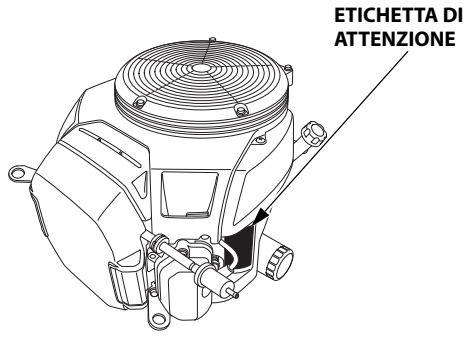

ETICHETTA DI ATTENZIONE	Modelli per l'Europa	Eccetto modelli per l'Europa
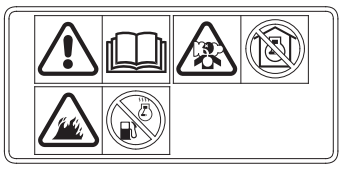	applicata al prodotto	fornita con il prodotto
⚠ WARNING Gasoline is highly flammable and explosive. Turn engine off and let cool before refueling. The engine emits toxic carbon monoxide. Do not run in an enclosed area. Read Owner's Manual before operation.	fornita con il prodotto	applicata al prodotto
⚠ ATTENTION L'essence est très inflammable et explosive. Arrêter le moteur et le laisser refroidir avant de faire le plein d'essence. Le moteur produit les vapeurs nocives de monoxyde de carbone. Ne pas utiliser dans un local enclos. Lire le manuel de propriétaire avant l'utilisation.	fornita con il prodotto	fornita con il prodotto

La benzina è altamente infiammabile ed esplosiva. Spegnere il motore e lasciarlo raffreddare prima di effettuare il rifornimento.

Il motore rilascia monossido di carbonio che è un gas tossico velenoso. Non azionare in un luogo chiuso.

Leggere il manuale d'uso prima di azionarlo.

POSIZIONE DEI COMPONENTI E DEI COMANDI

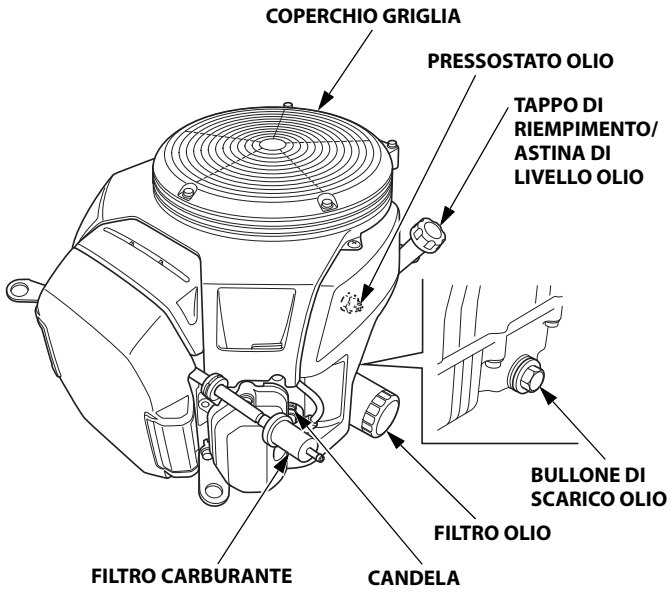

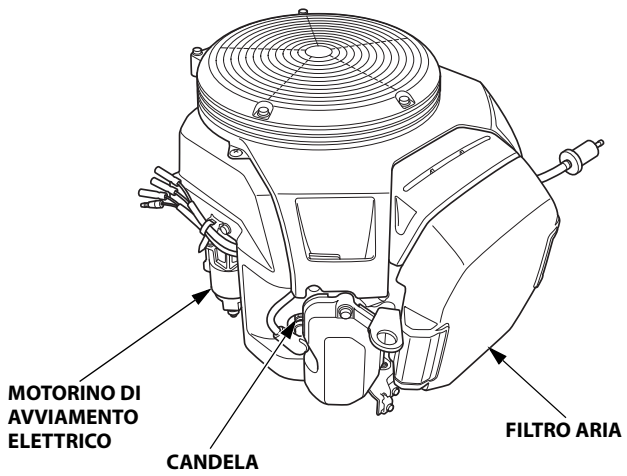

CARATTERISTICHE

Elettrovalvola di interruzione mandata carburante

Il motore è munito di un'elettrovalvola di interruzione mandata carburante che consente al carburante di raggiungere il getto principale del carburatore quando l'interruttore del motore è in posizione ON (accensione) o START (avviamento) e interrompe il flusso del carburante verso il getto principale quando l'interruttore del motore è in posizione OFF (spegnimento).

Il motore deve essere collegato alla batteria per eccitare l'elettrovalvola di interruzione mandata carburante, consentendo al motore di funzionare. Se la batteria viene scollegata, il flusso di carburante verso il carburatore viene interrotto.

CONTROLLI PRIMA DELL'USO

IL MOTORE È PRONTO PER FUNZIONARE?

Per la propria sicurezza e per massimizzare la vita utile dell'apparecchiatura, è estremamente importante dedicare alcuni istanti prima dell'accensione del motore alla verifica del suo stato. Occuparsi dei problemi eventualmente individuati o farli risolvere dal concessionario prima di azionare il motore.

⚠ AVVERTENZA

Se non si esegue la corretta manutenzione di questo motore o non si corregge un problema prima di utilizzarlo, si rischiano guasti significativi.

Alcuni guasti possono causare gravi lesioni personali o il decesso.

Eseguire sempre i controlli appropriati prima di ogni uso e risolvere gli eventuali problemi riscontrati.

Prima di intraprendere i controlli preliminari, verificare che il motore sia su una superficie piana e che l'interruttore del motore sia in posizione OFF (spegnimento).

Controllare sempre quanto segue prima di avviare il motore:

Controllare lo stato generale del motore

1. Prima dell'uso, controllare se il motore presenta segni di perdite di olio o benzina.
2. Rimuovere eventuali scorie o sporcizia in eccesso, specialmente attorno al silenziatore.
3. Rimuovere eventuali oggetti o detriti che potrebbero bloccare la presa dell'aria di raffreddamento in corrispondenza del coperchio della griglia. L'azionamento del motore con una presa dell'aria ostruita può causare danni al motore.
4. Verificare se vi sono segni di danni.
5. Controllare che tutte le protezioni e i coperchi siano in posizione e che tutti i dadi, i bulloni e le viti siano serrati.

Controllare il motore

1. Controllare il livello del carburante. Effettuando l'avviamento a serbatoio pieno si contribuisce ad eliminare o ridurre le interruzioni del funzionamento a causa della necessità del rifornimento.
2. Controllare il livello dell'olio motore (vedere pagina 7). Azionando il motore con un livello dell'olio basso si rischia di danneggiarlo.
3. Controllare la cartuccia del filtro aria (vedere pagina 9). Una cartuccia del filtro aria sporca limiterà il flusso dell'aria verso il carburatore, riducendo le prestazioni del motore.
4. Controllare l'apparecchiatura alimentata da questo motore.

   Rivedere le istruzioni fornite con l'apparecchiatura alimentata da questo motore per eventuali precauzioni e procedure da seguire prima dell'avviamento del motore.

FUNZIONAMENTO

PRECAUZIONI PER UN USO SICURO

Prima di azionare il motore per la prima volta, riesaminare la sezione *INFORMAZIONI DI SICUREZZA* a pagina 2 e *CONTROLLI PRIMA DELL'USO* a pagina 4.

Pericoli di intossicazione da monossido di carbonio

Per la propria sicurezza, non azionare il motore in un ambiente chiuso quale un box. I gas di scarico del motore contengono monossido di carbonio, un gas velenoso che può rapidamente saturare un ambiente chiuso e causare disturbi o risultare letale.

⚠ AVVERTENZA

Gli scarichi contengono monossido di carbonio, un gas velenoso che in ambienti chiusi può raggiungere livelli nocivi.

Respirare monossido di carbonio può causare perdite di conoscenza o avere conseguenze letali.

Non azionare mai il motore in un ambiente chiuso o parzialmente chiuso.

Rivedere le istruzioni fornite con l'apparecchiatura alimentata da questo motore per eventuali precauzioni da seguire in occasione dell'avviamento, spegnimento o funzionamento del motore.

Non azionare il motore su pendenze superiori a 20° (36%).

AVVIAMENTO DEL MOTORE

1. Se il serbatoio del carburante è munito di valvola, accertarsi che la valvola del carburante sia in posizione di APERTURA o ON prima di cercare di avviare il motore.
2. Per avviare un motore a freddo, spostare la leva dello starter in posizione di CHIUSURA.

   Per riavviare il motore quando è ancora caldo, lasciare la leva dello starter in posizione di APERTURA.

   Alcuni motori sono muniti di comando dello starter remoto invece della leva di comando dello starter montata sul motore qui illustrata. Per informazioni sul comando a distanza consultare le istruzioni fornite a corredo dell'apparecchiatura azionata da questo motore.

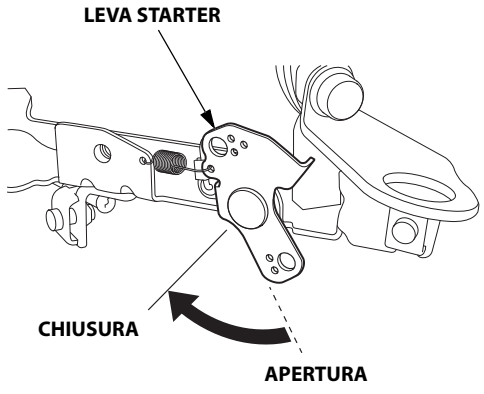

3. Spostare la leva dell'acceleratore dalla posizione LENTA di circa 1/3 verso la posizione VELOCE.

   Alcuni motori sono muniti di comando dell'acceleratore remoto invece della leva dell'acceleratore montata sul motore qui rappresentata. Per informazioni sul comando a distanza consultare le istruzioni fornite a corredo dell'apparecchiatura azionata da questo motore.

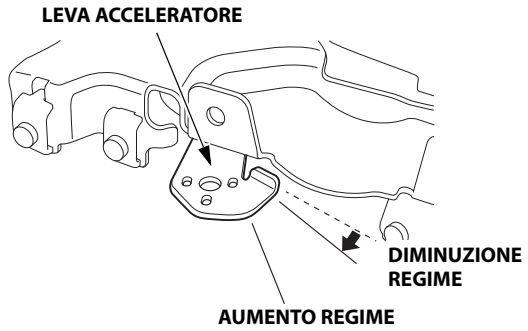

4. Ruotare l'interruttore del motore in posizione ON (accensione).

5. Azionare il motorino di avviamento.

   Ruotare l'interruttore del motore in posizione START (avviamento) e mantenerlo in posizione finché il motore non si avvia.

   Se il motore non si avvia in 5 secondi, rilasciare l'interruttore del motore e attendere almeno 10 secondi prima di azionare di nuovo l'avviamento.

   AVVISO
   Utilizzare il motorino di avviamento elettrico per più di 5 secondi alla volta provoca il surriscaldamento del motorino di avviamento, rischiando di danneggiarlo.

   Quando il motore si avvia rilasciare l'interruttore del motore lasciandolo ritornare in posizione ON (accensione).

6. Riscaldare il motore per 2 o 3 minuti.

7. Se la leva dello starter è stata portata in posizione di CHIUSURA per avviare il motore, spostarla gradualmente nella posizione di APERTURA mentre il motore si riscalda.

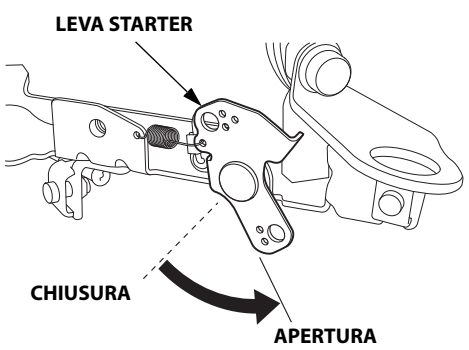

ARRESTO DEL MOTORE

Per fermare il motore in caso di emergenza, portare semplicemente l'interruttore del motore in posizione OFF (spegnimento). In condizioni normali, utilizzare la procedura seguente. Fare riferimento alle istruzioni fornite dal produttore dell'apparecchiatura.

1. Spostare la leva dell'acceleratore in posizione LENTO.

   Alcuni motori sono muniti di comando dell'acceleratore remoto invece della leva dell'acceleratore montata sul motore qui rappresentata. Per informazioni sul comando a distanza consultare le istruzioni fornite a corredo dell'apparecchiatura azionata da questo motore.

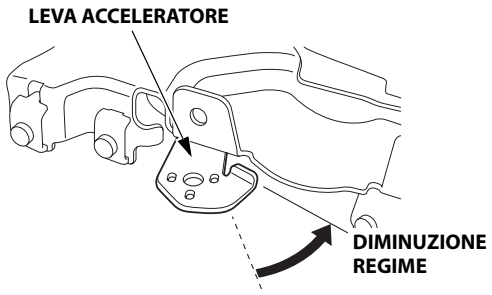

2. Portare l'interruttore del motore in posizione OFF (spegnimento).

3. Se il serbatoio del carburante è munito di rubinetto, portare il rubinetto del carburante nella posizione di CHIUSURA o OFF.

IMPOSTAZIONE DEL REGIME DEL MOTORE

Posizionare la leva dell'acceleratore in base alla velocità desiderata.

Alcuni motori sono muniti di comando dell'acceleratore remoto invece della leva dell'acceleratore montata sul motore qui rappresentata. Fare riferimento alle istruzioni fornite dal produttore dell'apparecchiatura.

Per i consigli sul regime del motore, fare riferimento alle istruzioni fornite con l'apparecchiatura azionata da questo motore.

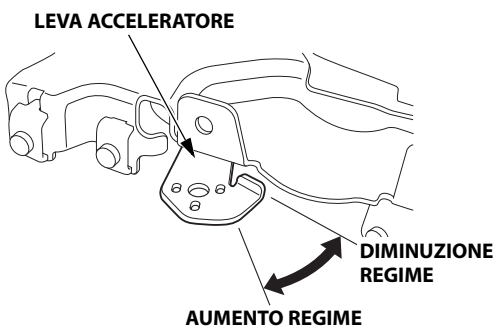

Non scollegare la batteria dal motore mentre il motore è in funzione. Scollegando la batteria, l'elettrovalvola di interruzione mandata carburante interrompe il flusso di carburante verso il getto principale del carburatore e il motore si ferma.

MANUTENZIONE DEL MOTORE

IMPORTANZA DELLA MANUTENZIONE

Un'adeguata manutenzione è essenziale per il funzionamento sicuro, economico e senza problemi. Inoltre, consente di ridurre l'inquinamento.

⚠ AVVERTENZA

Se non si esegue la corretta manutenzione di questo motore o non si corregge un problema prima di utilizzarlo, si rischiano guasti significativi.

Alcuni guasti possono causare gravi lesioni personali o il decesso.

Seguire sempre i consigli riguardanti il controllo e la manutenzione riportati nel manuale d'uso.

Per aiutarvi a prendervi cura del motore in modo efficiente, le seguenti pagine comprendono un programma di manutenzione, le procedure di controllo di routine e le semplici procedure di manutenzione effettuabili con gli utensili manuali essenziali. Le altre attività di manutenzione più complesse, o che richiedono utensili speciali, vengono eseguite al meglio dai professionisti e sono solitamente effettuate da tecnici Honda o meccanici qualificati.

Il programma di manutenzione è applicabile alle normali condizioni di funzionamento. Se il motore viene azionato in condizioni gravose, quali carichi elevati prolungati o alte temperature, o viene utilizzato in condizioni insolitamente umide o polverose, rivolgersi al concessionario per i consigli applicabili ad ogni singola necessità e impiego.

La manutenzione, la sostituzione o la riparazione di dispositivi e sistemi di controllo delle emissioni può essere eseguita da qualsiasi officina di riparazione autoveicoli o da persone autorizzate che utilizzino componenti "certificati" secondo le norme EPA.

SICUREZZA DURANTE LA MANUTENZIONE

Qui di seguito vengono riportate alcune delle principali precauzioni di sicurezza. Tuttavia, ricordarsi che è impossibile avvisare di tutti i pericoli possibili che possono insorgere durante le attività di manutenzione. Solo l'addetto all'intervento può decidere se è necessario eseguire una determinata procedura.

⚠ AVVERTENZA

La manutenzione impropria può compromettere la sicurezza di utilizzo.

La mancata osservanza delle istruzioni e delle precauzioni di manutenzione può causare lesioni personali gravi o il decesso.

Seguire sempre le procedure e le precauzioni indicate in questo manuale d'uso.

PRECAUZIONI DI SICUREZZA

- Controllare che il motore sia spento prima di iniziare qualsiasi tipo di intervento di manutenzione o di riparazione. Per evitare avviamenti accidentali, scollegare il cappuccio della candela. Ciò ridurrà la possibilità di trovarsi in situazioni di pericolo, quali:
  - **Emissioni velenose di monossido di carbonio dal tubo di scarico del motore.**
    Operare in ambiente aperto, lontano da porte e finestre aperte.
  - **Ustioni in seguito al contatto con componenti molto caldi.**
    Lasciar raffreddare il motore e il sistema di scarico prima di intervenire su di essi.
  - **Lesioni causate da parti in movimento.**
    Azionare il motore solo se espressamente indicato.
- Prima di incominciare leggere le istruzioni e accertarsi di disporre degli utensili e delle capacità necessarie.
- Per ridurre la possibilità di incendio o esplosione, prestare particolare attenzione quando si lavora in prossimità della benzina. Per pulire i componenti, utilizzare soltanto solventi incombustibili, mai benzina. Tenere lontano sigarette, scintille e fiamme da tutti i componenti correlati al carburante.

Ricordarsi che i concessionari autorizzati Honda conoscono al meglio il vostro motore e sono perfettamente equipaggiati per effettuare interventi di manutenzione e riparazione.

Per garantire la migliore qualità e affidabilità, in occasione di riparazioni e sostituzioni utilizzare soltanto componenti originali Honda nuovi o loro equivalenti.

PROGRAMMA DI MANUTENZIONE

INTERVALLO DI MANUTENZIONE PERIODICA (3) Effettuare ad ogni intervallo di mesi o ore di funzionamento indicati, a seconda di quello che si verifica prima. / VOCE		Ad ogni uso	Primo mese o 20 ore	Ogni 6 mesi o 100 ore	Ogni anno o 300 ore	Ogni 2 anni o 500 ore	Fare riferimento a pagina
Olio motore	Controllare il livello	o					7
	Sostituire		o	o			8
Filtro olio motore	Sostituire	Ogni 200 ore					8
Filtro aria	Controllare	o					9
	Pulire			o (1)			9
	Sostituire					o *	
Candela	Controllare-regolare			o			10
	Sostituire				o		
Regime minimo	Controllare-regolare				o (2)		**
Gioco valvole	Controllare-regolare				o (2)		**
Camera di combustione	Pulire	Ogni 1000 ore (2)					**
Filtro carburante	Sostituire				o (2)		**
Tubo del carburante	Controllare	Ogni 2 anni (sostituire se necessario) (2)					**

* Sostituire soltanto la cartuccia in carta del filtro aria.
** Fare riferimento al manuale d'officina.

(1) Quando si utilizza la macchina in zone polverose, eseguire le operazioni di assistenza con maggiore frequenza.

(2) Gli interventi su questi elementi devono essere effettuati dal proprio concessionario, a meno che si disponga degli utensili e delle capacità meccaniche adeguate. Fare riferimento al manuale d'officina Honda per le procedure di manutenzione.

(3) Per l'uso commerciale, registrare le ore di funzionamento per determinare i corretti intervalli di manutenzione.

La mancata osservanza di questo programma di manutenzione può provocare guasti non coperti dalla garanzia.

RIFORNIMENTO

Carburante consigliato

Benzina senza piombo		
	Versioni per Stati Uniti	Numero di ottano alla pompa di almeno 86
	Eccetto versioni per Stati Uniti	Numero di ottano di almeno 91
		Numero di ottano alla pompa di almeno 86

Questo motore è certificato per funzionare con benzina senza piombo con un numero di ottano alla pompa di almeno 86 (un numero di ottano alla pompa pari o superiore a 91).
Fare rifornimento in un luogo ben ventilato e a motore spento. Se il motore è stato in funzione, farlo prima raffreddare. Non eseguire mai il rifornimento all'interno di un edificio in cui i fumi del carburante potrebbero raggiungere fiamme o scintille.
È possibile usare benzina senza piombo contenente una percentuale di etanolo (E10) non superiore al 10% o di metanolo superiore al 5%. Inoltre, il metanolo deve contenere cosolventi e inibitori di corrosione. L'uso di carburanti con un contenuto di etanolo o metanolo superiore a quanto sopraindicato può causare problemi di accensione e/o di prestazioni. Può anche danneggiare le parti in metallo, gomma e plastica dell'impianto di alimentazione. Eventuali danni al motore o problemi di prestazioni derivanti dall'uso di carburanti contenenti percentuali di etanolo o metanolo superiori a quanto sopraindicato non sono coperti dalla garanzia.

Se l'apparecchiatura viene utilizzata occasionalmente, fare riferimento alla sezione inerente al carburante del capitolo "RIMESSAGGIO DEL MOTORE" (vedere pagina 10) per ulteriori informazioni riguardanti il deterioramento del carburante.

⚠ AVVERTENZA

La benzina è altamente infiammabile ed esplosiva.

Quando si maneggia carburante si rischiano ustioni o lesioni gravi.

- Spegnere il motore e lasciarlo raffreddare prima di maneggiare il carburante.
- Tenere lontane fonti di calore, scintille e fiamme libere.
- Maneggiare il carburante solo all'aperto.
- Tenere lontano dal veicolo.
- Pulire immediatamente eventuali perdite.

AVVISO

Il carburante può danneggiare la vernice e alcuni tipi di plastica. Attenzione a non versare il carburante quando si riempie il serbatoio.
I danni causati dallo spargimento di carburante non vengono coperti dalla garanzia.

Mai utilizzare benzina vecchia, contaminata o mescolata con olio. Evitare di gettare sporcizia o acqua nel serbatoio del carburante.

Con il motore spento e su una superficie livellata, rimuovere il tappo di riempimento del carburante e controllare il livello del carburante. Riempire il serbatoio se il livello del carburante è basso.
Fare riferimento alle istruzioni fornite con l'apparecchiatura azionata da questo motore.

Effettuare il rifornimento in un'area ben ventilata prima di avviare il motore. Se il motore è stato in funzione, attendere che si raffreddi. Effettuare il rifornimento con cautela al fine di evitare perdite di carburante. Potrebbe essere necessario ridurre il livello del carburante a seconda delle condizioni di funzionamento. Dopo il rifornimento, serrare saldamente il tappo del serbatoio carburante.

Tenere lontana la benzina dalle spie luminose degli apparecchi, da barbecue, elettrodomestici, utensili elettrici, ecc.

La benzina fuoriuscita non solo costituisce un pericolo d'incendio ma è anche fonte di inquinamento ambientale. Pulire immediatamente il carburante versato.

OLIO MOTORE

L'olio è uno dei fattori principali che influiscono sulle prestazioni e sulla vita utile.
Utilizzare un olio detergente per automobili con motore a 4 tempi.

Olio consigliato

Usare olio per motori a 4 tempi che sia almeno conforme ai requisiti per la categoria API SJ o successive (o equivalenti). Controllare sempre l'etichetta di servizio API sul contenitore dell'olio per accertarsi che siano riportate le lettere SJ o una classificazione successiva (o equivalente).

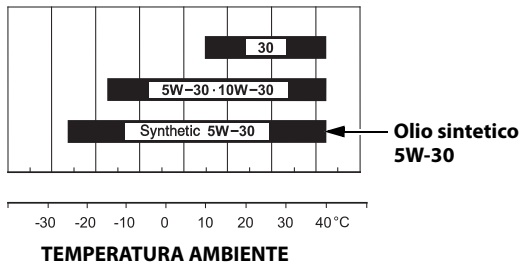

A livello generale si consiglia l'uso di SAE 10W-30 o 5W-30. Per temperature di avviamento/funzionamento comprese tra –15°C e –25°C, utilizzare un olio 5W-30 completamente sintetico. È possibile utilizzare le altre viscosità indicate nella tabella quando la temperatura media della propria zona è compresa nell'intervallo indicato.

Controllo del livello dell'olio

Controllare il livello dell'olio motore a motore spento e su una superficie livellata.

1. Avviare il motore e farlo funzionare al minimo per 1 o 2 minuti. Spegnere il motore e attendere 2 o 3 minuti.
2. Rimuovere il tappo di riempimento/astina di livello olio e pulire.
3. Inserire il tappo di riempimento/astina di livello dell'olio senza serrarli nel bocchettone di riempimento olio, quindi rimuoverli per controllare il livello dell'olio sull'astina di livello.
4. Se il livello dell'olio è vicino o inferiore al livello inferiore sull'astina di livello, rabboccare con l'olio consigliato fino alla tacca del limite superiore.
5. Reinstallare il tappo di riempimento/astina di livello dell'olio.

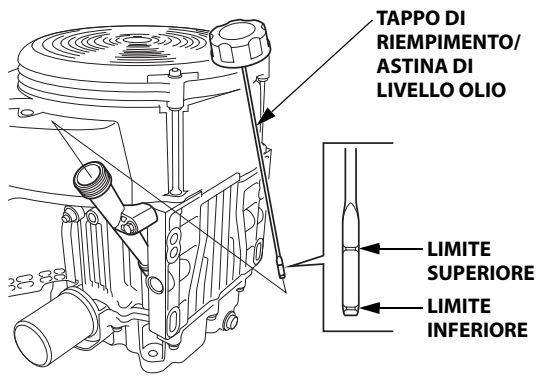

AVVISO

Azionando il motore con un livello dell'olio basso si rischia di danneggiarlo. Questo tipo di danno non è coperto dalla garanzia.

Cambio dell'olio

Scaricare l'olio esausto a motore caldo. L'olio caldo viene scaricato velocemente e completamente.

1. Collocare un recipiente adatto sotto il motore per raccogliere l'olio esausto, quindi rimuovere il tappo di riempimento/astina di livello dell'olio, il bullone di scarico e la rondella di tenuta.

2. Lasciare scaricare completamente l'olio esausto, quindi reinstallare il bullone di scarico e una rondella di tenuta nuova, e serrare a fondo il bullone di scarico.

   COPPIA DI SERRAGGIO: 45,0 N·m (4,5 kgf·m)

   Smaltire l'olio esausto rispettando l'ambiente. Si consiglia di versare l'olio esausto in un contenitore sigillato e di portarlo al proprio centro di riciclaggio locale o ad una stazione di rifornimento. Non gettarlo nella spazzatura, a terra o nei condotti di scarico.

3. Con il motore in posizione livellata, riempire con l'olio consigliato fino alla tacca del limite superiore sull'astina di livello.

   Capacità olio motore:
   Senza sostituzione del filtro olio: 1,7 L
   Con sostituzione del filtro olio: 1,9 L

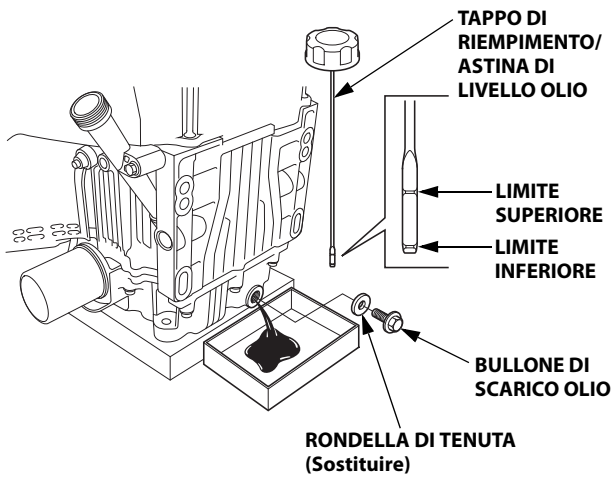

AVVISO
Azionando il motore con un livello dell'olio basso si rischia di danneggiarlo. Questo tipo di danno non è coperto dalla garanzia.

4. Reinstallare saldamente il tappo di riempimento/astina di livello olio.

FILTRO OLIO

Sostituire

1. Scaricare l'olio motore e serrare saldamente il bullone di scarico.

2. Rimuovere il filtro dell'olio con una chiave per filtri olio, quindi scaricare l'olio rimanente in un apposito contenitore. Eliminare l'olio esausto e il filtro nel rispetto dell'ambiente.

   AVVISO
   Utilizzare una chiave per filtri olio, invece di una chiave a cinghia, per evitare colpi o danni al filtro dell'olio.

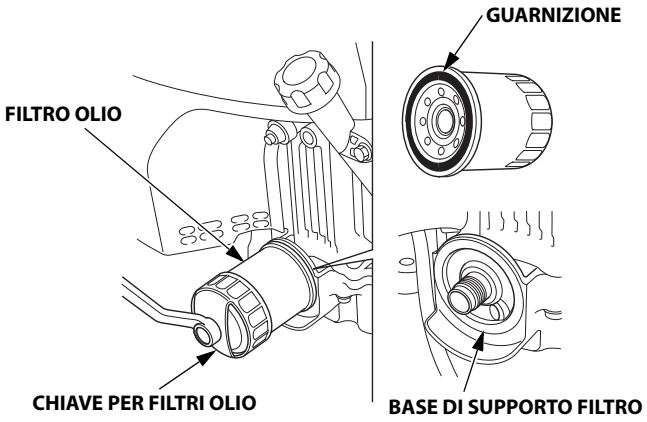

3. Pulire la base di supporto del filtro e rivestire la guarnizione del nuovo filtro olio con olio motore pulito.

   AVVISO
   Utilizzare esclusivamente un filtro olio originale Honda o un filtro di qualità equivalente, specifico per quel modello. L'uso del filtro sbagliato, o di un filtro diverso da Honda di qualità non equivalente, può causare danni al motore.

4. Avvitare il nuovo filtro dell'olio a mano finché la tenuta tocca la base di montaggio del filtro e quindi usare una chiave specifica per filtri dell'olio per serrare il filtro per altri 3/4 di giro.

   Coppia di serraggio del filtro dell'olio: 12 N·m (1,2 kgf·m)

5. Riempire il carter con la quantità specificata di olio consigliato (vedere pagina 7). Reinstallare il tappo di riempimento/astina di livello dell'olio.

6. Avviare il motore e controllare che non ci siano perdite.

7. Spegnere il motore e controllare il livello dell'olio come descritto a pagina 7. Se necessario, rabboccare fino a raggiungere la tacca del limite superiore sull'astina di livello.

FILTRO ARIA

Un filtro sporco limita il passaggio dell'aria al carburatore, riducendo in tal modo le prestazioni del motore. Se si aziona il motore in zone molto polverose, pulire il filtro dell'aria più spesso di quanto specificato nel PROGRAMMA DI MANUTENZIONE (vedere pagina 6).

AVVISO

L'azionamento del motore sprovvisto di filtro dell'aria o con un del filtro dell'aria danneggiato consentirà alle impurità di entrare nel motore, provocandone una rapida usura. Questo tipo di danno non è coperto dalla garanzia.

Controllo

Rimuovere il coperchio del filtro dell'aria e controllare le cartucce. Pulire o sostituire le cartucce sporche. Sostituire sempre le cartucce danneggiate.

Pulizia

1. Tirare la linguetta del coperchio del filtro dell'aria sulla posizione di sbloccaggio e rimuovere il coperchio.

2. Sganciare le due linguette a scatto dal supporto della cartuccia, quindi rimuovere il supporto della cartuccia e rimuovere la cartuccia in schiuma dal supporto della cartuccia.

3. Rimuovere la cartuccia in carta.

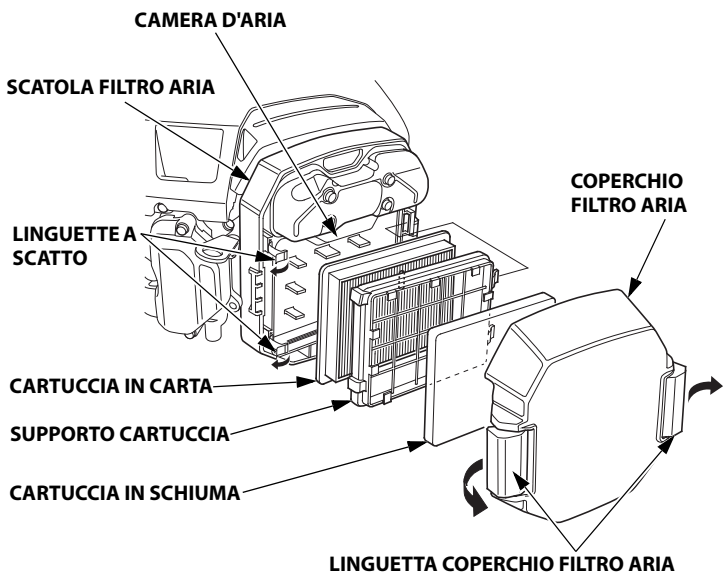

4. Controllare entrambe le cartucce del filtro e sostituirle se sono danneggiate. Sostituire sempre la cartuccia in carta all'intervallo programmato (vedere pagina 6).

5. Pulire le cartucce del filtro se devono essere riutilizzate.

   Cartuccia in carta: Picchiettare la cartuccia del filtro varie volte su una superficie dura per rimuovere la polvere, oppure soffiare aria compressa [non superiore a 207 kPa (2,1 kgf/cm^2)] attraverso la cartuccia del filtro dal lato pulito che è rivolto verso il motore. Non spazzolare mai via la sporcizia; l'uso di una spazzola forzerebbe la sporcizia all'interno delle fibre. Sostituire la cartuccia in carta se è eccessivamente sporca.

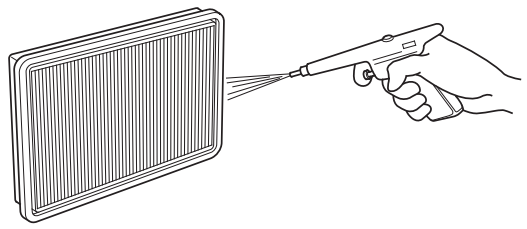

   Cartuccia in schiuma: Pulire in acqua saponata calda, risciacquare e lasciare asciugare perfettamente. Oppure, pulire con un solvente non infiammabile e lasciare asciugare. Immergere la cartuccia del filtro in olio motore pulito, quindi spremerla per espellere l'olio in eccesso. Se la spugna è particolarmente imbevuta di olio, fuoriuscirà del fumo dal motore al primo avviamento.

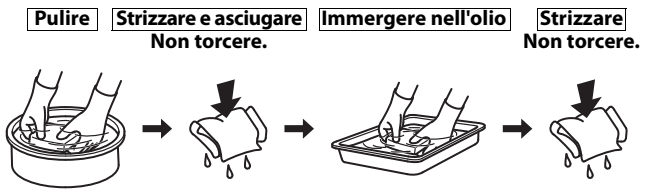

6. Pulire la sporcizia dall'interno della corpo del filtro dell'aria e del coperchio usando un panno umido. Evitare che la sporcizia penetri nella camera d'aria che porta al carburatore.

7. Reinstallare la cartuccia in carta.

8. Posizionare la cartuccia in schiuma sul supporto della cartuccia e reinstallare il supporto della cartuccia sulla scatola del filtro dell'aria. Agganciare saldamente le due linguette a scatto.

9. Bloccare saldamente la linguetta del coperchio del filtro dell'aria.

CANDELA

Candela consigliata: ZFR5F (NGK)
FR2A (NGK)

La candela consigliata ha il grado termico corretto per temperature di esercizio del motore normali.

AVVISO
L'utilizzo di candele sbagliate può danneggiare il motore.

Se il motore stava funzionando, lasciarlo raffreddare prima di intervenire sulle candele.

Per ottenere buone prestazioni, le candele devono avere la corretta distanza tra gli elettrodi ed essere prive di depositi.

1. Scollegare i cappucci delle candele e rimuovere la sporcizia attorno all'area delle candele.

2. Rimuovere le candele con una chiave per candele da 5/8 di pollice.

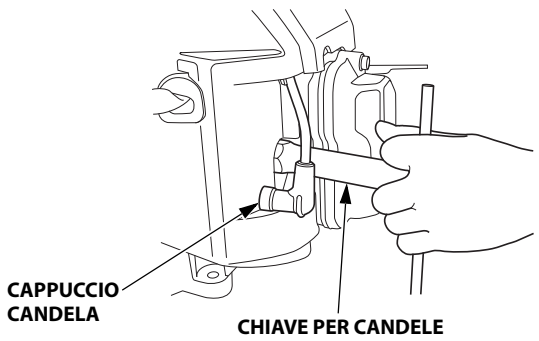

3. Controllare le candele. Sostituirle se sono danneggiate, molto imbrattate, se la rondella di tenuta è in cattive condizioni o se l'elettrodo è usurato.

4. Misurare la distanza tra gli elettrodi delle candele con uno spessimetro a filo. Correggere la distanza secondo necessità, piegando con attenzione l'elettrodo laterale.
   La distanza deve essere:
   0,7–0,8 mm

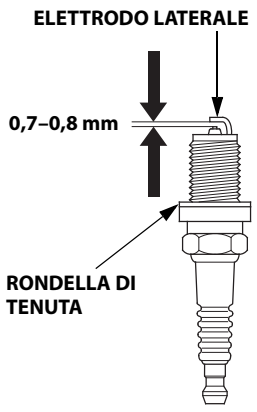

5. Installare con attenzione le candele, a mano, per evitare di danneggiare la filettatura.

6. Una volta alloggiata la candela, serrare con una chiave per candele da 5/8 di pollice per comprimere la rondella di tenuta.

   Quando si installa una candela nuova, serrarla di 1/2 giro dopo averla avvitata manualmente, in modo da comprimere la rondella.

   Quando si reinstalla la candela originale, serrare di 1/8–1/4 di giro una volta alloggiata la candela per comprimere la rondella.

   COPPIA DI SERRAGGIO: 18,0 N·m (1,8 kgf·m)

   AVVISO
   Una candela allentata può surriscaldare e danneggiare il motore. Un serraggio eccessivo della candela può danneggiare la filettatura nella testata.

7. Fissare i cappucci delle candele sulle candele.

CONSIGLI E SUGGERIMENTI UTILI

RIMESSAGGIO DEL MOTORE

Preparazione per il rimessaggio
Un'adeguata preparazione al rimessaggio è essenziale per mantenere il buon funzionamento e l'aspetto del motore. I seguenti passaggi contribuiranno ad evitare che la ruggine e la corrosione rovinino la funzionalità e l'aspetto del motore e semplificheranno l'accensione del motore quando verrà nuovamente usato.

Pulizia
Se il motore era in funzione, lasciarlo raffreddare almeno mezz'ora prima di pulirlo. Pulire tutte le superfici esterne, ritoccare la vernice danneggiata e applicare un leggero strato di olio sulle altre parti che potrebbero essere soggette a ruggine.

AVVISO
L'uso di una canna da giardinaggio o di un apparecchio di lavaggio a pressione potrebbe far penetrare acqua nell'apertura del filtro dell'aria o del silenziatore. L'acqua penetrata nel filtro dell'aria lo impregnerà e l'acqua che passa attraverso il filtro o il silenziatore potrebbe entrare nel cilindro, danneggiandolo.

Carburante

AVVISO
In base alla regione di utilizzo dell'apparecchiatura, le composizioni di carburante possono deteriorarsi e ossidarsi rapidamente. Il deterioramento e l'ossidazione del carburante possono avvenire in soli 30 giorni e potrebbero danneggiare il carburatore e/o l'impianto di alimentazione. Rivolgersi al concessionario per i consigli riguardanti il rimessaggio locale.

Durante il periodo di rimessaggio, la benzina si ossiderà e si deteriorerà. La benzina deteriorata renderà difficile l'avviamento e lascerà depositi gommosi che ostruiranno l'impianto di alimentazione. Se la benzina contenuta nel motore si deteriora durante il rimessaggio, è necessario revisionare o sostituire il carburatore e altri componenti dell'impianto di alimentazione.

Il lasso di tempo durante il quale la benzina può essere lasciata all'interno del serbatoio del carburante e all'interno del carburatore senza causare problemi di funzionamento cambia in base a vari fattori, quali la miscela della benzina, la temperatura di conservazione, e a seconda del livello di carburante presente nel serbatoio. L'aria presente all'interno di un serbatoio parzialmente pieno favorisce il deterioramento del carburante. Una temperatura di conservazione molto elevata accelera il deterioramento del carburante. I problemi di deterioramento del carburante possono verificarsi entro pochi mesi o persino prima se la benzina non era nuova quando è stato riempito il serbatoio del carburante.

I danni all'impianto di alimentazione o i problemi di prestazione del motore causati da una preparazione inadeguata alla conservazione non vengono coperti dalla *garanzia*.

È possibile allungare la durata di conservazione del carburante aggiungendo un apposito stabilizzatore di benzina oppure è possibile evitare il deterioramento del carburante svuotando il serbatoio del carburante e il carburatore.

Aggiunta di stabilizzatore di benzina per allungare la durata di conservazione del carburante

Quando si aggiunge lo stabilizzatore di carburante, riempire il serbatoio del carburante con benzina nuova. Se il serbatoio è parzialmente pieno, l'aria in esso contenuta favorisce il deterioramento del carburante durante il rimessaggio. Se si possiede un recipiente di benzina per il rifornimento, accertarsi che contenga soltanto benzina nuova.

1. Aggiungere lo stabilizzatore di benzina seguendo le istruzioni del produttore.

2. Dopo aver aggiunto lo stabilizzatore di benzina, avviare il motore all'aperto per 10 minuti per accertarsi che la benzina trattata sostituisca la benzina non trattata nel carburatore.

3. Spegnere il motore e, se il serbatoio del carburante è munito di valvola, portare la valvola del carburante in posizione di CHIUSURA o OFF.

Svuotamento del serbatoio del carburante e del carburatore

⚠ AVVERTENZA

La benzina è altamente infiammabile ed esplosiva.

Quando si maneggia carburante si rischiano ustioni o lesioni gravi.

- Spegnere il motore e lasciarlo raffreddare prima di maneggiare il carburante.
- Tenere lontane fonti di calore, scintille e fiamme libere.
- Maneggiare il carburante solo all'aperto.
- Tenere lontano dal veicolo.
- Pulire immediatamente eventuali perdite.

1. Scollegare la tubazione di alimentazione del motore e svuotare il serbatoio del carburante in un recipiente omologato per la benzina. Se il serbatoio del carburante è munito di valvola, portare la valvola del carburante in posizione di APERTURA o ON per permettere lo svuotamento. Al termine dello svuotamento, ricollegare la tubazione di alimentazione.

2. Allentare la vite di scarico del carburatore e svuotare il carburatore in un apposito contenitore per benzina. Al termine dello svuotamento, serrare saldamente la vite di scarico del carburatore.

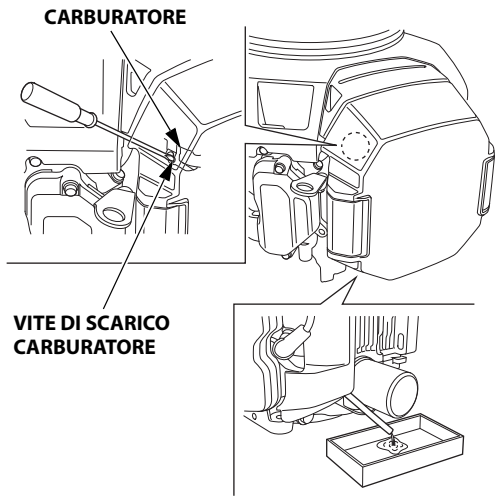

Olio motore

1. Sostituire l'olio motore (vedere pag. 8).

2. Rimuovere le candele (vedere pag. 10).

3. Versare 5–10 cm^3 (5–10 cc, 1-2 cucchiaini) di olio motore pulito in ogni cilindro.

4. Far girare il motore per alcuni secondi portando l'interruttore del motore in posizione START (avviamento) per distribuire l'olio nei cilindri.

5. Reinstallare le candele.

Precauzioni per il rimessaggio
Se il motore verrà rimessato lasciando la benzina dentro al serbatoio e al carburatore, è importante ridurre il pericolo di incendio dei vapori di benzina. Scegliere un area di rimessaggio ben ventilata e lontana da apparecchi che funzionano a fiamma, quali caldaie, scaldabagni o asciugabiancheria. Evitare inoltre le aree in cui è presente un motorino elettrico che produce scintille o dove vengono utilizzati attrezzi elettrici.

Se possibile, evitare aree di rimessaggio molto umide, perché l'umidità favorisce la ruggine e la corrosione.

Tenere il motore in piano durante il rimessaggio. L'inclinazione potrebbe causare perdite di carburante o di olio.

Se non è stato scaricato tutto il carburante dal serbatoio, lasciare la valvola del carburante in posizione di CHIUSURA o OFF per limitare il rischio di perdite di carburante.

Con il motore e l'impianto di scarico freddi, coprire il motore per proteggerlo dalla polvere. Un motore e un impianto di scarico caldi possono incendiare o sciogliere determinati materiali. Non usare un foglio di plastica come protezione antipolvere.
Una protezione non porosa intrappolerà l'umidità attorno al motore favorendo la ruggine e la corrosione.

Rimuovere la batteria e conservarla in un luogo fresco e asciutto. Durante il rimessaggio del motore, ricaricare la batteria una volta al mese. Ciò prolungherà la vita utile della batteria.

Rimozione dal rimessaggio
Controllare il motore come descritto nella sezione *CONTROLLI PRIMA DELL'USO* di questo manuale (vedere pagina 4).

Se il carburante è stato scaricato durante la preparazione al rimessaggio, riempire il serbatoio con benzina nuova. Se si possiede un recipiente di benzina per il rifornimento, accertarsi che contenga soltanto benzina nuova. Col tempo la benzina si ossida e si deteriora rendendo difficile l'avviamento.

Se i cilindri sono stati ricoperti d'olio durante la preparazione al rimessaggio, fuoriuscirà del fumo dal motore al primo avviamento.
Ciò è normale.

TRASPORTO

Se il motore era in funzione, lasciarlo raffreddare per almeno 15 minuti prima di caricare l'apparecchiatura alimentata da questo motore sul veicolo di trasporto. Con il motore e il sistema di scarico caldi è facile ustionarsi e alcuni materiali potrebbero prendere fuoco.

Tenere il motore in piano durante il trasporto per ridurre la possibilità di perdite di carburante. Se il serbatoio del carburante è munito di valvola, portare la valvola del carburante in posizione di CHIUSURA o OFF.

TRATTAMENTO DEI PROBLEMI IMPREVISTI

IL MOTORE NON SI AVVIA

Possibile causa	Correzione
Batteria scarica.	Ricaricare la batteria.
Fusibile bruciato.	Sostituire il fusibile.
Valvola del carburante in posizione di CHIUSURA o OFF (se in dotazione).	Portare la leva in posizione di APERTURA o ON.
Pomello dello starter in posizione di APERTURA.	Spostare la leva in posizione di CHIUSURA a meno che il motore sia caldo.
Interruttore motore su OFF (spegnimento).	Portare l'interruttore del motore su ON (accensione).
Carburante esaurito.	Effettuare il rifornimento (pag. 7).
Carburante stantio; motore rimessato senza trattamento o scarico della benzina, oppure rifornito con benzina vecchia.	Svuotare il serbatoio del carburante e il carburatore (pag. 11). Rabboccare con benzina nuova (pag. 7).
Candele difettose, imbrattate o distanza tra gli elettrodi non corretta.	Correggere la distanza o sostituire le candele (pag. 10).
Candele sporche di carburante (motore ingolfato).	Asciugare e reinstallare le candele (pag. 10). Avviare il motore con la leva dell'acceleratore in posizione VELOCE (pag. 5).
Filtro carburante ostruito, guasto del carburatore, difficoltà di accensione, valvole bloccate, ecc.	Portare il motore presso il concessionario o consultare il manuale d'officina.

PERDITA DI POTENZA DEL MOTORE

Possibile causa	Correzione
Cartucce filtro ostruite.	Pulire o sostituire le cartucce (pag. 9).
Carburante stantio; motore rimessato senza trattamento o scarico della benzina, oppure rifornito con benzina vecchia.	Svuotare il serbatoio del carburante e il carburatore (pag. 11). Rabboccare con benzina nuova (pag. 7).
Filtro carburante ostruito, guasto del carburatore, difficoltà di accensione, valvole bloccate, ecc.	Portare il motore presso il concessionario o consultare il manuale d'officina.

INFORMAZIONI TECNICHE

Ubicazione del numero di serie

Registrare il numero di serie del motore, il tipo e la data di acquisto nello spazio sottostante. Tale informazione è necessaria quando si ordinano pezzi o si inoltrano richieste di informazioni tecniche o riguardanti la garanzia.

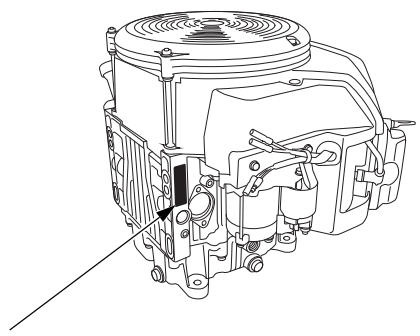

UBICAZIONE NUMERO DI SERIE E TIPO DI MOTORE

Numero di serie motore: __ __ __ __ — __ __ __ __ __ __

Tipo di motore: ___ ___ ___ ___

Data dell'acquisto: _____ / _____ / _____

Connessioni della batteria per l'avviamento elettrico

Batteria consigliata

GXV630	12 V-36 Ah
GXV690	

Fare attenzione a non invertire la polarità della batteria, poiché ciò provocherebbe il cortocircuito del sistema di carica della batteria. Collegare sempre il cavo positivo (+) della batteria al terminale della batteria prima di collegare il cavo negativo (–) della batteria, in modo tale che gli utensili non possano provocare un cortocircuito se toccano una parte a massa mentre viene serrata l'estremità del cavo positivo (+) della batteria.

⚠ AVVERTENZA

La batteria può esplodere se non viene seguita la procedura corretta, con conseguenti lesioni gravi per chi si trova nelle vicinanze.

Tenere lontano dalla batteria scintille, fiamme vive o sigarette.

⚠ AVVERTENZA

La batteria contiene acido solforico (elettrolita) altamente corrosivo e velenoso.

L'elettrolita se giunge a contato con occhi o cute può provocare gravi ustioni.

Indossare abbigliamento e occhiali da lavoro per lavorare in prossimità della batteria.

ALLONTANARE I BAMBINI DALLA BATTERIA.

AVVERTENZA: I morsetti, i terminali della batteria e i relativi accessori contengono piombo e composti al piombo. **Lavare le mani dopo averli maneggiati.**

1. Collegare il cavo positivo (+) della batteria al terminale dell'elettrovalvola del motorino di avviamento come indicato in figura.
2. Collegare il cavo negativo (–) della batteria a un bullone di fissaggio del motore, un bullone del telaio o un altro collegamento a massa del motore.
3. Collegare il cavo positivo (+) della batteria al terminale positivo (+) della batteria come indicato in figura.
4. Collegare il cavo negativo (–) della batteria al terminale negativo (–) della batteria come indicato in figura.
5. Ricoprire di grasso i terminali e le estremità dei cavi.

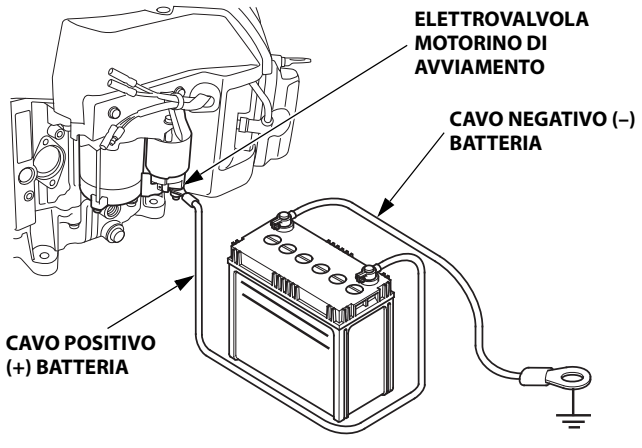

Collegamento comando a distanza

Le leve del comando dell'acceleratore e dello starter sono munite di fori per fissare un cavo opzionale. Le seguenti illustrazioni mostrano esempi di installazione di un cavo pieno e di un cavo flessibile intrecciato.

COMANDO LATO SINISTRO

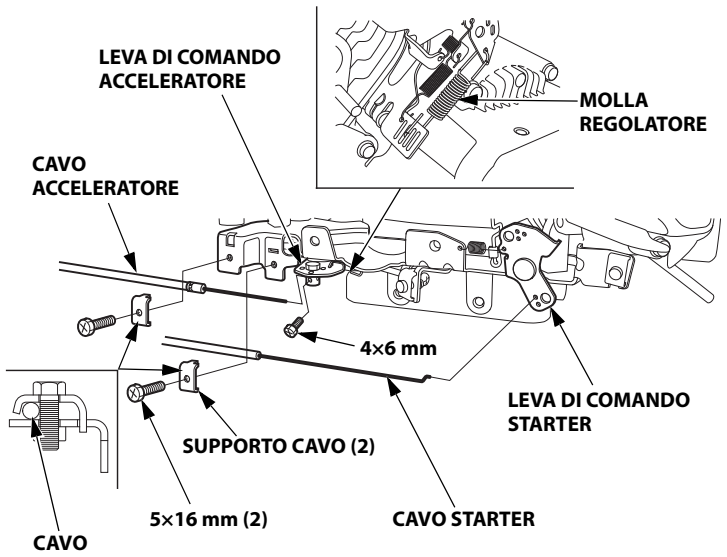

COMANDO LATO DESTRO

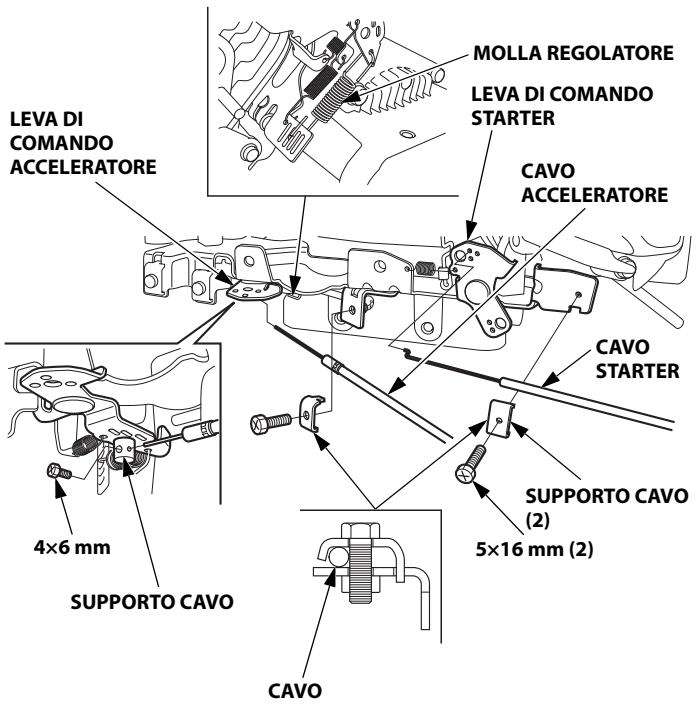

SUPPORTO CAVO

- **Dal cavo dell'acceleratore**

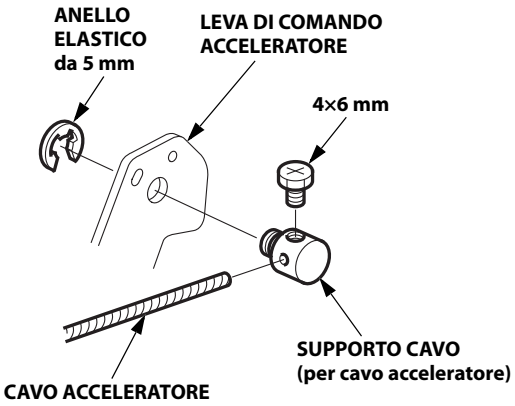

- **Per cavo starter**

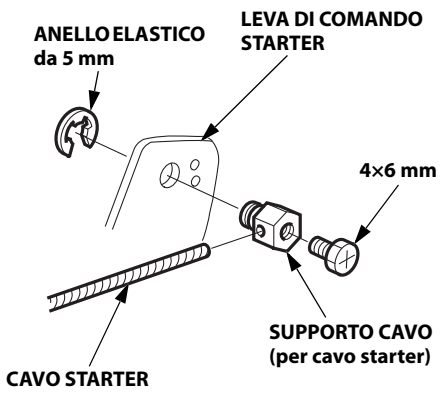

Modifiche del carburatore per funzionamento ad alta quota

Ad alta quota, la miscela standard aria-carburante nel carburatore è troppo ricca. Le prestazioni diminuiscono ed il consumo di carburante aumenta. Inoltre, una miscela molto ricca imbratta le candele e causa difficoltà di avviamento. L'uso prolungato a un'altitudine differente da quella della certificazione del motore può aumentare le emissioni.

Le prestazioni ad alta quota si possono migliorare tramite specifiche modifiche al carburatore. Se si usa sempre il motore ad altitudini superiori a 610 metri, far modificare il carburatore dal concessionario. Il motore, quando usato ad alta quota con il carburatore appositamente modificato, sarà conforme a tutti gli standard sulle emissioni per tutta la vita utile.

Anche con le modifiche al carburatore, la potenza del motore diminuirà di circa il 3,5% per ogni 300 metri di aumento dell'altitudine. L'effetto dell'altitudine sulla potenza del motore sarebbe comunque maggiore qualora non venissero eseguite le modifiche al carburatore.

AVVISO

Se il carburatore è stato modificato per l'uso ad altitudini elevate, la miscela aria-carburante è troppo magra per essere utilizzata a basse altitudini. Il funzionamento ad altitudini inferiori a 610 metri con un carburatore modificato potrebbe provocare il surriscaldamento del motore con gravi danni al motore stesso. Per l'uso a bassa quota, richiedere al rivenditore di riportare il carburatore alle specifiche originali di fabbrica.

Informazioni sul sistema di controllo delle emissioni

Garanzia del sistema di controllo delle emissioni
La vostra nuova Honda è conforme alle norme EPA statunitensi e alle normative sulle emissioni della California. American Honda fornisce la stessa copertura per la garanzia sulle emissioni per i motori Honda Power Equipment venduti in 50 paesi. In tutte le zone degli Stati Uniti, il vostro motore Honda Power Equipment è progettato, realizzato ed equipaggiato per soddisfare le prescrizioni delle norme EPA statunitensi e delle normative sulle emissioni della commissione sulla protezione delle risorse atmosferiche della California (California Air Resources Board) per i motori ad accensione comandata.

Copertura della garanzia

I motori Honda Power Equipment certificati in conformità alle norme CARB ed EPA statunitensi sono coperti da questa garanzia che ne garantisce l'assenza di difetti di materiali e di fabbricazione che potrebbero impedirne la conformità alle prescrizioni delle relative norme EPA statunitensi e CARB sulle emissioni per un minimo di 2 anni o per la durata della garanzia limitata del distributore Honda Power Equipment, a seconda di quale sia il periodo più lungo, a partire dalla data di consegna all'acquirente. Questa garanzia è trasferibile ad eventuali successivi acquirenti per la durata del periodo di garanzia.
Le riparazioni in garanzia verranno effettuate senza alcun addebito per diagnosi, ricambi e manodopera. Le informazioni sulle modalità di presentazione di una richiesta di risarcimento in garanzia, nonché una descrizione della stessa e delle modalità di intervento previste, possono essere richieste ad un concessionario autorizzato Honda Power Equipment oppure contattando American Honda come segue:

E-mail: powerequipmentemissions@ahm.honda.com
Telefono: (888) 888-3139
I componenti coperti comprendono tutti quelli la cui eventuale anomalia aumenterebbe le emissioni da parte del motore di qualsiasi sostanza inquinante regolamentata o delle emissioni evaporative. Un elenco degli specifici componenti è disponibile nella dichiarazione della garanzia sulle emissioni, allegata separatamente.

Gli specifici termini, copertura e limitazioni della garanzia e le modalità per richiedere un intervento in garanzia sono anch'essi indicati nella dichiarazione della garanzia sulle emissioni, allegata separatamente. Inoltre, la dichiarazione della garanzia sulle emissioni è anche disponibile sul sito internet di Honda Power Equipment oppure al seguente indirizzo:
http://powerequipment.honda.com/support/warranty

Fonte delle emissioni
Il processo di combustione produce monossido di carbonio, ossidi di azoto e idrocarburi. Il controllo degli idrocarburi e degli ossidi di azoto è molto importante perché, in alcune condizioni, reagiscono e causano l'inquinamento fotochimico quando vengono sottoposti alla luce del sole. Il monossido di carbonio non reagisce allo stesso modo ma è ugualmente tossico.

Honda utilizza adeguati rapporti tra aria e carburante e altri sistemi di controllo per ridurre le emissioni di monossido di carbonio, ossidi di azoto e idrocarburi.
Inoltre, gli impianti di alimentazione Honda utilizzano componenti e tecnologie di controllo volti a ridurre le emissioni evaporative.

Clean Air Act di Stati Uniti e California e agenzia governativa ECCC (Environment and Climate Change Canada)
L'EPA statunitense e le normative californiane e canadesi richiedono a tutti i produttori di fornire una documentazione scritta che descriva il funzionamento e la manutenzione dei sistemi di controllo delle emissioni.

Seguire queste istruzioni e procedure per mantenere le emissioni del proprio motore Honda entro gli standard sulle emissioni.

Manomissione e alterazione

AVVISO
La manomissione costituisce una violazione della legge federale e delle normative californiane.

La manomissione o l'alterazione del sistema di controllo delle emissioni potrebbe aumentare le emissioni oltre il limite consentito. Gli interventi di manomissione comprendono:

- Rimozione o alterazione di qualsiasi parte del sistema di aspirazione, dell'impianto di alimentazione o dell'impianto di scarico.
- Alterazione o modifica dell'articolazione del regolatore o del meccanismo di regolazione della velocità per forzare il motore a funzionare oltre i parametri di progettazione.

Problemi che potrebbero influire sulle emissioni
Qualora si riscontri uno dei seguenti sintomi, richiedere al proprio concessionario di eseguire il controllo e la riparazione del motore.

- Difficoltà di avviamento o stallo dopo l'avviamento.
- Minimo irregolare.
- Mancata accensione o ritorno di fiamma sotto carico.
- Postcombustione (ritorno di fiamma).
- Fumo nero dallo scarico o consumi elevati di carburante.

Componenti di ricambio
I sistemi di controllo delle emissioni presenti sul nuovo motore Honda sono stati concepiti, prodotti e certificati per conformarsi alle norme EPA statunitensi, alle normative sulle emissioni della California e del Canada. Consigliamo l'utilizzo di componenti originali Honda per gli interventi di manutenzione. Questi componenti di ricambio sono prodotti in conformità con gli stessi standard e la stessa qualità dei componenti originali, quindi le prestazioni sono equivalenti. Honda non può rifiutare la copertura della garanzia sulle emissioni per il solo mancato utilizzo di ricambi originali Honda o per l'esecuzione degli interventi di manutenzione in luoghi diversi da una concessionaria autorizzata Honda; è possibile l'uso di ricambi certificati secondo le norme EPA statunitensi di livello comparabile e l'esecuzione degli interventi di manutenzione presso altri centri. Tuttavia, l'utilizzo di componenti di ricambio che non presentano la stessa struttura e la stessa qualità potrebbe influire negativamente sull'efficienza del sistema di controllo delle emissioni.

È responsabilità del produttore di un componente postvendita accertarsi che il componente non comprometta le emissioni. Il produttore o costruttore del componente deve certificare che l'utilizzo del componente non alteri la conformità del motore alle norme sulle emissioni.

Manutenzione
In qualità di proprietari del motore Power Equipment, siete responsabili dell'esecuzione di tutti gli interventi di manutenzione indicati nel manuale d'uso. Honda consiglia di conservare tutte le ricevute relative agli interventi di manutenzione effettuati sul motore, ma Honda non può rifiutare la copertura in garanzia per la sola mancanza delle ricevute o per l'impossibilità da parte del proprietario di garantire l'avvenuta esecuzione di tutti gli interventi di manutenzione programmati.
Seguire il PROGRAMMA DI MANUTENZIONE a pagina 6.
Questo programma è basato sul presupposto che il motore venga utilizzato per lo scopo per il quale è stato realizzato. Il funzionamento prolungato con carichi elevati o alle alte temperature oppure l'utilizzo in condizioni polverose richiederà una manutenzione più frequente.

Indice di inquinamento atmosferico
(Modelli certificati per la vendita in California)

Un'etichetta riportante l'indice di inquinamento atmosferico viene applicata ai motori certificati per un determinato periodo di durata del livello ridotto delle emissioni, in conformità con i requisiti della commissione sulla protezione delle risorse atmosferiche della California (California Air Resources Board).

La funzione del grafico a barre è quella di offrire ai nostri clienti la possibilità di confrontare le prestazioni in materia di limitazione delle emissioni dei motori disponibili. Più è basso l'indice di inquinamento atmosferico, minore sarà l'inquinamento stesso.

La funzione della descrizione della durata è quella di offrire informazioni riguardanti il periodo di durata del rispetto del livello di emissioni del motore. Il termine descrittivo indica il periodo di vita utile del sistema di controllo delle emissioni del motore. Per ulteriori informazioni consultare la *garanzia del sistema di controllo delle emissioni*.

Termine descrittivo	Applicabile al periodo di durata della limitazione delle emissioni
Moderato	50 ore (0–80 cc compresi) 125 ore (superiori a 80 cc)
Intermedio	125 ore (0–80 cc compresi) 250 ore (superiori a 80 cc)
Esteso	300 ore (0–80 cc compresi) 500 ore (superiori a 80 cc) 1.000 ore (225 cc e superiori)

L'etichetta o il cartellino che riporta l'indice di inquinamento atmosferico deve rimanere affisso al motore fino a vendita avvenuta. Rimuovere il cartellino prima di azionare il motore.

Specifiche

GXV630 (versione QAF)

Lunghezza×Larghezza×Altezza	443×420×446 mm
Massa a secco [Peso]	45,7 kg
Tipo di motore	Bicilindrico (a V di 90°) 4 tempi, a camme in testa
Cilindrata [Alesaggio×corsa]	688,0 cm^3 [78,0×72,0 mm]
Potenza netta (in base alla normativa SAE J1349*)	15,5 kW (21,1 PS) a 3.600 min^{-1}(giri/min)
Coppia massima netta (in base alla normativa SAE J1349*)	48,3 N·m (4,93 kgf·m) a 2.500 min^{-1}(giri/min)
Capacità olio motore	Senza sostituzione del filtro olio: 1,7 L Con sostituzione del filtro olio: 1,9 L
Sistema di raffreddamento	Aria a circolazione forzata
Sistema di accensione	Accensione a magnete CDI
Rotazione albero PTO	In senso antiorario

GXV690 (versione TAF)

Lunghezza×Larghezza×Altezza	443×420×463 mm
Massa a secco [Peso]	45,9 kg
Tipo di motore	Bicilindrico (a V di 90°) 4 tempi, a camme in testa
Cilindrata [Alesaggio×corsa]	688,0 cm^3 [78,0×72,0 mm]
Potenza netta (in base alla normativa SAE J1349*)	16,5 kW (22,4 PS) a 3.600 min^{-1}(giri/min)
Coppia massima netta (in base alla normativa SAE J1349*)	48,3 N·m (4,93 kgf·m) a 2.500 min^{-1}(giri/min)
Capacità olio motore	Senza sostituzione del filtro olio: 1,7 L Con sostituzione del filtro olio: 1,9 L
Sistema di raffreddamento	Aria a circolazione forzata
Sistema di accensione	Accensione a magnete CDI
Rotazione albero PTO	In senso antiorario

* La potenza nominale del motore indicata in questo documento si riferisce alla potenza netta rilevata su questo modello di motore in fase di produzione ed è stata misurata secondo la procedura SAE J1349 a 3.600 min^{-1}(giri/min) (potenza netta motore) e a 2.500 min^{-1}(giri/min) (coppia massima). Questo valore potrebbe variare per i motori prodotti in serie.
L'effettiva potenza in uscita del motore installato sulla macchina dipende da diversi fattori, compresa la velocità di funzionamento del motore in uso, le condizioni ambientali, la manutenzione e altre variabili.

Specifiche di messa a punto GXV630/690

VOCE	SPECIFICHE	MANUTENZIONE
Traferro candela	0,7–0,8 mm	Fare riferimento a pagina 10.
Regime minimo	1.400±150 min^{-1}(giri/min)	Rivolgersi al proprio concessionario
Gioco valvola (a freddo)	ASP: 0,08±0,02 mm SCAR.: 0,10±0,02 mm	
Altre specifiche	Non sono richieste altre regolazioni.	

Informazioni di riferimento rapido

Carburante	Benzina senza piombo (fare riferimento a pagina 7).	
	Versioni per Stati Uniti	Numero di ottano alla pompa di almeno 86
	Eccetto versioni per Stati Uniti	Numero di ottano di almeno 91
		Numero di ottano alla pompa di almeno 86
Olio motore	SAE 10W-30, API SJ o successivo, per l'uso generico. Fare riferimento a pagina 7.	
Candela	ZFR5F (NGK), FR2A (NGK)	
Manutenzione	Prima di ogni uso: • Controllare il livello dell'olio motore. Fare riferimento a pagina 7. • Controllare il filtro dell'aria. Fare riferimento a pagina 9.	
	Prime 20 ore: Sostituire l'olio motore. Fare riferimento a pagina 8.	
	Successive: Fare riferimento al programma di manutenzione a pagina 6.	

Schemi elettrici

Versione con bobina di ricarica da 2,7 A

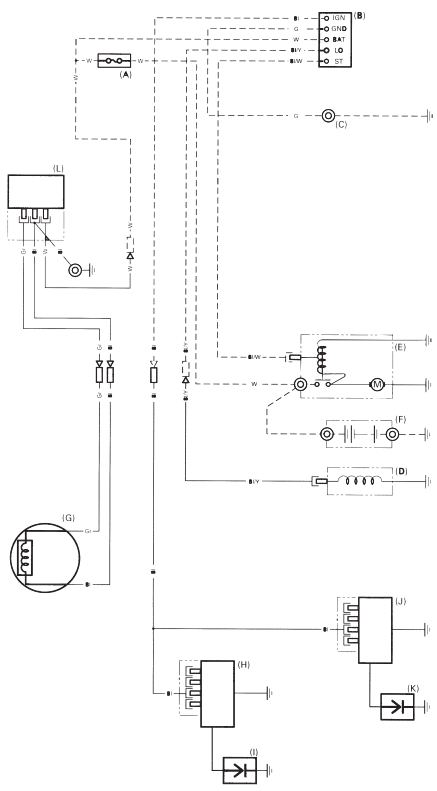

	IGN	GND	BAT	LO	ST
OFF					
ON					
START					

Bl	Nero	Br	Marrone
Y	Giallo	O	Arancione
Bu	Blu	Lb	Azzurro
G	Verde	Lg	Verde chiaro
R	Rosso	P	Rosa
W	Bianco	Gr	Grigio

(A)	FUSIBILE PRINCIPALE
(B)	INTERRUTTORE MOTORE
(C)	MASSA MOTORE
(D)	ELETTROVALVOLA DI INTERRUZIONE MANDATA CARBURANTE
(E)	MOTORINO DI AVVIAMENTO
(F)	BATTERIA
(G)	BOBINA DI CARICA
(H)	BOBINA DI ACCENSIONE LATO SINISTRO
(I)	CANDELA LATO SINISTRO
(J)	BOBINA DI ACCENSIONE LATO DESTRO
(K)	CANDELA LATO DESTRO
(L)	REGOLATORE/ RADDRIZZATORE

Versione con bobina di ricarica da 17 A

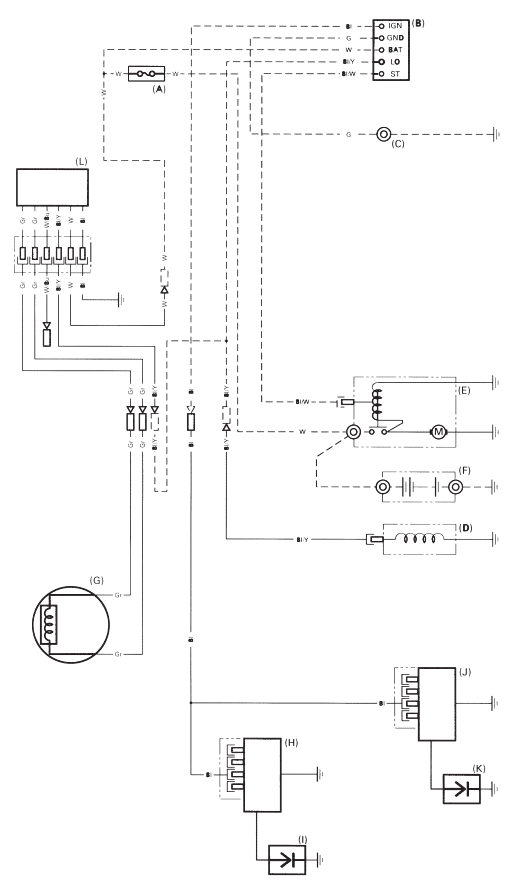

INFORMAZIONI PER L'UTILIZZATORE

GARANZIA E INFORMAZIONI PER L'INDIVIDUAZIONE DI UN DISTRIBUTORE/CONCESSIONARIO

Stati Uniti, Porto Rico e Isole Vergini americane:
Visitare il nostro sito internet: www.honda-engines.com

Canada:
Chiamare (888) 9HONDA9
oppure visitare il nostro sito internet: www.honda.ca

Per l'area europea:
Visitare il nostro sito internet: http://www.honda-engines-eu.com

INFORMAZIONI SULL'ASSISTENZA CLIENTI

Il personale delle concessionarie è costituito da professionisti addestrati. Essi dovrebbero essere in grado di rispondere alle vostre domande. Se avete un problema che il rivenditore non risolve al meglio, rivolgetevi alla direzione della concessionaria. Il responsabile dell'assistenza, il direttore generale o il proprietario potranno aiutarvi.
La maggior parte dei problemi sono risolvibili in questo modo.

Stati Uniti, Porto Rico e Isole Vergini americane:
Se non siete soddisfatti della decisione presa dalla direzione della concessionaria, rivolgetevi al distributore di motori Honda locale.

Se non siete soddisfatti neppure dopo aver contattato il distributore di motori Honda locale, potete contattare l'ufficio Honda indicato.

Tutte le altre zone:
Se non siete soddisfatti della decisione presa dalla direzione della concessionaria, rivolgetevi all'ufficio Honda indicato.

《**Ufficio Honda**》
Quando scrivete o chiamate, siete pregati di fornire le seguenti informazioni:

- Nome del fabbricante e numero di modello dell'apparecchio su cui è montato il motore
- Modello del motore, numero di serie e tipo (vedere pagina 13)
- Nome del rivenditore che vi ha venduto il motore
- Nome, indirizzo e persona di contatto dell'officina che effettua la manutenzione del vostro motore
- Data dell'acquisto
- Il vostro nome, indirizzo e numero di telefono
- Una descrizione dettagliata del problema

Stati Uniti, Porto Rico e Isole Vergini americane:
American Honda Motor Co., Inc.
Power Equipment Division
Customer Relations Office
4900 Marconi Drive
Alpharetta, GA 30005-8847

O telefono:
(770) 497-6400
(888) 888-3139 (numero verde)
L-V 8:30am - 7:00pm ET

Canada:
Honda Canada, Inc.
Visitare il sito www.honda.ca
per le informazioni relative all'indirizzo

Telefono:	(888) 9HONDA9	Numero verde
	(888) 946-6329	
Facsimile:	(877) 939-0909	Numero verde

Per l'area europea:
Honda Motor Europe Logistics NV.
European Engine Center

http://www.honda-engines-eu.com

Tutte le altre zone:
Per l'assistenza contattare il proprio distributore Honda.

HONDA

HONDA