HONDA iGX700/800 Reparatur Information

Kraftstoff-System prüfen

Kraftstoff-Lauf prüfen

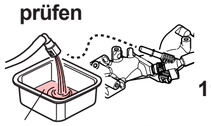

18ml/5 sek. bei 12V

Einspritzdüsen prüfen

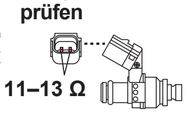

FI Error Anzeige

I

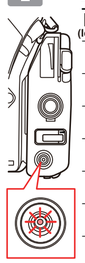

Anzahl Blinksignal	Fehler	Ursache
LED (leuchtet)	Ölwarneinheit	Ölmangel oder Kabelfehler
1	Batteriespannung nicht in Ordnung	Laderegler-Fehler oder zu hohe Spannung
2	Fehler Drosselklappen-Motor	Drosselklappe defekt oder Kabelfehler
3	Fehler Drosselklappen-Position Sensor 1 (TPS1)	TPS1-Fehler oder Kabelverbindung
4	Fehler Drosselklappen-Position Sensor 2 (TPS2)	TPS2-Fehler oder Kabelverbindung
5	Fehler Drosselklappen-Position zwischen Sensor 1&2	TPS1 oder TPS2 defekt oder Kabelverbindung
6	Fehler Außentemperatursensor (TA)	Außentemperatursensor (TA) defekt oder Kabelverbindung
7	Fehler Motortemperatur (TE)	Motortemperatursensor (TE) defekt oder Kabelverbindung
8	Fehler Ansaugkrümmerdruck (MAP) Sensor	Ansaugkrümmer-Drucksensor (MAP) defekt oder Kabelverbindung
9	Fehler Steuergerät (CPU)	EEPROM oder CAN-Bus Kommunikation

Zündanlage prüfen

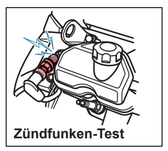

Zündfunken-Test

B

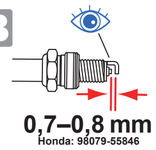

0,7–0,8 mm
Honda: 98079-55846

ACHTUNG: Zündfunke nur im Kompressionstakt!

H

Sekundärseite 7,4–11,2 k-Ohm

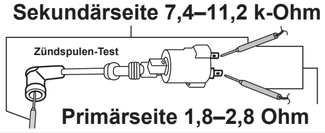

Primärseite 1,8–2,8 Ohm

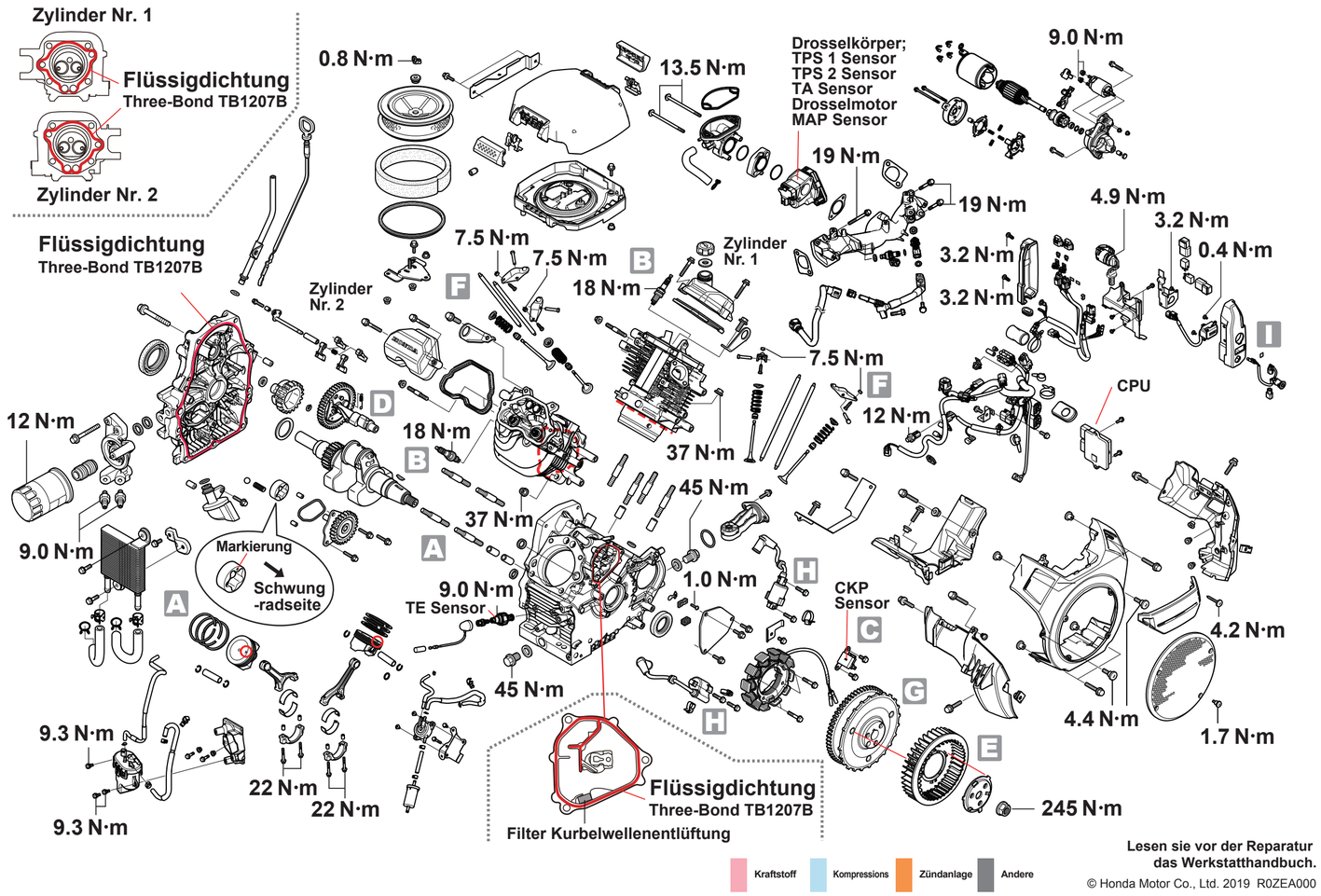

Kraftstoff | Kompressions | Zündanlage | Andere

Lesen sie vor der Reparatur das Werkstatthandbuch.

© Honda Motor Co., Ltd. 2019 R0ZEA000

Ventilspiel prüfen/einstellen

E **Kolbenposition**
Koben OT im Kompressions-Takt

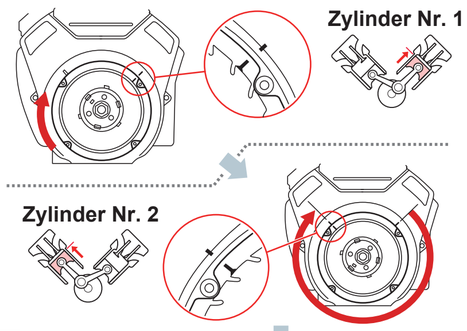

F **Einstellen**
Honda Einstellwerkzeug (3mm Vierkant)
07708-0030400

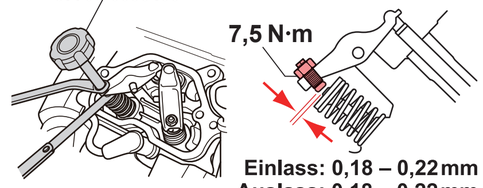

Einlass: 0,18 – 0,22 mm
Auslass: 0,18 – 0,22 mm

Schwungrad Aus/-Einbau

G **Honda Abzieher (070PC-ZDW0100)**

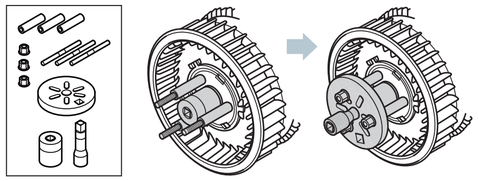

Ausbau

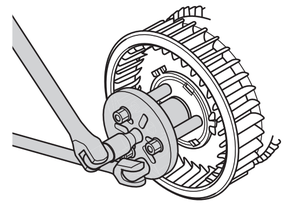

Einbau

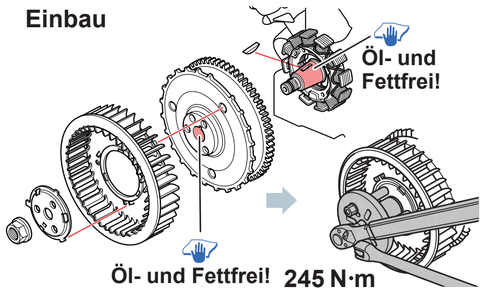

Standard Drehmoment

Gegenstand:	Größe:	Drehmoment (N·m):
Schraube	M4	2.1
	M5	4.2
	M6	9.0
Schraube mit Mutter	M5	5.2
	M6	10
	M8	22
	M10	34
	M12	54
Flanschschraube mit Flanschmutter	M5	5.3
	M6	12
	M8	27
	M10	39
SH Flansch-Schraube	M6	9.0

Kolben einbauen

A

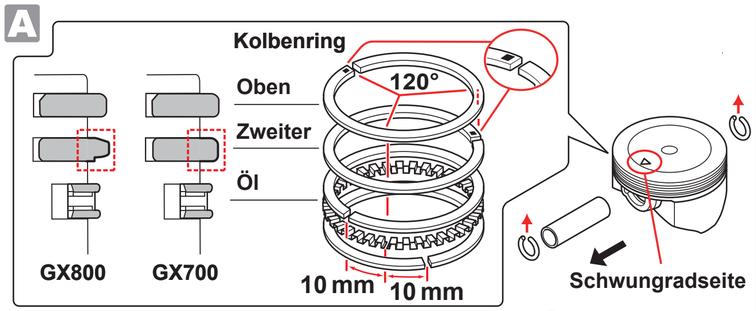

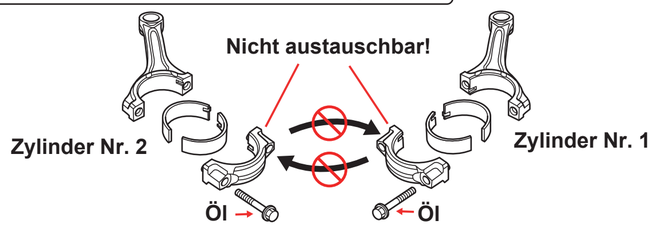

Zündanlage einbauen/einstellen

B **Zündkerze**

C **CPK** (Kurbelwellenpositions -Sensor) **Sensor**

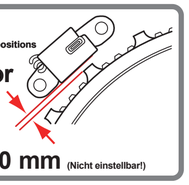

0,2–1,0 mm (Nicht einstellbar!)

Einbau Nockenwelle (Steuerzeit)

D

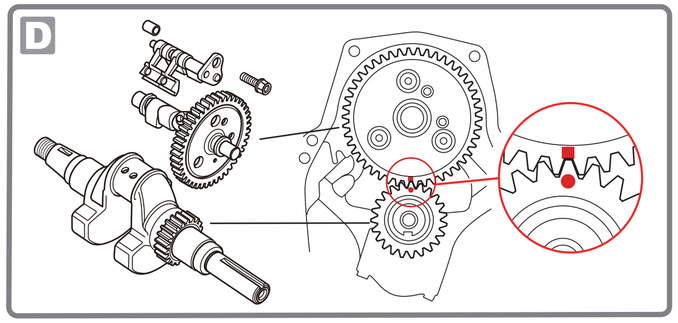

Printed in Belgium - Published by: Honda Motor Europe Logistics NV - Specifications can be changed without notice - Edition: HON/EEC/20-2/002 DE Mar. 2020